SCC group

SCC FAHRZEUG TECHNIK

SPURVERBREITERUNGEN



KATALOG

SPURVERBREITERUNGSSYSTEME & ADAPTIONEN
TECHNISCHES KNOW-HOW & PROFIERFAHRUNG
ENTWICKLUNG & PRODUKTION IN DEUTSCHLAND

ACHTUNG:
UNSERE PRODUKTLISTEN ERFASSEN ALLE EINTRÄGE DER FAHRZEUGMODELLE AB DEM BAUJAHR 2000. ÄLTERE FAHRZEUGE, SOWIE ENTSPRECHEND AKTUELLE GUTACHTEN FINDEN SIE IN UNSEREM ONLINE-SHOP UNTER

WWW.SPURVERBREITERUNG.DE

AUFLAGEN

B1 Aussparungen (Taschenbohrungen) an der Nabenanschlussfläche der Felgen erforderlich!
Bei Montage der Distanzscheiben müssen evtl. die original Radbolzen/-schrauben gekürzt werden! Durchmesser und Tiefe der Taschenbohrungen zuvor überprüfen!

B2 Aussparungen (Taschenbohrungen) an der Nabenanschlussfläche der Felgen wegen Überstand der Mutternköpfe erforderlich!

B6 Wegen Durchmesser u. Lage der Taschenbohrungen bei Originalfelgen System 3 wegen überstehender Mutternköpfe erst ab 30mm verwendbar!

F1 Bei einigen Fahrzeugen nur ohne Fettkappe montierbar!

F2 Soweit vorhanden, muss der Zentrierbolzen der Felge demontiert werden!

F3 Soweit vorhanden müssen Befestigungsschrauben der Naben oder Trommeln demontiert werden!

N1 Nur bei Fzg. mit einer Nabenführung von mindestens Scheibenstärke plus 5mm verwendbar! Zentrierung der Felge beachten!

N3 Nicht bei allen Fahrzeugen bzw. Felgen verwendbar, da auf Grund der geringen Scheibenstärke die Scheibe nicht an der Nabe bzw. in der Felge anliegt! Unter Umständen ist eine Änderung der Nabe oder eine andere Ausführung der Spurverbreiterung (Fase oben) erforderlich! Zentrierung der Felge beachten!

N4 Nur für Fahrzeuge mit einer Nabenführung „kleiner als Scheibenstärke“ verwendbar! Bitte beachten Sie dazu unsere technischen Hinweise!

N6 Nur für Fahrzeuge mit einer Nabenführung < 9mm!

N9 Nur für Fahrzeuge mit einer Nabenführung < 10mm!

NK09 Montierbar nur an Fahrzeugen mit einer Zentrierbundhöhe (ZBH) der Fahrzeugnabe von max. 9mm.

NK13 Montierbar nur an Fahrzeugen mit einer Zentrierbundhöhe (ZBH) der Fahrzeugnabe von max. 13mm.

P1 In verschiedenen Ausführungen lieferbar und erforderlich! Höhe der 45°-Fase am Zentrierbund felgenseitig wahlweise mit 2mm, 4,5mm oder 6,5mm erhältlich. Bitte prüfen Sie bei der Montage, dass die Scheibe sowohl an der Nabe, als auch an der Felge plan aufliegt!

P7 Montierbar nur bei Felgen, mit einer Phase (PHO) größer 1mm.

P8 Montierbar nur bei Felgen, mit einer Fase (PHO) größer 5mm.

R2 Nur für Fahrzeuge mit Radmuttern M12x1,5 verwendbar, bzw. wird mit Radmuttern geliefert!

R6 Zweiteilige Original-Radschrauben mit festem Sicherungsring bei System 4 eventuell nicht verwendbar! Aufgrund reduzierter Einschraubtiefe wegen nicht durchgängigem Gewinde bitte V1415KU28V (Audi, Porsche, VW) für Räder mit Originalschrauben mitbestellen! Bei Zubehörrädern beachten Sie die Herstellerangabe!

R12 Original-Radschrauben ohne durchgehenden Gewindeschaft bei System 4 eventuell nicht verwendbar! (reduzierte Einschraubtiefe) Bitte M1415KE28S für EA-Aluräder mitbestellen! Bei Zubehörrädern beachten Sie die Herstellerangabe!

R13 Zweiteilige Original-Radschraube bei System 4 eventuell nicht verwendbar! (reduzierte Einschraubetiefe) Bitte L1225FL35P (Serienlänge) mitbestellen. Bei Zubehörrädern beachten Sie die Herstellerangabe!

R16 Original-Radschrauben bei System 4 in 20mm eventuell nicht verwendbar ! Da das Gewinde zu lang sein kann. Bei Distanzscheiben mit 20mm Stärke ist eine maximale Einschraubtiefe von 18mm nicht zu überschreiten. ggf. M1425KE25A mitbestellen, wenn der Überstand der original Schraube gleich oder größer 19mm ist!

S5 Bei der Montage von Distanzscheiben mit 20mm Stärke ist eine maximale Einschraubtiefe von 18mm der Radschrauben in die Spurverbreiterung nicht zu überschreiten!

T4 Ohne TÜV-Prüfung, nicht für den öffentlichen Straßenverkehr zugelassen! Nur für Sportzwecke!

Z1 Nur für Fahrzeuge verwendbar, die werkseitig ohne Mittenzentrierung (z.B. Freilaufnaben) ausgerüstet sind!

VORWORT



1984 eröffnete damals das „Special Car Center“ den ersten Tuningshop. Daraus entstammt das heutige Unternehmen **SCC Fahrzeugtechnik GmbH**.

Schnell war man sich bewusst, dass **Qualität** und **Innovation** im Vordergrund stehen müssen. Die ständige Weiterentwicklung wurde von ambitionierten Mitarbeitern, der Leidenschaft zum Motorsport und einer gleichbleibend hohen Qualität geprägt.

Aufgrund dieser Entwicklung konnte man ständig wachsen und das Unternehmen in andere Städte expandieren. 2003 wurde schließlich der erste Gebäudekomplex in Georgensgmünd eröffnet.

Dieser beinhaltet Entwicklung, Vertrieb und Versand auf über 5.000 Quadratmetern. Die Produktionsstätten, die mit den **modernsten** CNC-Maschinen ausgestattet sind, befinden sich ebenfalls in Mittelfranken und umfassen eine Fläche von 1.000 Quadratmetern.

Der Mix aus **erfahrenen Spezialisten** aus der Konstruktionsabteilung und komplexen Zeichenprogrammen, wie Solid Works, verspricht hohe Qualität und Professionalität. Profitierend davon verspricht die hauseigene Felgenmarke „German Diamonds“ außergewöhnliches Design und innovative Technik.

Dies kommt auch in der Firmenphilosophie zum Ausdruck. SCC ist bestrebt nicht das billigste, sondern **das beste Produkt** zu liefern. Deshalb ist „**Made in Germany**“ für das Unternehmen eine Verpflichtung. Die SCC Fahrzeugtechnik GmbH ist mittlerweile als schlagkräftige Firmengruppe im Tuning-Sektor etabliert.

Lassen Sie sich vom Know-how und umfassenden Service überzeugen.

Wir danken für Ihre Unterstützung.

Ihr



Georg Gundel

INHALT

Vorwort..... 1

SPURVERBREITERUNGEN

Erklärung der Systeme..... 6-13
Anleitung Katalog..... 14
Alfa Romeo..... 14-15
Aston Martin..... 16
Audi..... 17-19
Audi RS - Special Edition..... 20
Bently..... 20
BMW..... 21-25
Cadillac..... 26-27
Chevrolet (Chevrolet USA)..... 27-30
Chrysler..... 31-33
Citroen..... 34-37
Dacia..... 37-38
Daewoo..... 38-39
Daihatsu..... 40-41
Dodge..... 41-45
Ferrari..... 46
Fiat..... 47-52
Ford (Ford USA)..... 53-57
Honda..... 58-61
Hyundai..... 62-65
Infiniti..... 66
Jaguar..... 67
Jeep..... 68-69
Kia..... 70-73
Lamborghini..... 74-75

Telefax: 09172 / 66 79 - 70 Telefon: 09172 / 66 79 - 0

INHALT

SPURVERBREITERUNGEN

Lancia..... 75-77
Land Rover..... 78-79
Lexus..... 79-80
Lincoln..... 81
Lotus..... 81-83
Maserati..... 83-85
Mazda..... 85-87
MCC Smart..... 88
Mercedes Benz..... 89-91
Mini..... 92
Mitsubishi..... 93-94
Nissan..... 95-99
Opel..... 100-104
Peugeot..... 105-108
Porsche..... 109
Renault..... 110-113
Rover..... 114
Saab..... 114
Seat..... 115-116
Skoda..... 117-118
Ssangyong..... 119
Subaru..... 120-122
Suzuki..... 123-124
Tesla..... 124
Toyota..... 125-127
Volkswagen..... 128-131
Volvo..... 132-134

INHALT

Blackline

Erklärung der Systeme 135
Alfa Romeo 136-137
Aston Martin 137
Audi 138-139
BMW 140-143
Cadillac 143
Chevrolet 144
Chrysler 144-145
Citroen 145-147
Dacia 147
Daewoo 147
Daihatsu 148
Fiat 149-151
Ford 151-152
Honda 152
Hyundai 153
Kia 153
Lada 154
Lancia 155
Land Rover 155
Mazda 156
Merceds Benz 156-157
Mini 158
Mitsubishi 159
Nissan 159
Opel 160-161
Peugeot 161-163
Renault 163
Rover 164

Telefax: 09172 / 66 79 - 70 Telefon: 09172 / 66 79 - 0

INHALT

Blackline

Saab 164
Seat 164-165
Skoda 165-166
Suzuki 167
Toyota 167
Volkswagen 168-169
Volvo 170

Adaptionen

171

System 2 172-175
System 3 176-179
System 4 180-183
System 4L 184-185
System 4M 186-187
System X 188

Spurverbreiterungen und Adapter für Quad und ATV 189

Radschrauben

Radschrauben 190-193

F.A.Q. und technische Hinweise

Technik - Radschrauben und Spurverbreiterungen 194-201
Technische Hinweise 202-206

AGB 207-208

Spurverbreiterung - Systeme

SYSTEM 5 Durchstecksystem ohne felgenseitige Zentrierung

- SPURVERBREITERUNG MIT EINFACHER ZENTRIERUNG
- ZENTRIERUNG ERFOLGT DURCH DIE RADNABE DES FAHRZEUGS
- BEFESTIGUNG MIT SERIENRADSCHRAUBEN BZW. LÄNGEREN RAD-SCHRAUBEN ODER RÄNDELBOLZEN



Bei dem System 5 handelt es sich um ein Durchstecksystem ohne felgenseitige Zentrierung. Bei geringen Scheibenstärken reicht in der Regel die verbleibende Restnabe des Fahrzeuges zur Zentrierung aus. Bis zu einer Dicke von 5 mm kann i.d.R. das originale Befestigungsmaterial verwendet werden. Bei Dicken von über 5 mm werden längere Radschrauben benötigt, welche gesondert bestellt werden müssen. Achten Sie dabei bitte auf die Ausführung Ihrer Originalschrauben (Kegel- oder Kugelbund, Gewinde- u. Schaftlänge).

Telefax: 09172 / 66 79 - 70 Telefon: 09172 / 66 79 - 0

Spurverbreiterung - Systeme

SYSTEM 2 **Durchstecksystem mit felgenseitiger (doppelter) Zentrierung**

- **SPURVERBREITERUNG MIT DOPPELTER ZENTRIERUNG**
- **SCHEIBE WIRD AM FAHRZEUG ZENTRIERT**
- **RAD WIRD AUF DER SCHEIBE ZENTRIERT**
- **BEFESTIGUNG MIT LÄNGEREN RADSCHRAUBEN ODER RÄNDELBOLZEN**



Das System 2 sorgt durch seine felgenseitige Zentrierung für ein optimales Fahrverhalten und verhindert unerwünschtes Lenkradflattern. Bis zu einer Scheibenstärke von 5 mm kann i.d.R. das originale Befestigungsmaterial verwendet werden. Bei Dicken von über 5 mm werden längere Radschrauben benötigt, welche gesondert bestellt werden müssen. Achten Sie dabei bitte auf die Ausführung Ihrer Originalschrauben (Kegel- oder Kugelbund, Gewinde- u. Schaftlänge).

Spurverbreiterung - Systeme

SYSTEM 2D **Durchstecksystem mit felgenseitiger Zentrierung und integrierter Fettkappe**

- **SPURVERBREITERUNG MIT DOPPELTER ZENTRIERUNG SPEZIELL FÜR MERCEDES BENZ UND FAHRZEUGE MIT FETTKAPPE**
- **SCHEIBE WIRD AM FAHRZEUG ZENTRIERT**
- **BEFESTIGUNG MIT LÄNGEREN RADSCHRAUBEN ODER RÄNDELBOLZEN**
- **RAD WIRD AUF DER SCHEIBE ZENTRIERT**



Die original Fettkappe muss entfernt werden. Die Funktion der Fettkappe wird durch die Spurverbreiterung übernommen. In der Regel werden längere Radschrauben bzw. Rändelbolzen benötigt, welche gesondert bestellt werden müssen. Achten Sie dabei bitte auf die Ausführung Ihrer Originalschrauben (Kegel- oder Kugelbund, Gewinde- u. Schaftlänge)!

Telefax: 09172 / 66 79 - 70 Telefon: 09172 / 66 79 - 0

Spurverbreiterung - Systeme

SYSTEM 2P **Durchstecksystem mit doppelter Zentrierung und Porscheanbindung**

- **SPURVERBREITERUNG MIT DOPPELTER ZENTRIERUNG SPEZIELL FÜR PORSCHE**
- **SCHEIBE WIRD AM FAHRZEUG ZENTRIERT**
- **BEFESTIGUNG MIT LÄNGEREN RADSCHRAUBEN ODER RÄNDELBOLZEN**
- **RAD WIRD AUF DER SCHEIBE ZENTRIERT**



Dieses System wurde extra auf das Zentriersystem von Porsche angepasst. Die Scheibe wird am Fahrzeug und das Rad auf der Scheibe zentriert. In der Regel werden längere Radschrauben bzw. Rändelbolzen benötigt, welche gesondert bestellt werden müssen. Achten Sie dabei bitte auf die Ausführung Ihrer Originalschrauben (Kegel- oder Kugelbund, Gewinde- u. Schaftlänge)!

Spurverbreiterung - Systeme

SYSTEM 3 **Festverschraubtes System mit zweifacher Zentrierung und eingepressten Stehbolzen**

- **FESTVERSCHRAUBTE SPURVERBREITERUNG MIT DOPPELTER ZENTRIERUNG**
- **SCHEIBE WIRD MIT DEN MITGELIFERTEN BEFESTIGUNGSMATERIALIEN AM FAHRZEUG BEFESTIGT**
- **RAD WIRD MIT ORIGINALEN MUTTERN AN DER SCHEIBE MONTIERT**



Das festverschraubte System 3 wird mit den mitgelieferten Befestigungsmaterialien am Fahrzeug befestigt. Im Anschluss kann die Felge mit Radmuttern an der Spurverbreiterung angebracht werden. Falls das Fahrzeug serienmäßig bereits mit Radmuttern ausgestattet ist, so können diese natürlich weiterverwendet werden.

Telefax: 09172 / 66 79 - 70 Telefon: 09172 / 66 79 - 0

Spurverbreiterung - Systeme

SYSTEM 4 **Festverschraubtes System mit zweifacher Zentrierung und Schraubgewinden**

- **FESTVERSCHRAUBTE SPURVERBREITERUNG MIT DOPPELTER ZENTRIERUNG**
- **SCHEIBE WIRD MIT DEN MITGELIEFERTEN BEFESTIGUNGSMATERIALIEN AM FAHRZEUG BEFESTIGT**
- **RAD WIRD MIT ORIGINALEN RADSCHRAUBEN AN DER SCHEIBE MONTIERT**



Das festverschraubte System 4 wird ebenfalls mit den mitgelieferten Befestigungsmaterialien am Fahrzeug befestigt. Im Anschluss kann die Felge hier mit Radschrauben an der Spurverbreiterung angebracht werden. Die serienmäßigen Radschrauben können i.d.R. weiterverwendet werden.

Spurverbreiterung - Systeme

SYSTEM 4D **Festverschraubtes System mit integrierter Fettkappe für Mercedes-Benz**

- **SPURVERBREITERUNG MIT DOPPELTER ZENTRIERUNG SPEZIELL FÜR MERCEDES BENZ UND FAHRZEUGE MIT FETTKAPPE**
- **SCHEIBE WIRD MIT MITGELIEFERTEN RADSCHRAUBEN AM FAHRZEUG BEFESTIGT**
- **RAD WIRD MIT ORIGINALEN RADSCHRAUBEN AN DER SCHEIBE MONTIERT**



Die originale Fettkappe muss entfernt werden. Die Funktion der Fettkappe wird durch die Spurverbreiterung übernommen. Die für die doppelte Verschraubung zusätzlich benötigten Befestigungsmaterialien sind im Lieferumfang enthalten. Die originalen Radschrauben können i.d.R. weiterverwendet werden. Alle unsere Distanz- und Adaptionsscheiben werden aus einer hochfester Aluminium-Magnesium-Legierung hergestellt.

Telefax: 09172 / 66 79 - 70 Telefon: 09172 / 66 79 - 0

Spurverbreiterung - Systeme

SYSTEM 4B & 4H **Festverschraubtes System mit zweifacher Zentrierung und Gewindeeinsätzen**

- **FESTVERSCHRAUBTE SPURVERBREITERUNG MIT DOPPELTER ZENTRIERUNG**
- **SCHEIBE WIRD MIT DEN MITGELIEFERTEN BEFESTIGUNGSMATERIALIEN AM FAHRZEUG BEFESTIGT**
- **RAD WIRD MIT ORIGINALEN RADSCHRAUBEN AN DER SCHEIBE MONTIERT**
- **GEWINDEEINSÄTZE AUS EDEHLSTAHL (4H) ODER STAHL (4B)**



Die für die doppelte Verschraubung zusätzlich benötigten Befestigungsmaterialien sind im Lieferumfang enthalten. Die originalen Radschrauben können i.d.R. weiterverwendet werden. Alle unsere Distanz- und Adaptionsscheiben werden aus einer hochfester Aluminium-Magnesium-Legierung hergestellt. Für extreme Beanspruchungen werden verstärkte Gewindeeinsätze eingepresst.

Alfa Romeo

Lochkreis: 98/4	Nabenlochbohrung: 58,1	Gewinde: M12x1,25	
Fahrzeug / Verkaufsbezeichnung:	**Baujahr:**	**Typ:**	**ET: 2% I TGA I SA**
145	1994-2001	930	28 I 23 I -
146	1995-2000	930	28 I 23 I -
MiTo	2008-	955	25 I 14 I -

SYSTEM 5

Breite pro Scheibe	Art.Nr.	Auflagen	Preis pro Paar in EUR
3 mm	10291		32,00
5 mm	10203		34,00
8 mm	10023	N1	37,00
10 mm	10287	N1	40,00

SYSTEM 2

Breite pro Scheibe	Art.Nr.	Auflagen	Preis pro Paar in EUR
5 mm	12441	N3, N4	61,00
8 mm	12407	N3, N6, P1	67,00
10 mm	12104	N3, P1	TOP-PREIS 64,00
12 mm	12076	N3	71,00
15 mm	12105	N3, P1	TOP-PREIS 68,00
16 mm	12070		76,00
20 mm	12106	P1	80,00
25 mm	12107		85,00

SYSTEM 4

Breite pro Scheibe	Art.Nr.	Auflagen	Preis pro Paar in EUR
20 mm	13101S	F2, S5, R13	115,00
25 mm	13102S	F2, R13	121,00
30 mm	13144S	F2, R13	127,00
35 mm	13145S	F2, R13	133,00
45 mm	13259S	F2, R13	145,00
50 mm	13260S	F2, R13	151,00
55 mm	13374S	F2, R13	157,00
60 mm	13332S	F2, R13	162,00

Lochkreis: 98/5	Nabenlochbohrung: 58,1	Gewinde: M12x1,25	
Fahrzeug / Verkaufsbezeichnung:	**Baujahr:**	**Typ:**	**ET: 2% I TGA I SA**
147	2000-2010	937	20 I 7,5 I -
156, GTA, Sportwagon	1997-2007	932	20 I 8 I -
GT, GTA	2003-2010	937	17 I - I -
Spider, Coupe, GTV	1994–2005	916	15 I 5 I -

SYSTEM 5

Breite pro Scheibe	Art.Nr.	Auflagen	Preis pro Paar in EUR
3 mm	10017		32,00
5 mm	10204		34,00
8 mm	10301	N1	37,00
10 mm	10079	N1	40,00

SYSTEM 2

Breite pro Scheibe	Art.Nr.	Auflagen	Preis pro Paar in EUR
8 mm	12091	N3	74,00
10 mm	12108/20	N3, P1, NK09	76,00
12 mm	12074	N3, P1	78,00
15 mm	12109	N3, P1	TOP-PREIS 63,00
16 mm	12072		82,00
20 mm	12110		84,00
25 mm	12111		85,00

SYSTEM 4

Breite pro Scheibe	Art.Nr.	Auflagen	Preis pro Paar in EUR
20 mm	13103S	S5	118,00
25 mm	13104S		123,00
30 mm	13170S		130,00
35 mm	13171S		136,00
40 mm	13173S		142,00
60 mm	13333S		166,00

ANLEITUNG KATALOG

Um anhand des Kataloges prüfen zu können, welche Spurverbreiterungen für Sie in Frage kommen, benötigen Sie zunächst zwingend die Einpresstiefen Ihrer Felgen. Diese sind in der Regel im Gutachten, oder auf den Felgen selbst, zu finden. Suchen Sie sich nun bitte die ET-Grenzen für Ihr Fahrzeug heraus, diese sind jeweils beim entsprechenden Modell angegeben. Hier können Sie sich am Wert „TGA“ orientieren. Falls kein Teilegutachten vorhanden sein sollte, so gilt die ebenfalls angegebene „2%“-Grenze. Die ET-Grenze „SA“ gilt nur in Verbindung mit einem unserer Fahrwerksfestigkeitsgutachten, die Lizenzen zur einmaligen Eintragung können bei uns käuflich erworben werden.

Da Distanz- und Adapterscheiben quasi als Verlängerung der Felgenanlagefläche fungieren, muss zur Ermittlung der effektiven Einpresstiefe die Stärke der Scheibe von der Einpresstiefe der Felge subtrahiert werden. Die effektive Einpresstiefe darf nicht unter der von uns angegeben ET Grenze liegen, da diese die maximal geprüfte Untergrenze darstellt. Selbstverständlich müssen neben den ET-Grenzen auch weitere Auflagen, wie z.B. Radabdeckung und Freigängigkeit beachtet werden.

Zulässiges Beispiel:

TGA-Grenze Fahrzeug: 20 mm

Felge ET 45 – Distanzscheibe 20 mm = effektive Einpresstiefe 25 mm

Effektive ET ist größer, als die TGA-Grenze – somit zulässig

Felge ET45 – TGA-Grenze 20 mm = Distanzscheibe max. 25 mm

Es können somit Distanzscheiben bis zu 25 mm Stärke verbaut werden!

Alle im Katalog genannten Preise verstehen sich in EURO inkl. gesetzlicher Mehrwertsteuer und exkl. Versandkosten. Technische sowie preisliche Änderungen vorbehalten. Rechtliche Ansprüche aufgrund von Irrtümer oder Druckfehler sind ausgeschlossen.

Telefax: 09172 / 66 79 - 70 Telefon: 09172 / 66 79 - 0

Alfa Romeo



Lochkreis: 108/5	Nabenlochbohrung: 58,1	Gewinde: M12x1,25		
Fahrzeug / Verkaufsbezeichnung:	**Baujahr:**	**Typ:**	**ET:**	**2% I TGA I SA**
166	1998–2007	936	26	26 I -

SYSTEM 5

Breite pro Scheibe	Art.Nr.	Auflagen	Preis pro Paar in EUR
3 mm	10115		33,00
5 mm	10087		36,00
8 mm	10088	N1	40,00
10 mm	10061	N1	42,00

SYSTEM 2

Breite pro Scheibe	Art.Nr.	Auflagen	Preis pro Paar in EUR
8 mm	12018	N3	71,00
10 mm	12340	N3, P1	73,00
12 mm	12447	N3, P1	76,00
15 mm	12341	N3	79,00
20 mm	12342		86,00
25 mm	12343		92,00

SYSTEM 4

Breite pro Scheibe	Art.Nr.	Auflagen	Preis pro Paar in EUR
20 mm	13003S	S5	125,00
22 mm	13301S		127,00
25 mm	13004S		132,00
30 mm	13005S		138,00
35 mm	13006S		145,00

Lochkreis: 110/5	Nabenlochbohrung: 65,1	Gewinde: M12x1,25		
Fahrzeug / Verkaufsbezeichnung:	**Baujahr:**	**Typ:**	**ET:**	**2% I TGA I SA**
Giulietta	2010-	940	26	26 I -

SYSTEM 5

Breite pro Scheibe	Art.Nr.	Auflagen	Preis pro Paar in EUR
3 mm	10289		33,00
5 mm	10218		TOP-PREIS 29,00
6 mm	10134	N1	37,00
8 mm	10119	N1	40,00
10 mm	10228	N1	42,00

SYSTEM 2

Breite pro Scheibe	Art.Nr.	Auflagen	Preis pro Paar in EUR
10 mm	12180	N3, P1	TOP-PREIS 61,00
13 mm	12464	N3, P1	81,00
14 mm	12024	N3	82,00
15 mm	12181	N3, P1	TOP-PREIS 66,00
18 mm	12444		83,00
20 mm	12182		85,00
23 mm	12331		89,00
25 mm	12183		92,00

SYSTEM 4H

Breite pro Scheibe	Art.Nr.	Auflagen	Preis pro Paar in EUR
20 mm	13190HS	S5, R6	133,00
25 mm	13191HS	R6	155,00
30 mm	13192HS	R6	162,00
35 mm	13193HS	R6	168,00

Lochkreis: 110/5	Nabenlochbohrung: 65,1	Gewinde: M14x1,5		
Fahrzeug / Verkaufsbezeichnung:	**Baujahr:**	**Typ:**	**ET:**	**2% I TGA I SA**
159	2005–2011	939	19	19 I 4
159 Sportwagon	2006–2011	939	19	19 I 4
Brera	2005–2010	939	26	19 I 4
Spider	2006–2010	939	26	19 I 4

SYSTEM 5

Breite pro Scheibe	Art.Nr.	Auflagen	Preis pro Paar in EUR
3 mm	10289		33,00
5 mm	10218		TOP-PREIS 29,00
6 mm	10134	N1	37,00
8 mm	10119	N1	40,00
10 mm	10228	N1	42,00

SYSTEM 2

Breite pro Scheibe	Art.Nr.	Auflagen	Preis pro Paar in EUR
10 mm	12180	N3, P1	TOP-PREIS 61,00
13 mm	12464	N3, P1	81,00
14 mm	12024	N3	82,00
15 mm	12181	N3, P1	TOP-PREIS 66,00
18 mm	12444		83,00
20 mm	12182		85,00
23 mm	12331		89,00
25 mm	12183		92,00

SYSTEM 4

Breite pro Scheibe	Art.Nr.	Auflagen	Preis pro Paar in EUR
20 mm	13413S	S5	125,00
25 mm	13414S		132,00
30 mm	13415S		138,00
35 mm	13416S		145,00

Aston Martin

Lochkreis: 100/4	Nabenlochbohrung: 54,1	Gewinde: M12x1,5		
Fahrzeug / Verkaufsbezeichnung:	**Baujahr:**	**Typ:**	**ET:**	**2% I TGA I SA**
Cygnet	2011-	alle		- I - I -

SYSTEM 5

Breite pro Scheibe	Art.Nr.	Auflagen	Preis pro Paar in EUR
3 mm	10080		32,00
5 mm	10212		TOP-PREIS **28,00**
8 mm	10129	N1	37,00

SYSTEM 2

Breite pro Scheibe	Art.Nr.	Auflagen	Preis pro Paar in EUR
9 mm	12015	N3	68,00
10 mm	12162	N3, P1	TOP-PREIS **58,00**
14 mm	12467	N3	73,00
15 mm	12163	N3	TOP-PREIS **62,00**
20 mm	12164		80,00
25 mm	12165		85,00

SYSTEM 3

Breite pro Scheibe	Art.Nr.	Auflagen	Preis pro Paar in EUR
15 mm	14650S	B2, B1	127,00
20 mm	14025S	B1	132,00
25 mm	14034S	B1	138,00
30 mm	14097S		144,00
35 mm	14098S		150,00
40 mm	14416S		156,00
45 mm	14482S		162,00
50 mm	14839S		168,00
55 mm	14751S		174,00
60 mm	14566S		180,00

Lochkreis: 114,3/5	Nabenlochbohrung: 68,1	Gewinde: M14x2,0		
Fahrzeug / Verkaufsbezeichnung:	**Baujahr:**	**Typ:**	**ET:**	**2% I TGA I SA**
DB9	2004-2008	VH1	34 I 43 I -	
DBS	2007-	VH1	27 I 39 I -	
Rapide	2009-	RAPIDE	- I - I -	
V12 Vanquish	2001–2007	AMV03	- I - I -	
V8 Vantage	2005-	VH2	47,5 I - I -	

SYSTEM 5

Breite pro Scheibe	Art.Nr.	Auflagen	Preis pro Paar in EUR

SYSTEM 2

Breite pro Scheibe	Art.Nr.	Auflagen	Preis pro Paar in EUR
12 mm	12487	N3	80,00
15 mm	12495	N3	85,00

SYSTEM 3

Breite pro Scheibe	Art.Nr.	Auflagen	Preis pro Paar in EUR
15 mm	14677S	B2, B1, B6	162,00
20 mm	14678S	B1, B6	167,00
25 mm	14679S	B1, B6	177,00
30 mm	14680S	B1, B6	187,00
35 mm	14681S	B1	197,00
40 mm	14682S	B1	207,00

Telefax: 09172 / 66 79 - 70 Telefon: 09172 / 66 79 - 0

Audi

Lochkreis: 100/5	Nabenlochbohrung: 57,1	Gewinde: M14x1,5		
Fahrzeug / Verkaufsbezeichnung:	**Baujahr:**	**Typ:**	**ET:**	**2% I TGA I SA**
A1	2010-	8X		14 I 14 I 1
A2	1999-2005	8Z		13 I -2 I -
A3, S3	1996-2003	8L		23 I 13 I -
S3	1996-2003	8L		23 I 13 I -
TT	1998-2006	8N		16 I 1 I -5
TT Cabrio	1998-2006	8N		16 I 1 I -5
TT Quattro	1998-2006	8N		16 I 1 I -35

SYSTEM 5

Breite pro Scheibe	Art.Nr.	Auflagen	Preis pro Paar in EUR
3 mm	10225		32,00
4 mm	10321		33,00
5 mm	10205		TOP-PREIS 29,00
6 mm	10070	N1	35,00
7 mm	10274	N1	36,00
8 mm	10025	N1	37,00
10 mm	10224	N1	39,00

SYSTEM 2

Breite pro Scheibe	Art.Nr.	Auflagen	Preis pro Paar in EUR
5 mm	12503	N3	67,00
6 mm	12375	N3, P1	69,00
8 mm	12378	N3, N9, P1	71,00
10 mm	12118	N3, P1	TOP-PREIS 63,00
12 mm	12079	N3, P1	73,00
13 mm	12080	N3, P1	74,00
15 mm	12119	N3, P1	TOP-PREIS 66,00
17 mm	12466		83,00
18 mm	12448		84,00
20 mm	12120	P1	TOP-PREIS 72,00
25 mm	12121		91,00

SYSTEM 4H

Breite pro Scheibe	Art.Nr.	Auflagen	Preis pro Paar in EUR
20 mm	13237HS	S5	130,00
25 mm	13141HS		137,00
30 mm	13142HS		143,00
35 mm	13143HS		150,00
40 mm	13152HS		157,00
50 mm	13083HS		171,00



JETZT NUR NOCH

199,00 EUR

Probemontagekoffer

Unser universales Profi-Probemontage-Set ist die ideale Ausrüstung für Ihre Werkstatt zur Prüfung der Freigängigkeit.

Die Adapterscheiben passen auf eine Vielzahl von Fahrzeugen zur Ermittlung der idealen Scheibenstärke.

Art.Nr.: KOFFER17

Audi

Lochkreis: 112/5	Nabenlochbohrung: 57,1	Gewinde: M14x1,5	
Fahrzeug / Verkaufsbezeichnung:	**Baujahr:**	**Typ:**	**ET: 2% I TGA I SA**
A3 Sportback	2004-2012	8PA	33 I 18 I 5
A3, S3	2003-2012	8P	33 I 18 I 5
A3, S3	2012-	8V	31 I - I -
A4, S4 (B5)	1996-2001	8D	20 I 20 I -
A4, S4 Avant (B5)	1996-2001	8D	20 I 20 I -
A4, S4 Avant (B6)	2000-2004	8E, 8H	26 I 3 I 3
A4, S4 incl. Cabrio (B6)	2000-2004	8E, 8H	26 I 3 I 3
A4, S4 incl. Cabrio (B7)	2004-2008	8E, 8H	27 I 3 I -
A4, S4 Quattro (B5)	1994-2001	8D	20 I 20 I -
A4, S4 Quattro (B6)	2000-2004	8E,QB6	23 I 23 I 23
A4, S4 Quattro (B7)	2005-2008	8E	26 I 23 I -
A6 (C5)	1997-2004	4B (Allroad)	25 I 1 I -
A6 (C5) Quattro	1997-2004	4B	25 I 10 I -
A6 (C6)	2004-2011	4F	20 I 19 I -
A6 (C6) Quattro	2004-2011	4F (Allroad)	20 I - I -
A8 (D2)	1994-2002	4D	27 I 15 I -
A8 (D3)	2002-2010	4E	25 I 26 I -
Q3	2011-	8U	18 I - I -
R8, R8 Quattro	2006-	42	27 I 27 I -
RS3	2011-	8P, 8PA*	35 I 18 I 5
RS4	1999-2001	(B5) - 8D	6 I 5 I -
RS4	2005-2009	(B7) - 8E	6 I 6 I -
RS6 (C5)	2002-2004	4B	29 I - I -
RS6 (C6)	2008-2010	4F	29 I 14 I -
RS7 (C8)	2013-	4G	20 I 14 I -
S6 (C6)	2006-2010	4F	27 I 19 I -
S8 (D2)	1996-2002	4D*	24 I - I -
S8 (D3)	2006-2010	4E	24 I 26 I -
TT	2006-	8J	30 I 30 I -
TT Cabrio	2007-	8J	30 I 30 I -
TTS	2006-	8J	30 I 30 I -

SYSTEM 5

Breite pro Scheibe	Art.Nr.	Auflagen	Preis pro Paar in EUR
3 mm	10225		32,00
4 mm	10321		33,00
5 mm	10205		TOP-PREIS 29,00
6 mm	10070	N1	35,00
7 mm	10274	N1	36,00
8 mm	10025	N1	37,00
10 mm	10224	N1	39,00

SYSTEM 2

Breite pro Scheibe	Art.Nr.	Auflagen	Preis pro Paar in EUR
5 mm	12503	N3	67,00
6 mm	12375	N3, P1	69,00
8 mm	12378	N3, N9, P1	71,00
10 mm	12118	N3, P1	TOP-PREIS 63,00
12 mm	12079	N3, P1	73,00
13 mm	12080	N3, P1	74,00
15 mm	12119	N3, P1	TOP-PREIS 66,00
17 mm	12466		83,00
18 mm	12448		83,00

SYSTEM 4H

Breite pro Scheibe	Art.Nr.	Auflagen	Preis pro Paar in EUR
20 mm	13234HS	S5	131,00
25 mm	13108HS		137,00
30 mm	13109HS		143,00
40 mm	13266HS		157,00
45 mm	13424HS		164,00
50 mm	13086HS		171,00
53 mm	13452HS		175,00
60 mm	13092HS		184,00

Telefax: 09172 / 66 79 - 70 Telefon: 09172 / 66 79 - 0

Audi

Lochkreis: 112/5	Nabenlochbohrung: 66,5	Gewinde: M14x1,5		
Fahrzeug / Verkaufsbezeichnung:	**Baujahr:**	**Typ:**	**ET:**	**2% I TGA I SA**
A4 Allroad (B8)	2009-	8K	13	I -1 I -
A4, S4 (B8)	2007-	8K*	13	I 9 I -1
A4, S4 Quattro (B8)	2009-	8K	13	I -1 I -
A5, S5	2007-	B8, B81	13	I -1 I -
A5, S5 Sportback	2009-	B8, B81	13	I -1 I -
A6, S6 (C7)	2011-	4G*	22	I - I -
A7 Sportback	2010-	4G	11	I - I -
A8 (D4)	2010-	4H	11	I - I -
Q5	2008-	8R, 8R1	12	I 7 I -1
RS4	2012-	(B8) - B8	14	I - I -1
RS5	2010-	B8	14	I - 1 I -
RS6 (C7)	2013-	4G	10	I - I -

SYSTEM 5

Breite pro Scheibe	Art.Nr.	Auflagen	Preis pro Paar in EUR
3 mm	10144		33,00
5 mm	10145		36,00

SYSTEM 2

Breite pro Scheibe	Art.Nr.	Auflagen	Preis pro Paar in EUR
10 mm	12433/55	N3, N10, P1	73,00
12 mm	12434/45	N3, P1, NK14, P8	76,00
15 mm	12435	N3	79,00
18 mm	12457		83,00
20 mm	12436		86,00
25 mm	12437		92,00
30 mm	12459		98,00

SYSTEM 4H

Breite pro Scheibe	Art.Nr.	Auflagen	Preis pro Paar in EUR
20 mm	13440HS	S5, R6	152,00
22 mm	13441HS	R6	155,00
25 mm	13442HS	R6	159,00
28 mm	13443HS	R6	160,00
30 mm	13444HS	R6	166,00
35 mm	13445HS	R6	173,00
40 mm	13487HS	R6	179,00
55 mm	13456HS	R6	192,00

Lochkreis: 130/5	Nabenlochbohrung: 71,6	Gewinde: M14x1,5		
Fahrzeug / Verkaufsbezeichnung:	**Baujahr:**	**Typ:**	**ET:**	**2% I TGA I SA**
Q7	2005-	4L, 4L1	29	I 12 I 7

SYSTEM 5

Breite pro Scheibe	Art.Nr.	Auflagen	Preis pro Paar in EUR

SYSTEM 2P

Breite pro Scheibe	Art.Nr.	Auflagen	Preis pro Paar in EUR
3 mm	12421		71,00
4 mm	12481		73,00
5 mm	12422		75,00
7mm	12423		77,00
10 mm	12424		82,00
13 mm	12499		87,00

SYSTEM 2

Breite pro Scheibe	Art.Nr.	Auflagen	Preis pro Paar in EUR
13 mm	12303	N3	87,00
15 mm	12199		TOP-PREIS 75,00
17 mm	12468		93,00
18 mm	12304		95,00
20 mm	12200		97,00

SYSTEM 4H

Breite pro Scheibe	Art.Nr.	Auflagen	Preis pro Paar in EUR
20 mm	13012HS	S5, R6	143,00
23 mm	13177HS	R6	152,00
25 mm	13013HS	R6	157,00
30 mm	13014HS	R6	161,00
31 mm	13546HS	R6	172,00
33 mm	13547HS	R6	173,00
35 mm	13015HS	R6	175,00
40 mm	13016HS	R6	178,00
45 mm	13378HS	R6	196,00
47 mm	13455HS	R6	201,00
48 mm	13541HS	R6	202,00
50 mm	13379HS	R6	205,00
60 mm	13451HS		222,00

Audi RS - Special Edition

Lochkreis: 112/5	Nabenlochbohrung: 66,5	Gewinde: M14x1,5

Fahrzeug / Verkaufsbezeichnung:	Baujahr:	Typ:	ET: 2% I TGA I SA
RS6 (C7)	2013-	4G	10 I - I -

SYSTEM 2

Breite pro Scheibe	Art.Nr.	Auflagen	Preis pro Paar in EUR
10 mm	12433/55A	N3, N10, P1	76,00
12 mm	12434/45A	N3, P1, NK14, P8	81,00
15 mm	12435/45A	N3	86,00

Um beim „Mythos“ des Audi RS mitzuwirken haben wir spezielle Distanzscheiben mit anthrazitfarbener Eloxalbeschichtung gefertigt, die perfekt mit der dazu passenden Keramikbremse zur Geltung kommen.



Bentley

Lochkreis: 112/5	Nabenlochbohrung: 57,1	Gewinde: M14x1,5

Fahrzeug / Verkaufsbezeichnung:	Baujahr:	Typ:	ET: 2% I TGA I SA
Continental Flying Spur	2005-	3W - Limousine	25 I 11 I -
Continental GT	2003-	3W - Coupe	25 I 11 I -
Continental GTC	2006-	3W - Cabrio	25 I 11 I -

SYSTEM 5

Breite pro Scheibe	Art.Nr.	Auflagen	Preis pro Paar in EUR
3 mm	10225		32,00
4 mm	10321		33,00
5 mm	10205	TOP-PREIS	29,00
6 mm	10070	N1	35,00
7 mm	10274	N1	36,00
8 mm	10025	N1	37,00
10 mm	10224	N1	39,00

SYSTEM 2

Breite pro Scheibe	Art.Nr.	Auflagen	Preis pro Paar in EUR
5 mm	12503	N3	67,00
6 mm	12375	N3, P1	69,00
8 mm	12378	N3, N9, P1	71,00
10 mm	12118	N3, P1	TOP-PREIS 63,00
12 mm	12079	N3, P1	73,00
13 mm	12080	N3, P1	74,00
15 mm	12119	N3, P1	TOP-PREIS 66,00
17 mm	12466		83,00
18 mm	12448		83,00
20 mm	12120	P1	TOP-PREIS 72,00
25 mm	12121		91,00

SYSTEM 4H

Breite pro Scheibe	Art.Nr.	Auflagen	Preis pro Paar in EUR
20 mm	13234HS	S5	131,00
25 mm	13108HS		137,00
30 mm	13109HS		143,00
40 mm	13266HS		157,00
45 mm	13424HS		164,00
50 mm	13086HS		171,00
53 mm	13452HS		175,00
60 mm	13092HS		184,00

Telefax: 09172 / 66 79 - 70 Telefon: 09172 / 66 79 - 0

BMW

Lochkreis: 120/5	Nabenlochbohrung: 72,6	Gewinde: M14x1,25		
Fahrzeug / Verkaufsbezeichnung:	**Baujahr:**	**Typ:**	**ET:**	**2% I TGA I SA**
1er	2011-	(F20) - 1K4	18	12 -
3er	2011-	(F30) - 3L	16	- -
3er Touring	2012-	(F31) - 3K	16	- -
5er	2010-	(F10) - 5L	15	- -
5er GT	2009-	(F07) - K-N1	10	-5 -
5er Touring	2010-	(F11) - 5K, K-N1	15	15 -
6er Cabrio	2011-	(F12) - 6C	15	15 -
6er Coupe	2011-	(F13) - 6C	15	15 -
6er Gran Coupe	2012-	(F06) - 6C	15	- -
7er	2008-	(F01, F02) - 701, 7L, HY	10	10 -
M5	2011-	(F10) - M5/6	17	15 -
M6 Cabrio	2012-	(F12) - M5/6	17	15 -
M6 Coupe	2012-	(F13) - M5/6	17	15 -
X3	2010-	(F25) - X-N1, X3	23	- -

Lochkreis: 120/5 — Nabenlochbohrung: 72,6 — Gewinde: M14x1,25

SYSTEM 5

Breite pro Scheibe	Art.Nr.	Auflagen	Preis pro Paar in EUR
3 mm	10242		33,00
4 mm	10138		34,00
5 mm	10206		TOP-PREIS 29,00
6 mm	10022	N1	37,00
7 mm	10276	N1	38,00
10 mm	10121	N1	42,00

SYSTEM 2

Breite pro Scheibe	Art.Nr.	Auflagen	Preis pro Paar in EUR
6 mm	12295	N3, P1	68,00
8 mm	12398	N3, P1	71,00
10 mm	12124	N3, P1	TOP-PREIS 61,00
11 mm	12430	N3, P1	75,00
12 mm	12334	N3, N4, P1	76,00
13 mm	12335	N3, P1	77,00
15 mm	12125	N3, P1	TOP-PREIS 66,00
16 mm	12229		81,00
18 mm	12029		83,00
20 mm	12126		TOP-PREIS 72,00
25 mm	12127		92,00

SYSTEM 4H

Breite pro Scheibe	Art.Nr.	Auflagen	Preis pro Paar in EUR
20 mm	13458HS	S5, R16	138,00
25 mm	13459HS		147,00
30 mm	13460HS		155,00
35 mm	13461HS		163,00
40 mm	13462HS		171,00
45 mm	13463HS		177,00
50 mm	13464HS		185,00
60 mm	13466HS		200,00



PREIS:
20,00 EUR

Lochkreismessgerät

Geeignet zur eindeutigen Ermittlung des Lochkreises von 4-/5-/6- und 8-Lochfelgen.

Inkl. Aufsteckadaptern für Felgen mit großen Bohrungen wie bei LKW üblich.

Art.Nr.: GLKMG

BMW

Lochkreis: 120/5	Nabenlochbohrung: 72,6	Gewinde: M12x1,5	
Fahrzeug / Verkaufsbezeichnung:	**Baujahr:**	**Typ:**	**ET: 2% I TGA I SA**
1er	2004-2011	(E81, E87) - 187, 1K2, 1K4	27 I 12 I -
1er Cabrio	2008-	(E88) - 182, 1C	27 I 12 I -
1er Coupe	2008-	(E82) - 182, 1C	27 I 12 I -
1er M Coupe	2011-	(E82) - M-V	5 I 5 I 5
3er	1990-2000	(E36) - 3B, 3C, 3CG	27 I 12 I -
3er	1998-2005	(E46) - 346L	26 I 12 I -15
3er	2005-2011	(E90) - 3L, 390L	16 I 4 I 4
3er Cabrio	1990-2000	(E36) - 3B, 3C, 3CG	27 I 12 I -
3er Cabrio	2000-2007	(E46) - 346R, 2C	27 I 12 I -
3er Cabrio	2007-2011	(E93) - 3C, 392C	16 I 4 I -
3er Compact	1990-2000	(E36) - 3B, 3C, 3CG	27 I 12 I -
3er Compact	2001-2004	(E46) - 346K	26 I 12 I -15
3er Coupe	1990-2000	(E36) - 3B, 3C, 3CG	27 I 12 I -
3er Coupe	1999-2006	(E46) - 346C	27 I 12 I -
3er Coupe	2006-	(E92) - 3C, 392C	16 I 4 I -
3er Touring	1990-2000	(E36) - 3B, 3C, 3CG	27 I 12 I -
3er Touring	1999-2005	(E46) - 346L	26 I 12 I -15
3er Touring	2005-2011	(E91) - 3K, 390L	16 I 4 I -
3er xDrive	2005-2011	(E90, E91, E92) - 390X, 3L	16 I -6 I -16
5er	2003–2010	(E60) - 560L	3 I 5 I -10
5er Touring	2003–2010	(E61) - 560L	3 I 5 I -10
5er xDrive	2008-2010	(E60, E61) - 560X	3 I 28 I -
6er Cabrio	2004-2010	(E64) - 663C	-1 I -6 I -16
6er Coupe	2003-2010	(E63) - 663C	-1 I -6 I -16
7er	1994-2001	(E38) - 7/G	-2 I -10 I -
M3	1996–2000	(E36) - M3B, M3/B	27 I 11 I -
M3	2000–2006	(E46) - M346	32 I 10 I -
M3	2007-	(E90, E92, E93) - M390, M3	14 I 5 I 4
M5	2005-2010	(E60) - M560	5 I -1 I -10
M6 Cabrio	2006–2010	(E64) - M560	-1 I -3 I -10
M6 Coupe	2005–2010	(E63) - M560	-1 I -6 I -16
X1	2009-	(E84) - X1	15 I 5 I -
Z3 Coupe	1995-2002	(E36/8) - R/C	26 I 11 I -
Z3 M Coupe	1995-2002	(E36/8) - MR/C	26 I -6 I -16
Z3 M Roadster	1995-2002	(E36/7) - MR/C	26 I 25 I -
Z3 Roadster	1995-2002	(E36/7) - R/C	26 I 11 I -
Z4	2002-2006	(E85) - Z85	5 I 17 I -
Z4	2009-	(E89) - Z89, ZR	14 I 4 I -
Z4 M Coupe	2006-2008	(E85) - M85	5 I 26 I -
Z8	2000-2003	(E52) - Z52	5 I 5 I -

Telefax: 09172 / 66 79 - 70 Telefon: 09172 / 66 79 - 0

BMW



Lochkreis: 120/5 | Nabenlochbohrung: 72,6 | Gewinde: M12x1,5

SYSTEM 5

Breite pro Scheibe	Art.Nr.	Auflagen	Preis pro Paar in EUR
3 mm	10242		33,00
4 mm	10138		34,00
5 mm	10206		TOP-PREIS 29,00
6 mm	10022	N1	37,00
7 mm	10276	N1	38,00
10 mm	10121	N1	42,00

SYSTEM 2

Breite pro Scheibe	Art.Nr.	Auflagen	Preis pro Paar in EUR
6 mm	12295	N3, P1	68,00
8 mm	12398	N3, P1	71,00
10 mm	12124	N3, P1	TOP-PREIS 61,00
11 mm	12430	N3, P1	75,00
12 mm	12334	N3, N4, P1	76,00
13 mm	12335	N3, P1	77,00
15 mm	12125	N3, P1	TOP-PREIS 66,00
16 mm	12229		81,00
18 mm	12029		83,00
20 mm	12126		TOP-PREIS 72,00
25 mm	12127		92,00

SYSTEM 4H

Breite pro Scheibe	Art.Nr.	Auflagen	Preis pro Paar in EUR
20 mm	13216HS	S5	138,00
25 mm	13111HS		146,00
30 mm	13112HS		153,00
35 mm	13113HS		161,00
40 mm	13242HS		171,00
45 mm	13302HS		181,00
50 mm	13211HS		183,00
55 mm	13147HS		192,00
60 mm	13095HS		200,00

Lochkreis: 120/5 | Nabenlochbohrung: 72,6 | Gewinde: M14x1,5

Fahrzeug / Verkaufsbezeichnung:	Baujahr:	Typ:	ET: 2% I TGA I SA
5er Touring	2010-	(F11) - 5K, K-N1	15 I 15 I -
7er	2001-2008	(E65) - 765	9 I -10 I -15
X3	2004–2010	(E83) - X83	24 I 21 I -27
X5	1999–2006	(E53) - X53	25 I 15 I -

SYSTEM 5

Breite pro Scheibe	Art.Nr.	Auflagen	Preis pro Paar in EUR
3 mm	10242		33,00
4 mm	10138		34,00
5 mm	10206		TOP-PREIS 29,00
6 mm	10022	N1	37,00
7 mm	10276	N1	38,00
10 mm	10121	N1	42,00

SYSTEM 2

Breite pro Scheibe	Art.Nr.	Auflagen	Preis pro Paar in EUR
6 mm	12295	N3, P1	68,00
8 mm	12398	N3, P1	71,00
10 mm	12124	N3, P1	TOP-PREIS 61,00
11 mm	12430	N3, P1	75,00
12 mm	12334	N3, N4, P1	76,00
13 mm	12335	N3, P1	77,00
15 mm	12125	N3, P1	TOP-PREIS 66,00
16 mm	12229		81,00
18 mm	12029		83,00
20 mm	12126		TOP-PREIS 72,00
25 mm	12127		92,00

SYSTEM 4H

Breite pro Scheibe	Art.Nr.	Auflagen	Preis pro Paar in EUR
20 mm	13458HS	S5, R16	138,00
25 mm	13459HS		147,00
30 mm	13460HS		155,00
35 mm	13461HS		163,00
40 mm	13462HS		171,00
45 mm	13463HS		177,00
50 mm	13464HS		185,00
60 mm	13466HS		200,0

BMW

Lochkreis: 120/5	Nabenlochbohrung: 74,1	Gewinde: M12x1,5		
Fahrzeug / Verkaufsbezeichnung:	**Baujahr:**	**Typ:**	**ET:**	**2% I TGA I SA**
5er	1995-2003	(E39) - 5/D		5 I -2 I -18
5er Touring	1995-2003	(E39) - 5/D		5 I -2 I -18
M5	1998-2003	(E39S) - M539		5 I 10 I -

SYSTEM 5

Breite pro Scheibe	Art.Nr.	Auflagen	Preis pro Paar in EUR
3 mm	10226		33,00
4 mm	10128		34,00
5 mm	10227		36,00

SYSTEM 2

Breite pro Scheibe	Art.Nr.	Auflagen	Preis pro Paar in EUR
7 mm	12026	N3	70,00
8 mm	12492	N3	71,00
9 mm	12062	N3	72,00
10 mm	12307	N3, P1	TOP-PREIS **61,00**
12 mm	12037	N3	76,00
15 mm	12308	N3	TOP-PREIS **66,00**
18 mm	12020		83,00
20 mm	12309		86,00
25 mm	12310		92,00

SYSTEM 4

Breite pro Scheibe	Art.Nr.	Auflagen	Preis pro Paar in EUR
20 mm	13215S	S5	133,00
25 mm	13219S		141,00
30 mm	13220S		148,00
35 mm	13221S		156,00
40 mm	13336S		164,00
43 mm	13495S		156,00
45 mm	13337S		170,00
50 mm	13338S		178,00

Lochkreis: 120/5	Nabenlochbohrung: 74,1	Gewinde: M14x1,25		
Fahrzeug / Verkaufsbezeichnung:	**Baujahr:**	**Typ:**	**ET:**	**2% I TGA I SA**
X5	2013-	(F15) - X5		22 I - I -

SYSTEM 5

Breite pro Scheibe	Art.Nr.	Auflagen	Preis pro Paar in EUR
3 mm	10226		33,00
4 mm	10128		34,00
5 mm	10227		36,00

SYSTEM 2

Breite pro Scheibe	Art.Nr.	Auflagen	Preis pro Paar in EUR
7 mm	12026	N3	70,00
8 mm	12492	N3	71,00
9 mm	12062	N3	72,00
10 mm	12307	N3, P1	TOP-PREIS **61,00**
12 mm	12037	N3	76,00
15 mm	12308	N3	TOP-PREIS **66,00**
18 mm	12020		83,00
20 mm	12309		86,00
25 mm	12310		92,00

SYSTEM 4H

Breite pro Scheibe	Art.Nr.	Auflagen	Preis pro Paar in EUR
20 mm	13286HS	S5	146,00
25 mm	13287HS		154,00
30 mm	13288HS		162,00
35 mm	13289HS		170,00
40 mm	13290HS		172,00
50 mm	13449HS		180,00
60 mm	13465HS		188,00

Telefax: 09172 / 66 79 - 70 Telefon: 09172 / 66 79 - 0

BMW

Lochkreis: 120/5	NLB: VA 74,1 I HA 72,6	Gewinde: M14x1,25		
Fahrzeug / Verkaufsbezeichnung:	**Baujahr:**	**Typ:**	**ET:**	**2% I TGA I SA**
X5 M	2009-	(E70) - X7M	22	10 I 5
X6	2008-	(E71) - X70	25	10 I 5
X6 M	2009-	(E71) - X7M	22	10 I 5

SYSTEM 5

Breite pro Scheibe	Art.Nr.	Auflagen	Preis pro Paar in EUR
Vorderachse			
3 mm	10226		33,00
4 mm	10128		34,00
5 mm	10227		36,00
Hinterachse			
3 mm	10242		33,00
4 mm	10138		34,00
5 mm	10206	TOP-PREIS	29,00
6 mm	10022	N1	37,00
7 mm	10276	N1	38,00
10 mm	10121	N1	42,00

SYSTEM 2

Breite pro Scheibe	Art.Nr.	Auflagen	Preis pro Paar in EUR
Vorderachse			
7 mm	12026	N3	70,00
8 mm	12492	N3	71,00
9 mm	12062	N3	72,00
10 mm	12307	N3, P1 TOP-PREIS	61,00
12 mm	12037	N3	76,00
15 mm	12308	N3 TOP-PREIS	66,00
18 mm	12020		83,00
20 mm	12309		86,00
25 mm	12310		92,00
Hinterachse			
6 mm	12295	N3, P1	68,00
8 mm	12398	N3, P1	71,00
10 mm	12124	N3, P1 TOP-PREIS	61,00
11 mm	12430	N3, P1	75,00
12 mm	12334	N3, N4, P1	76,00
13 mm	12335	N3, P1	77,00
15 mm	12125	N3, P1 TOP-PREIS	66,00
16 mm	12229		81,00
18 mm	12029		83,00
20 mm	12126	TOP-PREIS	72,00
25 mm	12127		92,00

SYSTEM 4H

Breite pro Scheibe	Art.Nr.	Auflagen	Preis pro Paar in EUR
Vorderachse			
20 mm	13286HS	S5	146,00
25 mm	13287HS		154,00
30 mm	13288HS		162,00
35 mm	13289HS		170,00
40 mm	13290HS		178,00
50 mm	13449HS		192,00
60 mm	13465HS		207,00
Hinterachse			
20 mm	13458HS	S5	138,00
25 mm	13459HS		147,00
30 mm	13460HS		155,00
35 mm	13461HS		163,00
40 mm	13462HS		171,00
45 mm	13463HS		177,00
50 mm	13464HS		185,00
60 mm	13466HS		200,00



Schraubenmesslehre

Mit der Schraubenmesslehre überprüfen und bestimmen Sie die Kenngrößen, wie Gewindesteigung, Durchmesser, Länge, Schlüsselweite, und Sitz von Radbefestigungsmitteln.

Art.Nr.: GSML

PREIS:
19,00 EUR



Cadillac

Lochkreis: 110/5	Nabenlochbohrung: 65,1	Gewinde: M12x1,5
Fahrzeug / Verkaufsbezeichnung:	Baujahr:	Typ: ET: 2% I TGA I SA
BLS	2005-2009	YSCF 26 I 11 I -

SYSTEM 5

Breite pro Scheibe	Art.Nr.	Auflagen	Preis pro Paar in EUR
3 mm	10289		33,00
5 mm	10218		TOP-PREIS 29,00
6 mm	10134	N1	37,00
8 mm	10119	N1	40,00
10 mm	10228	N1	42,00

SYSTEM 2

Breite pro Scheibe	Art.Nr.	Auflagen	Preis pro Paar in EUR
10 mm	12180	N3, P1	TOP-PREIS 61,00
13 mm	12464	N3, P1	81,00
14 mm	12024	N3	82,00
15 mm	12181	N3, P1	TOP-PREIS 66,00
18 mm	12444		87,00
20 mm	12182		85,00
23 mm	12331		89,00
25 mm	12183		92,00

SYSTEM 3

Breite pro Scheibe	Art.Nr.	Auflagen	Preis pro Paar in EUR
15 mm	14928S	N11, B1, B2	140,00
20 mm	14743S		146,00
25 mm	14744S		153,00
30 mm	14745S		160,00
35 mm	14746S		167,00

Lochkreis: 120,65/5	Nabenlochbohrung: 70,2	Gewinde: M12x1,5
Fahrzeug / Verkaufsbezeichnung:	Baujahr:	Typ: ET: 2% I TGA I SA
XLR	2004-2009	Y 46 I - I -

SYSTEM 5

Breite pro Scheibe	Art.Nr.	Auflagen	Preis pro Paar in EUR
3 mm	10018		35,00
4 mm	10308		36,00
5 mm	10118	N1	38,00
6 mm	10109	N1	39,00
7 mm	10123	N1	41,00
10 mm	10036	N1	45,00

SYSTEM 2

Breite pro Scheibe	Art.Nr.	Auflagen	Preis pro Paar in EUR
10 mm	12415	N3	77,00
12 mm	12416	N3	80,00
13 mm	12036	N3	82,00
15 mm	12405	N3	85,00
17 mm	12450		87,00
20 mm	12469		92,00
25 mm	12470		99,00

SYSTEM 3

Breite pro Scheibe	Art.Nr.	Auflagen	Preis pro Paar in EUR
15 mm	14614S	B2, B1	140,00
18 mm	14297S	B1	145,00
20 mm	14298S	B1	148,00
22 mm	14797S	B1	158,00
25 mm	14299S	B1	162,00
30 mm	14300S	B1	170,00
33 mm	14519S		173,00
35 mm	14301S		178,00
40 mm	14520S		185,00
45 mm	14354S		193,00
50 mm	14334S		199,00
55 mm	14878S		209,00
60 mm	14701S		217,00

Telefax: 09172 / 66 79 - 70 Telefon: 09172 / 66 79 - 0

Cadillac



Lochkreis: 139,7/6	Nabenlochbohrung: 77,9	Gewinde: M12x1,5		
Fahrzeug / Verkaufsbezeichnung:	**Baujahr:**	**Typ:**	**ET:**	**2% I TGA I SA**
Escalade	2006-	GMT926	16	- I -

SYSTEM 5

Breite pro Scheibe	Art.Nr.	Auflagen	Preis pro Paar in EUR
5 mm	10040		44,00
6 mm	10041	N1	46,00
10 mm	10042	N1	54,00

SYSTEM 2

Breite pro Scheibe	Art.Nr.	Auflagen	Preis pro Paar in EUR

SYSTEM 3

Breite pro Scheibe	Art.Nr.	Auflagen	Preis pro Paar in EUR
20 mm	14424S	B1	218,00
25 mm	14425S	B1	229,00
30 mm	14426S		240,00
35 mm	14427S		251,00
40 mm	14428S		262,00

Chevrolet



Lochkreis: 100/4	Nabenlochbohrung: 56,6	Gewinde: M12x1,5		
Fahrzeug / Verkaufsbezeichnung:	**Baujahr:**	**Typ:**	**ET:**	**2% I TGA I SA**
Aveo	2006-2011	KLAS	24	- I -
Aveo	2011-	KLAS*	24	- I -
Kalos	2002-2008	KLAS	24	- I -
Lanos	1997-2004	alle Typen	21	- I -
Nexia	1995-2000	alle Typen	-	- I -
Spark	2010-	KL1M	28	- I -

SYSTEM 5

Breite pro Scheibe	Art.Nr.	Auflagen	Preis pro Paar in EUR
3 mm	10284		32,00
5 mm	10214	TOP-PREIS	28,00
6 mm	10133	N1	35,00
8 mm	10078	N1	37,00
10 mm	10278	N1	TOP-PREIS 32,00

SYSTEM 2

Breite pro Scheibe	Art.Nr.	Auflagen	Preis pro Paar in EUR
7 mm	12242	F1, N3, N9	55,00
10 mm	12174	F1, N3, P1	58,00
12 mm	12021	F1, N3, P1	60,00
15 mm	12175	F1, N3, P1	62,00
20 mm	12176	P1	67,00
25 mm	12177		71,00

SYSTEM 3

Breite pro Scheibe	Art.Nr.	Auflagen	Preis pro Paar in EUR
15 mm	14874S	B1, B2	127,00
20 mm	14722S	B1	132,00
25 mm	14723S	B1	138,00
30 mm	14724S		144,00
35 mm	14725S		150,00



Chevrolet

Lochkreis: 105/5	Nabenlochbohrung: 56,6	Gewinde: M12x1,5
Fahrzeug / Verkaufsbezeichnung:	Baujahr:	Typ: ET: 2% I TGA I SA
Trax	2013-	KL1B 23 I - I -

SYSTEM 5

Breite pro Scheibe	Art.Nr.	Auflagen	Preis pro Paar in EUR
3 mm	10318		33,00
5 mm	10319		36,00
10 mm	10320	N1	42,00

SYSTEM 2

Breite pro Scheibe	Art.Nr.	Auflagen	Preis pro Paar in EUR
10 mm	12473	P1, N3	73,00
15 mm	12474	P1, N3	79,00
20 mm	12475	P1	86,00
25 mm	12476	P1	92,00

SYSTEM 3

Breite pro Scheibe	Art.Nr.	Auflagen	Preis pro Paar in EUR
15 mm	14826S	B1, B2	140,00
20 mm	14827S	B1, B2	146,00
25 mm	14823S		153,00
30 mm	14824S		160,00
35 mm	14828S		167,00

Lochkreis: 114,3/4	Nabenlochbohrung: 56,6	Gewinde: M12x1,5
Fahrzeug / Verkaufsbezeichnung:	Baujahr:	Typ: ET: 2% I TGA I SA
Epica	2006-	KLAL 34 I - I -
Evanda	2002-2006	alle Typen - I - I -
Lacetti	2004-2010	Klan - I - I -
Leganza	2003-	2. Gen - I - I -
Nubira	2004-2010	KLAN 21 I - I -
Rezzo/Tacuma	2000-2004	KLAU - I - I -

SYSTEM 5

Breite pro Scheibe	Art.Nr.	Auflagen	Preis pro Paar in EUR
5 mm	10160		36,00
6 mm	10041	N1	46,00
10 mm	10042	N1	54,00

SYSTEM 3

Breite pro Scheibe	Art.Nr.	Auflagen	Preis pro Paar in EUR
20 mm	14698S	B1	147,00
25 mm	14699S	B1	155,00

SYSTEM 3

Breite pro Scheibe	Art.Nr.	Auflagen	Preis pro Paar in EUR
20 mm	14698S	B1	147,00
25 mm	14699S	B1	155,00
30 mm	14700S		163,00

Lochkreis: 114,3/4	Nabenlochbohrung: 69,1	Gewinde: M12x1,25
Fahrzeug / Verkaufsbezeichnung:	Baujahr:	Typ: ET: 2% I TGA I SA
Matiz	2004-2005	KLYA - I - I -

SYSTEM 5

Breite pro Scheibe	Art.Nr.	Auflagen	Preis pro Paar in EUR
5 mm	10303		36,00

SYSTEM 2

Breite pro Scheibe	Art.Nr.	Auflagen	Preis pro Paar in EUR
10 mm	12426	N3	73,00
15 mm	12427	N3	79,00
20 mm	12428		86,00

SYSTEM 3

Breite pro Scheibe	Art.Nr.	Auflagen	Preis pro Paar in EUR
20 mm	14694S	B1	147,00
25 mm	14695S	B1	155,00
30 mm	14696S		163,00

Telefax: 09172 / 66 79 - 70 Telefon: 09172 / 66 79 - 0

Chevrolet

Lochkreis: 115/5	Nabenlochbohrung: 70,1	Gewinde: M12x1,5
Fahrzeug / Verkaufsbezeichnung:	Baujahr:	Typ:	ET:	2% I TGA I SA
Captiva	2006-	KLAC, KLAD	30	-	-

SYSTEM 5

Breite pro Scheibe	Art.Nr.	Auflagen	Preis pro Paar in EUR
3 mm	10052		33,00
5 mm	10103		36,00
7 mm	10333	N1	38,00
10 mm	10173	N1	42,00

SYSTEM 2

Breite pro Scheibe	Art.Nr.	Auflagen	Preis pro Paar in EUR
10 mm	12097	N3	73,00
15 mm	12098	N3	79,00
20 mm	12099		86,00
25 mm	12472		92,00

SYSTEM 3

Breite pro Scheibe	Art.Nr.	Auflagen	Preis pro Paar in EUR
15 mm	14825S	B1, B2	147,00
17 mm	14924S		150,00
20 mm	14215S	B1	154,00
25 mm	14216S	B1	162,00
30 mm	14217S		170,00
35 mm	14218S		178,00

Chevrolet USA

Lochkreis: 120,65/5	Nabenlochbohrung: 70,2	Gewinde: M12x1,5
Fahrzeug / Verkaufsbezeichnung:	Baujahr:	Typ:	ET:	2% I TGA I SA
Camaro (4. Generation)	1994-2002	F-CAR	40	25	-
Corvette C6	2005-	GMX245	63	49	-
Corvette C7	2013-	alle Typen	-	-	-
Corvette Z06 und Grand Sport	2005-	GMX245 und GMX245 S	44	44	-

SYSTEM 5

Breite pro Scheibe	Art.Nr.	Auflagen	Preis pro Paar in EUR
3 mm	10018		35,00
4 mm	10308		36,00
5 mm	10118	N1	38,00
6 mm	10109	N1	39,00
7 mm	10123	N1	41,00
10 mm	10036	N1	45,00

SYSTEM 2

Breite pro Scheibe	Art.Nr.	Auflagen	Preis pro Paar in EUR
10 mm	12415	N3	77,00
12 mm	12416	N3	80,00
13 mm	12036	N3	82,00
15 mm	12405	N3	85,00
17 mm	12450		87,00
20 mm	12469		92,00
25 mm	12470		99,00

SYSTEM 3

Breite pro Scheibe	Art.Nr.	Auflagen	Preis pro Paar in EUR
15 mm	14614S	B2, B1	140,00
18 mm	14297S	B1	145,00
20 mm	14298S	B1	148,00
22 mm	14797S	B1	158,00
25 mm	14299S	B1	162,00
30 mm	14300S	B1	170,00
33 mm	14519S		173,00
35 mm	14301S		178,00
40 mm	14520S		185,00
45 mm	14354S		193,00
50 mm	14334S		199,00
55 mm	14878S		209,00
60 mm	14701S		217,00

Chevrolet USA

Lochkreis: 120,65/5	Nabenlochbohrung: 66,95	Gewinde: M14x1,5
Fahrzeug / Verkaufsbezeichnung:	Baujahr:	Typ: ET: 2% I TGA I SA
Camaro (5. Generation)	2009-	GMX521 20 I - I -

SYSTEM 5

Breite pro Scheibe	Art.Nr.	Auflagen	Preis pro Paar in EUR
3 mm	10164		35,00
5 mm	10329		38,00
7 mm	10171		41,00

SYSTEM 2

Breite pro Scheibe	Art.Nr.	Auflagen	Preis pro Paar in EUR
10 mm	12489		78,00

SYSTEM 3

Breite pro Scheibe	Art.Nr.	Auflagen	Preis pro Paar in EUR
15 mm	14822S	B1, B2	147,00
20 mm	14790S	B1	154,00
25 mm	14791S		162,00
30 mm	14792S		170,00
35 mm	14793S		178,00

Lochkreis: 165,1/8	Nabenlochbohrung: 120,1	Gewinde: M14x1,5
Fahrzeug / Verkaufsbezeichnung:	Baujahr:	Typ: ET: 2% I TGA I SA
Suburban ab 99	1999-2005	K2500 - I - I -

SYSTEM 5

Breite pro Scheibe	Art.Nr.	Auflagen	Preis pro Paar in EUR

SYSTEM 2

Breite pro Scheibe	Art.Nr.	Auflagen	Preis pro Paar in EUR

SYSTEM 3 ohne Zentrierbund

Breite pro Scheibe	Art.Nr.	Auflagen	Preis pro Paar in EUR
25 mm	14291S	B1, Z1	208,00
30 mm	14292S	B1, Z1	222,00
35 mm	14293S	Z1	235,00
40 mm	14294S	Z1	249,00
45 mm	14295S	Z1	262,00
50 mm	14296S	Z1	275,00

SCC Innenmikrometer

Hochwertiges Innenmikrometer zum Ausmessen von Mittellochbohrungen der Räden mit einem Messbereich von 50 bis 75 mm. Ablesung exakt bis auf 0,01 mm. Holzschachtel im Lieferumfang enthalten.

Art.Nr.: GIMK

PREIS:
95,00 EUR



Telefax: 09172 / 66 79 - 70 Telefon: 09172 / 66 79 - 0

Chrysler

Lochkreis: 100/5	Nabenlochbohrung: 57,1	Gewinde: M12x1,5		
Fahrzeug / Verkaufsbezeichnung:	**Baujahr:**	**Typ:**	**ET:**	**2% I TGA I SA**
Neon	1999-2002	2. Gen	25	- I -
PT Cruiser	2000–2010	PT	21	6,5 I -5
Sebring	2000-2007	JR	27	- I -
Stratus	1995-2001	JA	35	- I -

SYSTEM 5

Breite pro Scheibe	Art.Nr.	Auflagen	Preis pro Paar in EUR
3 mm	10225		32,00
4 mm	10321		33,00
5 mm	10205		TOP-PREIS **29,00**
6 mm	10070	N1	35,00
7 mm	10274	N1	36,00
8 mm	10025	N1	37,00
10 mm	10224	N1	39,00

SYSTEM 2

Breite pro Scheibe	Art.Nr.	Auflagen	Preis pro Paar in EUR
5 mm	12503	N3	67,00
6 mm	12375	N3, P1	69,00
8 mm	12378	N3, N9, P1	71,00
10 mm	12118	N3, P1	TOP-PREIS **63,00**
12 mm	12079	N3, P1	73,00
13 mm	12080	N3, P1	74,00
15 mm	12119	N3, P1	TOP-PREIS **66,00**
17 mm	12466		83,00
18 mm	12448		84,00
20 mm	12120	P1	TOP-PREIS **72,00**
25 mm	12121		91,00

SYSTEM 3

Breite pro Scheibe	Art.Nr.	Auflagen	Preis pro Paar in EUR
20 mm	14195S	B1	140,00
25 mm	14196S	B1	146,00
30 mm	14197S		152,00
35 mm	14198S		158,00
40 mm	14257S		164,00
50 mm	14576S		175,00
60 mm	14278S		187,00

Lochkreis: 112/5	Nabenlochbohrung: 66,6	Gewinde: M12x1,5		
Fahrzeug / Verkaufsbezeichnung:	**Baujahr:**	**Typ:**	**ET:**	**2% I TGA I SA**
Crossfire	2003-2007	ZH	30	5 I -

SYSTEM 5

Breite pro Scheibe	Art.Nr.	Auflagen	Preis pro Paar in EUR

SYSTEM 2

Breite pro Scheibe	Art.Nr.	Auflagen	Preis pro Paar in EUR
5 mm	12417	N3, F1, P1	77,00
7 mm	12286	N3, F1	79,00
9 mm	12060	N3, N9, F1	80,00
10 mm	12168	N3, F1, P1	TOP-PREIS **67,00**
12 mm	12025	N3, F1	80,00
13 mm	12061	F1, N3	82,00
15 mm	12169	F1, N3, P1	TOP-PREIS **71,00**
16 mm	12372	F1	85,00
17 mm	12377	F1	87,00
18 mm	12521	F1	89,00
19 mm	12432	F1	90,00
20 mm	12170	F1	TOP-PREIS **77,00**
25 mm	12171	F1	94,00

SYSTEM 4

Breite pro Scheibe	Art.Nr.	Auflagen	Preis pro Paar in EUR
20 mm	13084S	S5	131,00
22 mm	13235S		142,00
25 mm	13132S		138,00
26 mm	13081S		140,00
27 mm	13055S		142,00
30 mm	13133S		145,00
35 mm	13134S		152,00
40 mm	13228S		160,00
45 mm	13229S		170,00
50 mm	13210S		178,00
55 mm	13480S		187,00
60 mm	13185S		195,00



Chrysler

Lochkreis: 112/5	Nabenlochbohrung: 66,6	Gewinde: M12x1,5
Fahrzeug / Verkaufsbezeichnung:	**Baujahr:**	**Typ:** / **ET:** 2% I TGA I SA
Crossfire	2003-2007	ZH / 30 I 5 I -

SYSTEM 5

Breite pro Scheibe	Art.Nr.	Auflagen	Preis pro Paar in EUR

SYSTEM 2D

Breite pro Scheibe	Art.Nr.	Auflagen	Preis pro Paar in EUR
Vorderachse:			
10 mm	12054	TOP-PREIS	99,00
12 mm	12367		114,00
15 mm	12055	TOP-PREIS	99,00
16 mm	12523		114,00
18 mm	12412		114,00
20 mm	12056		114,00

SYSTEM 4D

Breite pro Scheibe	Art.Nr.	Auflagen	Preis pro Paar in EUR
Vorderachse:			
20 mm	13320S		147,00
22 mm	13321S		147,00
25 mm	13322S		147,00
30 mm	13323S		147,00
35 mm	13324S		147,00

Lochkreis: 114,3/5	Nabenlochbohrung: 67,1	Gewinde: M12x1,5
Fahrzeug / Verkaufsbezeichnung:	**Baujahr:**	**Typ:** / **ET:** 2% I TGA I SA
Sebring	2007-2010	JS / 25 I - I -

SYSTEM 5

Breite pro Scheibe	Art.Nr.	Auflagen	Preis pro Paar in EUR
3 mm	10090		35,00
5 mm	10217		37,00
7 mm	10168	N1	41,00

SYSTEM 2

Breite pro Scheibe	Art.Nr.	Auflagen	Preis pro Paar in EUR
7 mm	12333	N3	73,00
10 mm	12190	N3, P1	65,00
13 mm	12092	N3	82,00
18 mm	12068		89,00
20 mm	12258		92,00
22 mm	12458		94,00
25 mm	12259		99,00

SYSTEM 3

Breite pro Scheibe	Art.Nr.	Auflagen	Preis pro Paar in EUR
15 mm	14585S	B2, B1	147,00
18 mm	14835S	B1, B2	160,00
20 mm	14191S	B1	155,00
30 mm	14193S		170,00
33 mm	14862S		173,00
35 mm	14194S		178,00
40 mm	14495S		185,00
45 mm	14496S		193,00
50 mm	14497S		199,00

Lochkreis: 114,3/5	Nabenlochbohrung: 71,5	Gewinde: M12x1,5
Fahrzeug / Verkaufsbezeichnung:	**Baujahr:**	**Typ:** / **ET:** 2% I TGA I SA
300 M	1999–2004	LR / 25 I 10 I -5
Concorde	1997-2004	2. Gen / - I - I -
Grand Voyager	2008-	ES / 24 I 15 I -
Jeep Wrangler	1997-2006	TJ / 26 I 12 I -

SYSTEM 5

Breite pro Scheibe	Art.Nr.	Auflagen	Preis pro Paar in EUR
3 mm	10016		35,00
5 mm	10240		38,00
8 mm	10047	N1	41,00
10 mm	10241	N1	45,00

SYSTEM 2

Breite pro Scheibe	Art.Nr.	Auflagen	Preis pro Paar in EUR
8 mm	12042	N3, N6	75,00
10 mm	12296	N3	77,00
12 mm	12027	N3	80,00
15 mm	12297	N3	85,00
20 mm	12298		92,00
25 mm	12299		99,00

SYSTEM 3

Breite pro Scheibe	Art.Nr.	Auflagen	Preis pro Paar in EUR
20 mm	14323S	B1	154,00
25 mm	14324S	B1	162,00
30 mm	14325S		170,00
35 mm	14326S		178,00
40 mm	14327S		185,00
60 mm	14633S		217,00

Telefax: 09172 / 66 79 - 70 Telefon: 09172 / 66 79 - 0

Chrysler



Lochkreis: 114,3/5	Nabenlochbohrung: 71,6	Gewinde: M12x1,5

Fahrzeug / Verkaufsbezeichnung:	Baujahr:	Typ:	ET:	2% | TGA | SA
Voyager	1995-2000	3. Gen	24	| - | -
Voyager	2001-2007	4. Gen	25	| 25 | -

SYSTEM 5

Breite pro Scheibe	Art.Nr.	Auflagen	Preis pro Paar in EUR
3 mm	10016		35,00
5 mm	10240		38,00
8 mm	10047	N1	41,00
10 mm	10241	N1	45,00

SYSTEM 2

Breite pro Scheibe	Art.Nr.	Auflagen	Preis pro Paar in EUR
8 mm	12042	N3, N6	75,00
10 mm	12296	N3	77,00
12 mm	12027	N3	80,00
15 mm	12297	N3	85,00
20 mm	12298		92,00
25 mm	12299		99,00

SYSTEM 3

Breite pro Scheibe	Art.Nr.	Auflagen	Preis pro Paar in EUR
20 mm	14323S	B1	154,00
25 mm	14324S	B1	162,00
30 mm	14325S		170,00
35 mm	14326S		178,00
40 mm	14327S		185,00
60 mm	14633S		217,00

Lochkreis: 115/5	Nabenlochbohrung: 71,4	Gewinde: M14x1,5

Fahrzeug / Verkaufsbezeichnung:	Baujahr:	Typ:	ET:	2% | TGA | SA
300 C SRT8	2004–2011	LX SRT8	9	| -6 | -

SYSTEM 5

Breite pro Scheibe	Art.Nr.	Auflagen	Preis pro Paar in EUR
3 mm	10113		35,00
5 mm	10114		38,00
8 mm	10157	N1	41,00

SYSTEM 2

Breite pro Scheibe	Art.Nr.	Auflagen	Preis pro Paar in EUR
8 mm	12042	N3, N6	75,00
10 mm	12296	N3	77,00
12 mm	12027	N3	80,00
15 mm	12297	N3	85,00
20 mm	12298		92,00
25 mm	12299		99,00

SYSTEM 3

Breite pro Scheibe	Art.Nr.	Auflagen	Preis pro Paar in EUR
15 mm	14811S	B1	147,00
18 mm	14842S	B1	151,00
20 mm	14586S	B1	154,00
25 mm	14587S	B1	162,00
30 mm	14588S		170,00
35 mm	14589S		178,00



Citroen

Lochkreis: 98/4	Nabenlochbohrung: 58,1	Gewinde: M12x1,25

Fahrzeug / Verkaufsbezeichnung:	Baujahr:	Typ:	ET:	2%	TGA	SA
Nemo	2007-	A, 225L	29	-	-	

SYSTEM 5

Breite pro Scheibe	Art.Nr.	Auflagen	Preis pro Paar in EUR
3 mm	10291		32,00
5 mm	10203		34,00
8 mm	10023	N1	37,00
10 mm	10287	N1	40,00
15 mm	10288	N1	45,00

SYSTEM 2

Breite pro Scheibe	Art.Nr.	Auflagen	Preis pro Paar in EUR
5 mm	12441	N3, N4	64,00
8 mm	12407	N3, N6, P1	67,00
10 mm	12104	N3, P1	TOP-PREIS 58,00
12 mm	12076	N3	71,00
14 mm	12440	N3	73,00
15 mm	12105	N3, P1	TOP-PREIS 62,00
16 mm	12070		76,00
20 mm	12106	P1	80,00
25 mm	12107		85,00

SYSTEM 4

Breite pro Scheibe	Art.Nr.	Auflagen	Preis pro Paar in EUR
20 mm	13101S	F2, S5, R13	115,00
25 mm	13102S	F2, R13	121,00
30 mm	13144S	F2, R13	127,00
35 mm	13145S	F2, R13	132,00
40 mm	13258S	F2, R13	139,00
45 mm	13259S	F2, R13	145,00
50 mm	13260S	F2, R13	151,00
55 mm	13374S	F2, R13	157,00
60 mm	13332S	F2, R13	162,00

Lochkreis: 98/5	Nabenlochbohrung: 58,1	Gewinde: M14x1,5

Fahrzeug / Verkaufsbezeichnung:	Baujahr:	Typ:	ET:	2%	TGA	SA
C8	2002-2008	E	12	12	-	
Evasion, Synergie	1994-2002	U6, A, 22	15	-	-	
Jumpy	1995-2006	U64, U6U, B	16	-	-	

SYSTEM 5

Breite pro Scheibe	Art.Nr.	Auflagen	Preis pro Paar in EUR
3 mm	10017		32,00
5 mm	10204		34,00
8 mm	10301	N1	37,00
10 mm	10079	N1	40,00

SYSTEM 2

Breite pro Scheibe	Art.Nr.	Auflagen	Preis pro Paar in EUR
8 mm	12091	N3	74,00
10 mm	12108/20	N3, P1, NK09	76,00
12 mm	12074	N3, P1	78,00
15 mm	12109	N3, P1	TOP-PREIS 63,00
16 mm	12072		82,00
20 mm	12110		84,00
25 mm	12111		85,00

SYSTEM 4

Breite pro Scheibe	Art.Nr.	Auflagen	Preis pro Paar in EUR
20 mm	13034S	S5	118,00
25 mm	13035S		124,00
30 mm	13036S		130,00
35 mm	13037S		136,00

Lochkreis: 100/4	Nabenlochbohrung: 54,1	Gewinde: M12x1,5

Fahrzeug / Verkaufsbezeichnung:	Baujahr:	Typ:	ET:	2%	TGA	SA
C1	2005-	P	24	24	-	

SYSTEM 5

Breite pro Scheibe	Art.Nr.	Auflagen	Preis pro Paar in EUR
3 mm	10080		32,00
5 mm	10212	TOP-PREIS	28,00
8 mm	10129	N1	37,00

SYSTEM 2

Breite pro Scheibe	Art.Nr.	Auflagen	Preis pro Paar in EUR
9 mm	12015	N3	65,00
10 mm	12162	N3, P1	TOP-PREIS 58,00
14 mm	12467	N3	70,00
15 mm	12163	N3	TOP-PREIS 62,00
20 mm	12164		80,00
25 mm	12165		85,00

SYSTEM 4

Breite pro Scheibe	Art.Nr.	Auflagen	Preis pro Paar in EUR
20 mm	13389S	S5	115,00
25 mm	13390S		121,00
30 mm	13391S		127,00
35 mm	13392S		133,00
40 mm	13509S		139,00

Telefax: 09172 / 66 79 - 70 Telefon: 09172 / 66 79 - 0

Citroen



Lochkreis: 108/4	Nabenlochbohrung: 65,1	Gewinde: M12x1,25		
Fahrzeug / Verkaufsbezeichnung:	**Baujahr:**	**Typ:**	**ET:**	**2% | TGA | SA**
Berlingo	1996-2009	MF		9 | - | -
Berlingo	2008-	B9 (7)		12 | - | -
C3	2009-	S		5 | - | -
C3 Picasso	2009-	SH		11 | - | -
C3, C3 Pluriel	2002-2009	F (C3), H (Pluriel)		12 | 9 | -
C4	2004-2010	L		11 | 1 | -3
C4	2010-	N		19 | - | -
C4 Picasso	2006-	U		11 | 11 | -
C5	2001-2004	D*(DC)		3 | 3 | -
DS3	2010-	S*		5 | - | -
DS4	2011-	N*		14 | 19 | -
DS5	2011-	K		11 | 19 | -
Saxo	1996-2003	S, S NFT, S HFX		6 | -10 | -
Xantia	1993-2001	X1, X2		3 | - | -
Xsara	1997-2006	N*, N6, NKFW, NFU, NRFN		3 | - | -
Xsara Picasso	1997-2006	C*		3 | - | -

SYSTEM 5

Breite pro Scheibe	Art.Nr.	Auflagen	Preis pro Paar in EUR
3 mm	10299		32,00
5 mm	10219		TOP-PREIS **28,00**
7 mm	10069	N1	36,00
10 mm	10097	N1	40,00
13 mm	10095	N1	43,00
15 mm	10084	N1	45,00
20 mm	10085	N1	51,00
25 mm	10086	N1	57,00

SYSTEM 2

Breite pro Scheibe	Art.Nr.	Auflagen	Preis pro Paar in EUR
6 mm	12149	N3, N6	65,00
10 mm	12192	N3, P1	TOP-PREIS **58,00**
12 mm	12300	N3	71,00
13 mm	12083	N3	72,00
15 mm	12193	N3	TOP-PREIS **62,00**
16 mm	12344		76,00
20 mm	12194		TOP-PREIS **67,00**
22 mm	12301		82,00
23 mm	12404		83,00
24 mm	12362		84,00
25 mm	12195		85,00

SYSTEM 4H

Breite pro Scheibe	Art.Nr.	Auflagen	Preis pro Paar in EUR
20 mm	13002HS	S5, R13	128,00
25 mm	13153HS	R13	134,00
30 mm	13154HS	R13	141,00
35 mm	13155HS	R13	148,00
40 mm	13042HS	R13	163,00
50 mm	13044HS	R13	169,00

Citroen

Lochkreis: 108/5	Nabenlochbohrung: 65,1	Gewinde: M12x1,25		
Fahrzeug / Verkaufsbezeichnung:	**Baujahr:**	**Typ:**	**ET:**	**2% I TGA I SA**
C5	2004-2008	R*(RC) Facelift		11 I 17 I -
C5	2008-	R*(RD)		11 I 17 I -
C6	2005-	T		17 I - I -
XM	1989-2000	Y3, Y4		24 I - I -

SYSTEM 5

Breite pro Scheibe	Art.Nr.	Auflagen	Preis pro Paar in EUR
3 mm	10289		33,00
5 mm	10218		TOP-PREIS 29,00
6 mm	10134	N1	37,00
8 mm	10119	N1	40,00
10 mm	10228	N1	42,00

SYSTEM 2

Breite pro Scheibe	Art.Nr.	Auflagen	Preis pro Paar in EUR
10 mm	12180	N3, P1	TOP-PREIS 61,00
13 mm	12464	N3, P1	81,00
14 mm	12024	N3	82,00
15 mm	12181	N3, P1	TOP-PREIS 66,00
18 mm	12444		83,00
20 mm	12182		85,00
23 mm	12331		89,00
25 mm	12183		92,00

SYSTEM 4H

Breite pro Scheibe	Art.Nr.	Auflagen	Preis pro Paar in EUR
20 mm	13011HS	S5, R13	130,00
25 mm	13156HS	R13	137,00
30 mm	13157HS	R13	143,00
35 mm	13158HS	R13	150,00
40 mm	13212HS		166,00
50 mm	13213HS		179,00

Lochkreis: 108/5	Nabenlochbohrung: 65,1	Gewinde: M14x1,5		
Fahrzeug / Verkaufsbezeichnung:	**Baujahr:**	**Typ:**	**ET:**	**2% I TGA I SA**
Jumpy	2006-	X*		27 I - I -

SYSTEM 5

Breite pro Scheibe	Art.Nr.	Auflagen	Preis pro Paar in EUR
3 mm	10289		33,00
5 mm	10218		TOP-PREIS 29,00
6 mm	10134	N1	37,00
8 mm	10119	N1	40,00
10 mm	10228	N1	42,00

SYSTEM 2

Breite pro Scheibe	Art.Nr.	Auflagen	Preis pro Paar in EUR
10 mm	12180	N3, P1	TOP-PREIS 61,00
13 mm	12464	N3, P1	81,00
14 mm	12024	N3	82,00
15 mm	12181	N3, P1	TOP-PREIS 66,00
18 mm	12444		83,00
20 mm	12182		85,00
23 mm	12331		89,00
25 mm	12183		92,00

SYSTEM 4

Breite pro Scheibe	Art.Nr.	Auflagen	Preis pro Paar in EUR
20 mm	13011S	S5, R13	125,00
25 mm	13156S	R13	132,00
30 mm	13157S	R13	138,00
35 mm	13158S	R13	145,00
40 mm	13212S	R13	152,00
50 mm	13213S	R13	166,00

SCC Messschieber digital

Messschieber für Tiefenmessung sowie die exakte Bestimmung von Innen- und Außendurchmesser. Messbereich 0 bis 150 mm. Ablesung exakt bis auf 0,1 mm. Millimeter- und Zollskala. Messwerkzeug wird in einer praktischen Kunststoffschachtel geliefert.



Art.Nr.: GSBL

PREIS:
39,00 EUR

Telefax: 09172 / 66 79 - 70 Telefon: 09172 / 66 79 - 0

Citroen



Lochkreis: 114,3/5	Nabenlochbohrung: 67,1	Gewinde: M12x1,5		
Fahrzeug / Verkaufsbezeichnung:	**Baujahr:**	**Typ:**	**ET:**	**2% I TGA I SA**
C Crosser	2007-	V*	23	I - I -

SYSTEM 5

Breite pro Scheibe	Art.Nr.	Auflagen	Preis pro Paar in EUR
3 mm	10090		35,00
5 mm	10217		37,00
7 mm	10168	N1	41,00

SYSTEM 2

Breite pro Scheibe	Art.Nr.	Auflagen	Preis pro Paar in EUR
7 mm	12333	N3	73,00
10 mm	12190	N3, P1	TOP-PREIS **65,00**
13 mm	12092	N3	82,00
15 mm	12191	N3	TOP-PREIS **71,00**
18 mm	12068		89,00
20 mm	12258		92,00
22 mm	12458		94,00
25 mm	12259		99,00

SYSTEM 3

Breite pro Scheibe	Art.Nr.	Auflagen	Preis pro Paar in EUR
15 mm	14585S	B2, B1	147,00
18 mm	14835S	B1, B2	151,00
20 mm	14191S	B1	155,00
25 mm	14192S	B1	162,00
30 mm	14193S		170,00
33 mm	14862S		173,00
35 mm	14194S		178,00
40 mm	14495S		185,00
45 mm	14496S		193,00
50 mm	14497S		199,00
60 mm	14658S		217,00

Dacia



Lochkreis: 100/4	Nabenlochbohrung: 60,1	Gewinde: M12x1,5		
Fahrzeug / Verkaufsbezeichnung:	**Baujahr:**	**Typ:**	**ET:**	**2% I TGA I SA**
Lodgy	2012-	SD	28	I - I -
Logan	2005-	SR, SD	28	I 18 I -
Logan MCV	2006-	SD, SR	28	I - I -
Sandero inkl. Stepway	2013-	SD, SR	28	I 23 I -

SYSTEM 5

Breite pro Scheibe	Art.Nr.	Auflagen	Preis pro Paar in EUR
3 mm	10273		32,00
4 mm	10028		33,00
5 mm	10221	TOP-PREIS	**28,00**
6 mm	10174	N1	35,00
7 mm	10044	N1	36,00
8 mm	10300	N1	37,00
10 mm	10263	N1	40,00

SYSTEM 2

Breite pro Scheibe	Art.Nr.	Auflagen	Preis pro Paar in EUR
10 mm	12205	N3, P1	TOP-PREIS **58,00**
13 mm	12030	N3, P1	72,00
15 mm	12206	N3, P1	TOP-PREIS **62,00**
16 mm	12049		76,00
17 mm	12263		77,00
20 mm	12207		TOP-PREIS **67,00**
25 mm	12208		85,00

SYSTEM 4

Breite pro Scheibe	Art.Nr.	Auflagen	Preis pro Paar in EUR
20 mm	13270S	S5	120,00
25 mm	13159S		121,00
30 mm	13160S		127,00
35 mm	13161S		133,00
40 mm	13271S		144,00
50 mm	13381S		151,00
55 mm	13417S		157,00
60 mm	13148S		162,00



Dacia

Lochkreis: 114,3/5	Nabenlochbohrung: 66,1	Gewinde: M12x1,5

Fahrzeug / Verkaufsbezeichnung:	Baujahr:	Typ:	ET:	2% I TGA I SA
Duster	2010-	SD		26 I 20 I -

SYSTEM 5

Breite pro Scheibe	Art.Nr.	Auflagen	Preis pro Paar in EUR
3 mm	10327		35,00
5 mm	10239		38,00

SYSTEM 2

Breite pro Scheibe	Art.Nr.	Auflagen	Preis pro Paar in EUR
12 mm	12510	N3	80,00
19 mm	12511	N3	90,00
20 mm	12238		92,00
25 mm	12239		99,00

SYSTEM 4H

Breite pro Scheibe	Art.Nr.	Auflagen	Preis pro Paar in EUR
20 mm	13474HS	S5	138,00
25 mm	13475HS		145,00
30 mm	13476HS		152,00



Daewoo

Lochkreis: 100/4	Nabenlochbohrung: 56,6	Gewinde: M12x1,5

Fahrzeug / Verkaufsbezeichnung:	Baujahr:	Typ:	ET:	2% I TGA I SA
Kalos	2002-2011	KLAS (bis 2005)		30 I - I -
Lanos	1997-2004	KLAT		34 I - I -
Nubira	1997-2003	KLAJ		34 I - I -

SYSTEM 5

Breite pro Scheibe	Art.Nr.	Auflagen	Preis pro Paar in EUR
3 mm	10284		32,00
5 mm	10214		TOP-PREIS 28,00
6 mm	10133	N1	35,00
8 mm	10078	N1	37,00
10 mm	10278	N1	TOP-PREIS 32,00

SYSTEM 2

Breite pro Scheibe	Art.Nr.	Auflagen	Preis pro Paar in EUR
7 mm	12242	F1, N3, N9	55,00
10 mm	12174	F1, N3, P1	58,00
12 mm	12021	F1, N3, P1	60,00
15 mm	12175	F1, N3, P1	62,00
20 mm	12176	P1	67,00
25 mm	12177		71,00

SYSTEM 3

Breite pro Scheibe	Art.Nr.	Auflagen	Preis pro Paar in EUR
15 mm	14874S	B1, B2	127,00
20 mm	14722S	B1	132,00
25 mm	14723S	B1	138,00
30 mm	14724S		144,00
35 mm	14725S		150,00
50 mm	14958S		168,00
60 mm	14875S		180,00

Lochkreis: 114,3/4	Nabenlochbohrung: 56,6	Gewinde: M12x1,5

Fahrzeug / Verkaufsbezeichnung:	Baujahr:	Typ:	ET:	2% I TGA I SA
Rezzo	2000-2008	KLAU		29 I - I -

SYSTEM 5

Breite pro Scheibe	Art.Nr.	Auflagen	Preis pro Paar in EUR
5 mm	10160		36,00

SYSTEM 2

Breite pro Scheibe	Art.Nr.	Auflagen	Preis pro Paar in EUR

SYSTEM 3

Breite pro Scheibe	Art.Nr.	Auflagen	Preis pro Paar in EUR
20 mm	14698S	B1	147,00
25 mm	14699S	B1	155,00
30 mm	14700S		163,00

Telefax: 09172 / 66 79 - 70 Telefon: 09172 / 66 79 - 0

Daewoo

Lochkreis: 114,3/5	Nabenlochbohrung: 56,6	Gewinde: M12x1,5		
Fahrzeug / Verkaufsbezeichnung:	**Baujahr:**	**Typ:**	**ET:**	**2% I TGA I SA**
Leganza	1997-2002	V100, K70 - KLAV, SUPV	34	- I -

SYSTEM 5

Breite pro Scheibe	Art.Nr.	Auflagen	Preis pro Paar in EUR

SYSTEM 2

Breite pro Scheibe	Art.Nr.	Auflagen	Preis pro Paar in EUR

SYSTEM 3

Breite pro Scheibe	Art.Nr.	Auflagen	Preis pro Paar in EUR
20 mm	14440S	B1	154,00
25 mm	14441S	B1	162,00
30 mm	14442S		170,00
35 mm	14443S		178,00

Daihatsu

Lochkreis: 100/4	Nabenlochbohrung: 54,1	Gewinde: M12x1,5		
Fahrzeug / Verkaufsbezeichnung:	**Baujahr:**	**Typ:**	**ET:**	**2% I TGA I SA**
Coo	2006-	M4	25	- I -
Cuore	1999–2004	5. Gen (L7)	20	- I -
Cuore	2004-2007	6. Gen (L251)	20	- I -
Cuore	2007-	7. Gen (L276)	25	- I -
Materia	2006-	M4	25	- I -
Mira Gino	1999–2004	1. Gen	20	- I -
Mira Gino	2004-2009	2. Gen	20	- I -
Sirion	1998-2004	1. Gen (M100)	20	- I -
Sirion	2004-2010	2. Gen (M300)	20	- I -
Sirion	2011-	3. Gen (M600)	20	- I -
YRV	2000-2005	M2	20	- I -

SYSTEM 5

Breite pro Scheibe	Art.Nr.	Auflagen	Preis pro Paar in EUR
3 mm	10080		32,00
5 mm	10212		TOP-PREIS **28,00**
8 mm	10129	N1	37,00

SYSTEM 2

Breite pro Scheibe	Art.Nr.	Auflagen	Preis pro Paar in EUR
9 mm	12015	N3	68,00
10 mm	12162	N3, P1	TOP-PREIS **58,00**
14 mm	12467	N3	70,00
15 mm	12163	N3	TOP-PREIS **62,00**
20 mm	12164		80,00
25 mm	12165		85,00

SYSTEM 3

Breite pro Scheibe	Art.Nr.	Auflagen	Preis pro Paar in EUR
15 mm	14650S	B2, B1	127,00
20 mm	14025S	B1	132,00
25 mm	14034S	B1	138,00
30 mm	14097S		144,00
35 mm	14098S		150,00
40 mm	14416S		156,00
45 mm	14482S		162,00
50 mm	14839S		168,00
55 mm	14751S		181,00
60 mm	14566S		194,00

Daihatsu

Lochkreis: 100/4	Nabenlochbohrung: 56,1	Gewinde: M12x1,5		
Fahrzeug / Verkaufsbezeichnung:	**Baujahr:**	**Typ:**	**ET:**	**2% I TGA I SA**
Applause	1989-2001	A1, A101	30	- I -
Charade	1994-2000	4. Gen (G200, G203)	30	- I -
Charade	2003-2011	6. Gen (L251)	30	- I -
Charade	2008-2010	7. Gen (L276)	30	- I -
Charade	2011-2013	8. Gen	30	- I -
Gran Move	1997-2001	G3	30	- I -

SYSTEM 5

Breite pro Scheibe	Art.Nr.	Auflagen	Preis pro Paar in EUR
3 mm	10285		32,00
5 mm	10209		TOP-PREIS 28,00
7 mm	10148	N1	36,00
9 mm	10152	N1	39,00

SYSTEM 2

Breite pro Scheibe	Art.Nr.	Auflagen	Preis pro Paar in EUR
5 mm	12282	N3, N6, P1	70,00
10 mm	12144	N3, P1	TOP-PREIS 69,00
12 mm	12283	N3	73,00
15 mm	12145	N3	75,00
20 mm	12146		80,00
25 mm	12147		85,00

SYSTEM 3

Breite pro Scheibe	Art.Nr.	Auflagen	Preis pro Paar in EUR
20 mm	14093S	B1	132,00
25 mm	14094S	B1	138,00
30 mm	14095S		144,00
35 mm	14096S		150,00
50 mm	14407S		168,00

Lochkreis: 110/4	Nabenlochbohrung: 66,6	Gewinde: M12x1,5		
Fahrzeug / Verkaufsbezeichnung:	**Baujahr:**	**Typ:**	**ET:**	**2% I TGA I SA**
Cuore	1995-2000	4. Gen (L501)	35	- I -

SYSTEM 5

Breite pro Scheibe	Art.Nr.	Auflagen	Preis pro Paar in EUR
5 mm	10105		36,00

SYSTEM 2

Breite pro Scheibe	Art.Nr.	Auflagen	Preis pro Paar in EUR
10 mm	12394	N3	73,00
15 mm	12395	N3	79,00
20 mm	12396		86,00

SYSTEM 3

Breite pro Scheibe	Art.Nr.	Auflagen	Preis pro Paar in EUR
20 mm	14571S	B1	139,00
25 mm	14572S	B1	146,00
30 mm	14573S		153,00
50 mm	14574S		180,00

Lochkreis: 114,3/5	Nabenlochbohrung: 66,6	Gewinde: M12x1,5		
Fahrzeug / Verkaufsbezeichnung:	**Baujahr:**	**Typ:**	**ET:**	**2% I TGA I SA**
Terios	2006-	2. Gen (J2)	35	- I -

SYSTEM 5

Breite pro Scheibe	Art.Nr.	Auflagen	Preis pro Paar in EUR

SYSTEM 2

Breite pro Scheibe	Art.Nr.	Auflagen	Preis pro Paar in EUR

SYSTEM 3

Breite pro Scheibe	Art.Nr.	Auflagen	Preis pro Paar in EUR
20 mm	14394S	B1	154,00
25 mm	14395S	B1	162,00
30 mm	14396S		170,00

Telefax: 09172 / 66 79 - 70 Telefon: 09172 / 66 79 - 0

Daihatsu



Lochkreis: 139,7/5	Nabenlochbohrung: 110,5	Gewinde: M12x1,5		
Fahrzeug / Verkaufsbezeichnung:	**Baujahr:**	**Typ:**	**ET:**	**2% I TGA I SA**
Rocky	1984-2003	F - E799	-5 I -18 I -	
Rocky	1984-2003	F - F151	-5 I -33 I -	

SYSTEM 5

Breite pro Scheibe	Art.Nr.	Auflagen	Preis pro Paar in EUR
3 mm	10149		38,00
5 mm	10244		42,00
10 mm	10245	N1	51,00
15 mm	10246	N1	61,00
20 mm	10247	N1	70,00

SYSTEM 2

Breite pro Scheibe	Art.Nr.	Auflagen	Preis pro Paar in EUR

SYSTEM 3 ohne Zentrierbund

Breite pro Scheibe	Art.Nr.	Auflagen	Preis pro Paar in EUR
20 mm	14173S	Z1	148,00
25 mm	14174S	Z1	157,00
30 mm	14175S	Z1	167,00
35 mm	14176S	Z1	177,00
40 mm	14177S	Z1	187,00

Dodge



Lochkreis: 100/5	Nabenlochbohrung: 57,1	Gewinde: M12x1,5		
Fahrzeug / Verkaufsbezeichnung:	**Baujahr:**	**Typ:**	**ET:**	**2% I TGA I SA**
Stratus	2000-2006	2. Gen	30 I - I -	

SYSTEM 5

Breite pro Scheibe	Art.Nr.	Auflagen	Preis pro Paar in EUR
3 mm	10225	A8	32,00
4 mm	10321	A8	33,00
5 mm	10205	A8	TOP-PREIS **29,00**
6 mm	10070	N1, A8	35,00
7 mm	10274	N1	36,00
8 mm	10025	N1	37,00
10 mm	10224	N1	39,00

SYSTEM 2

Breite pro Scheibe	Art.Nr.	Auflagen	Preis pro Paar in EUR
5 mm	12503	N3	67,00
6 mm	12375	N3, P1	69,00
8 mm	12378	N3, N9, P1	71,00
10 mm	12118	N3, P1	TOP-PREIS **63,00**
12 mm	12079	N3, P1	73,00
13 mm	12080	N3, P1	74,00
15 mm	12119	N3, P1	TOP-PREIS **66,00**
17 mm	12466		83,00
18 mm	12448		84,00
20 mm	12120	P1	TOP-PREIS **72,00**
25 mm	12121		91,00

SYSTEM 3

Breite pro Scheibe	Art.Nr.	Auflagen	Preis pro Paar in EUR
20 mm	14195S	B1	140,00
25 mm	14196S	B1	146,00
30 mm	14197S		152,00
35 mm	14198S		158,00
40 mm	14257S		164,00
50 mm	14576S		175,00
60 mm	14278S		187,00

Dodge

Lochkreis: 110/5	Nabenlochbohrung: 57,1	Gewinde: M12x1,5
Fahrzeug / Verkaufsbezeichnung:	**Baujahr:**	**Typ:**	**ET:**	**2% I TGA I SA**
Stratus	1995-2000	1. Gen	30 I - I -

SYSTEM 5

Breite pro Scheibe	Art.Nr.	Auflagen	Preis pro Paar in EUR
3 mm	10225	A8	32,00
4 mm	10321	A8	33,00
5 mm	10205	A8	TOP-PREIS **29,00**
6 mm	10070	N1, A8	35,00
7 mm	10274	N1	36,00
8 mm	10025	N1	37,00
10 mm	10224	N1	39,00

SYSTEM 2

Breite pro Scheibe	Art.Nr.	Auflagen	Preis pro Paar in EUR
5 mm	12503	N3	67,00
6 mm	12375	N3, P1	69,00
8 mm	12378	N3, N9, P1	71,00
10 mm	12118	N3, P1	TOP-PREIS **63,00**
12 mm	12079	N3, P1	73,00
13 mm	12080	N3, P1	74,00
15 mm	12119	N3, P1	TOP-PREIS **66,00**
17 mm	12466		83,00
18 mm	12448		84,00
20 mm	12120	P1	TOP-PREIS **72,00**
25 mm	12121		91,00

SYSTEM 3

Breite pro Scheibe	Art.Nr.	Auflagen	Preis pro Paar in EUR
20 mm	14195S	B1	140,00
25 mm	14196S	B1	146,00
30 mm	14197S		152,00
35 mm	14198S		158,00
40 mm	14257S		164,00
50 mm	14576S		175,00
60 mm	14278S		187,00

Lochkreis: 114,3/5	Nabenlochbohrung: 67,1	Gewinde: M12x1,5
Fahrzeug / Verkaufsbezeichnung:	**Baujahr:**	**Typ:**	**ET:**	**2% I TGA I SA**
Avenger	2007-	JS	25 I - I -
Caliber	2006-	PK	24 I 14 I 9
Stealth	1990-2000	alle Typen	30 I - I -

SYSTEM 5

Breite pro Scheibe	Art.Nr.	Auflagen	Preis pro Paar in EUR
3 mm	10090		35,00
5 mm	10217		37,00
7 mm	10168	N1	41,00

SYSTEM 2

Breite pro Scheibe	Art.Nr.	Auflagen	Preis pro Paar in EUR
7 mm	12333	N3	73,00
10 mm	12190	N3, P1	TOP-PREIS **65,00**
13 mm	12092	N3	82,00
15 mm	12191	N3	TOP-PREIS **71,00**
18 mm	12068		89,00
20 mm	12258		92,00
22 mm	12458		94,00
25 mm	12259		99,00

SYSTEM 3

Breite pro Scheibe	Art.Nr.	Auflagen	Preis pro Paar in EUR
15 mm	14585S	B2, B1	147,00
18 mm	14835S	B1, B2	160,00
20 mm	14191S	B1	155,00
25 mm	14192S	B1	162,00
30 mm	14193S		170,00
33 mm	14862S		173,00
35 mm	14194S		178,00
40 mm	14495S		185,00
45 mm	14496S		193,00
50 mm	14497S		199,00
60 mm	14658S		217,00

Telefax: 09172 / 66 79 - 70 Telefon: 09172 / 66 79 - 0

Dodge

Lochkreis: 114,3/5	Nabenlochbohrung: 71,5	Gewinde: 1/2" UNF
Fahrzeug / Verkaufsbezeichnung:	Baujahr:	Typ: ET: 2% I TGA I SA
Nitro	2006-2011	KJ 10 I 10,5 I -

SYSTEM 5

Breite pro Scheibe	Art.Nr.	Auflagen	Preis pro Paar in EUR
3 mm	10016		35,00
5 mm	10240		38,00
8 mm	10047	N1	41,00
10 mm	10241	N1	45,00

SYSTEM 2

Breite pro Scheibe	Art.Nr.	Auflagen	Preis pro Paar in EUR
8 mm	12042	N3, N6	75,00
10 mm	12296	N3	77,00
12 mm	12027	N3	80,00
15 mm	12297	N3	85,00
20 mm	12298		92,00
25 mm	12299		99,00

SYSTEM 3

Breite pro Scheibe	Art.Nr.	Auflagen	Preis pro Paar in EUR
20 mm	14137S	B1	161,00
25 mm	14016S	B1	168,00
30 mm	14017S		176,00
45 mm	14152S		200,00
50 mm	14153S		206,00

Lochkreis: 114,3/6	Nabenlochbohrung: 71,5	Gewinde: M12x1,5
Fahrzeug / Verkaufsbezeichnung:	Baujahr:	Typ: ET: 2% I TGA I SA
Viper	2003-2010	2. Gen (SRT10) 35 I 25,8 I -5
Viper	2012-	3. Gen 35 I - I -

SYSTEM 5

Breite pro Scheibe	Art.Nr.	Auflagen	Preis pro Paar in EUR
3 mm	10032		35,00
5 mm	10033		38,00

SYSTEM 2

Breite pro Scheibe	Art.Nr.	Auflagen	Preis pro Paar in EUR
8 mm	12496	N3	77,00
10 mm	12051	N3	79,00
15 mm	12052	N3	85,00
17 mm	12501	N3	89,00
20 mm	12053		92,00

SYSTEM 3

Breite pro Scheibe	Art.Nr.	Auflagen	Preis pro Paar in EUR

Lochkreis: 114,3/6	Nabenlochbohrung: 71,5	Gewinde: 1/2" UNF
Fahrzeug / Verkaufsbezeichnung:	Baujahr:	Typ: ET: 2% I TGA I SA
Viper	1992-2002	1. Gen (SR, ZB) 35 I 25,8 I -5

SYSTEM 5

Breite pro Scheibe	Art.Nr.	Auflagen	Preis pro Paar in EUR
3 mm	10032		35,00
5 mm	10033		38,00

SYSTEM 2

Breite pro Scheibe	Art.Nr.	Auflagen	Preis pro Paar in EUR
8 mm	12496	N3	77,00
10 mm	12051	N3	79,00
15 mm	12052	N3	85,00
17 mm	12501	N3	89,00
20 mm	12053		92,00

SYSTEM 3

Breite pro Scheibe	Art.Nr.	Auflagen	Preis pro Paar in EUR
15 mm	14676S	B2, B1	140,00
18 mm	14753S	B1	151,00
22 mm	14472S	B1	164,00
25 mm	14328S	B1	168,00
30 mm	14329S		175,00
35 mm	14330S		182,00
40 mm	14466S		189,00
50 mm	14747S		195,00



Dodge

Lochkreis: 114,3/6	Nabenlochbohrung: 71,6	Gewinde: 1/2" UNF
Fahrzeug / Verkaufsbezeichnung:	Baujahr:	Typ: ET: 2% I TGA I SA
Durango	1998-2003	1. Gen -5 I - I -

SYSTEM 5

Breite pro Scheibe	Art.Nr.	Auflagen	Preis pro Paar in EUR
3 mm	10032		35,00
5 mm	10033		38,00

SYSTEM 2

Breite pro Scheibe	Art.Nr.	Auflagen	Preis pro Paar in EUR
8 mm	12496	N3	77,00
10 mm	12051	N3	79,00
15 mm	12052	N3	85,00
17 mm	12501	N3	89,00
20 mm	12053		92,00

SYSTEM 3

Breite pro Scheibe	Art.Nr.	Auflagen	Preis pro Paar in EUR
15 mm	14676S	B2, B1	140,00
18 mm	14753S	B1	151,00
22 mm	14472S	B1	164,00
25 mm	14328S	B1	168,00
30 mm	14329S		175,00
35 mm	14330S		182,00
40 mm	14466S		189,00

Lochkreis: 115/5	Nabenlochbohrung: 71,6	Gewinde: M14x1,5
Fahrzeug / Verkaufsbezeichnung:	Baujahr:	Typ: ET: 2% I TGA I SA
Challenger	2008-	3. Gen (LC) 20 I - I -
Charger	2005-	LX 25 I - I -
Magnum	2004-2008	2. Gen (LX) -6 I - I -

SYSTEM 5

Breite pro Scheibe	Art.Nr.	Auflagen	Preis pro Paar in EUR
3 mm	10113		35,00
5 mm	10114		38,00
8 mm	10157	N1	41,00

SYSTEM 2

Breite pro Scheibe	Art.Nr.	Auflagen	Preis pro Paar in EUR
8 mm	12508	N3, P1	68,00

SYSTEM 3

Breite pro Scheibe	Art.Nr.	Auflagen	Preis pro Paar in EUR
15 mm	14811S	B1	147,00
18 mm	14842S	B1	151,00
20 mm	14586S	B1	154,00
25 mm	14587S	B1	162,00
30 mm	14588S		170,00
35 mm	14589S		178,00

Lochkreis: 127/5	Nabenlochbohrung: 71,5	Gewinde: M12x1,5
Fahrzeug / Verkaufsbezeichnung:	Baujahr:	Typ: ET: 2% I TGA I SA
Journey	2008-	JC - I - I -
Durango	2011-	3. Gen -5 I - I -

SYSTEM 5

Breite pro Scheibe	Art.Nr.	Auflagen	Preis pro Paar in EUR
3 mm	10016		35,00
5 mm	10240		38,00
8 mm	10047	N1	41,00
10 mm	10241	N1	45,00

SYSTEM 2

Breite pro Scheibe	Art.Nr.	Auflagen	Preis pro Paar in EUR
8 mm	12042	N3, N6	75,00
10 mm	12296	N3	77,00
12 mm	12027	N3	80,00
15 mm	12297	N3	85,00
20 mm	12298		92,00
25 mm	12299		99,00

SYSTEM 3

Breite pro Scheibe	Art.Nr.	Auflagen	Preis pro Paar in EUR
15 mm	14800S	B2, B1	151,00
17 mm	14899S	B2, B1	155,00
20 mm	14801S	B1	160,00
25 mm	14802S	B1	169,00
30 mm	14803S		177,00
35 mm	14804S		186,00
40 mm	14805S		195,00

Telefax: 09172 / 66 79 - 70 Telefon: 09172 / 66 79 - 0

Dodge

Lochkreis: 139,7/5	Nabenlochbohrung: 77,9	Gewinde: 1/2" UNF		
Fahrzeug / Verkaufsbezeichnung:	**Baujahr:**	**Typ:**	**ET:**	**2% I TGA I SA**
RAM	1994-2001	1/2 TON Truck 2 u. 4WD		- I - I -
RAM	2002-2009	VAN 1500		- I - I -
RAM	2008-	1/2 u. 3/4 TON Truck		- I - I -

SYSTEM 5

Breite pro Scheibe	Art.Nr.	Auflagen	Preis pro Paar in EUR
5 mm	10310		42,00
10 mm	10325		58,00

SYSTEM 2

Breite pro Scheibe	Art.Nr.	Auflagen	Preis pro Paar in EUR

SYSTEM 3

Breite pro Scheibe	Art.Nr.	Auflagen	Preis pro Paar in EUR
30 mm	14400S	B1	189,00
35 mm	14401S		199,00
40 mm	14402S		209,00
45 mm	14403S		219,00
50 mm	14925S		222,00

Lochkreis: 139,7/5	Nabenlochbohrung: 78,1	Gewinde: M12x1,5		
Fahrzeug / Verkaufsbezeichnung:	**Baujahr:**	**Typ:**	**ET:**	**2% I TGA I SA**
Durango	2003–2009	2. Gen		-5 I - I -

SYSTEM 5

Breite pro Scheibe	Art.Nr.	Auflagen	Preis pro Paar in EUR
3 mm	10032		35,00
5 mm	10033		38,00

SYSTEM 2

Breite pro Scheibe	Art.Nr.	Auflagen	Preis pro Paar in EUR

SYSTEM 3

Breite pro Scheibe	Art.Nr.	Auflagen	Preis pro Paar in EUR



PREIS:
20,00 EUR

Lochkreismessgerät

Geeignet zur eindeutigen Ermittlung des Lochkreises von 4-/5-/6- und 8-Lochfelgen.

Inkl. Aufsteckadaptern für Felgen mit großen Bohrungen wie bei LKW üblich.

Art.Nr.: GLKMG

Ferrari

Lochkreis: 108/5	Nabenlochbohrung: 67,1	Gewinde: M14x1,5		
Fahrzeug / Verkaufsbezeichnung:	**Baujahr:**	**Typ:**	**ET:**	**2% I TGA I SA**
456 GT, 456 GTA	1993-2004	F 116*CL, *CL/A		-15 I 9,6 I -
F 360 Modena	1999-2005	F 131		-15 I 16,5 I -
F 360 Modena Spider	1999-2005	F 131 Spider		-15 I 16,5 I -
F 430	2004-2009	F 131 (F430)		16 I 23,9 I -
F 550 Barchetta Pininfarina	2000-2001	F 133 ADM		-15 I 9,6 I -
F 550 Maranello	1996-2001	F 133 AB/M		3 I 9,6 I 5
F 575 Modificato	2002-2006	F 133 EB/E		3 I 9,6 I 5

SYSTEM 5

Breite pro Scheibe	Art.Nr.	Auflagen	Preis pro Paar in EUR
3 mm	10064		35,00
5 mm	10065		38,00

SYSTEM 2

Breite pro Scheibe	Art.Nr.	Auflagen	Preis pro Paar in EUR
10 mm	12002	N3, P1	77,00
13 mm	12003	N3	82,00
15 mm	12004	N3	85,00
17 mm	12376		87,00
18 mm	12005		89,00
20 mm	12006		92,00
25 mm	12007		99,00

SYSTEM 4H

Breite pro Scheibe	Art.Nr.	Auflagen	Preis pro Paar in EUR
20 mm	13243HS	S5	140,00
25 mm	13238HS		146,00
27 mm	13047HS		157,00
30 mm	13239HS		162,00
32 mm	13265HS		165,00
35 mm	13240HS		170,00
37 mm	13048HS		173,00
40 mm	13241HS		178,00
45 mm	13023HS		184,00
50 mm	13024HS		192,00
55 mm	13025HS		201,00
60 mm	13026HS		207,00

Lochkreis: 114,3/5	Nabenlochbohrung: 67,1	Gewinde: M14x1,5		
Fahrzeug / Verkaufsbezeichnung:	**Baujahr:**	**Typ:**	**ET:**	**2% I TGA I SA**
458 inkl. Spider	2009-	F 142		5 I - I -
599 GTB Fiorano	2006-	F 141		-15 I - I -
California	2008-	F 149		29 I - I -
F 612 Scaglietti	2004-2010	F 137		-15 I - I -
FF	2011-	FF		31 I - I -

SYSTEM 5

Breite pro Scheibe	Art.Nr.	Auflagen	Preis pro Paar in EUR
3 mm	10348		35,00
5 mm	10349		38,00

SYSTEM 2

Breite pro Scheibe	Art.Nr.	Auflagen	Preis pro Paar in EUR
10 mm	12512		78,00
12 mm	12513		80,00
15 mm	12514		85,00
17 mm	12515		87,00
18 mm	12516		89,00
20 mm	12517		92,00
22 mm	12518		94,00
25 mm	12519		99,00

SYSTEM 4H

Breite pro Scheibe	Art.Nr.	Auflagen	Preis pro Paar in EUR
20 mm	13401HS	S5	142,00
25 mm	13402HS		150,00
30 mm	13403HS		157,00
35 mm	13478HS		165,00
40 mm	13479HS		173,00

Telefax: 09172 / 66 79 - 70 Telefon: 09172 / 66 79 - 0

Fiat

Lochkreis: 98/4	Nabenlochbohrung: 58,1	Gewinde: M12x1,25		
Fahrzeug / Verkaufsbezeichnung:	**Baujahr:**	**Typ:**	**ET:**	**2% | TGA | SA**
500	2007-	312	20	20 | -
Barchetta	1995-2005	183	17	7 | -
Bravo	2007-	198	16	16,5 | 1,5
Bravo/Brava	1995-2001	182	17	2 | -
Coupe	1994-2000	175, 175FA	25	1,5 | -
Doblo	2001-2010	223, 223L	22	- | -
Idea	2003-	350	25	25 | -
Linea	2007-	323	29	26 | -
Marea (55 - 83 KW)	1996-2002	185	22	- | -
Marea (91 - 108 KW)	1996-2002	185	34	- | -
Multipla	1999-2010	186	16,5	- | -
Palio Weekend	1998-2005	178	30	- | -
Panda	1980-2003	141, 141A	22	- | -
Panda	2003-2012	169	20	20 | -
Punto	1999-2005	188	18	10 | -
Qubo	2008-	225	29	- | -
Seicento	1998-2009	187	12,5	3 | -
Stilo	2001-2008	192	26	11 | -5
Strada Pick-Up	2001-2004	178E	25	- | -

SYSTEM 5

Breite pro Scheibe	Art.Nr.	Auflagen	Preis pro Paar in EUR
3 mm	10291		32,00
5 mm	10203		34,00
8 mm	10023	N1	37,00
10 mm	10287	N1	40,00
15 mm	10288	N1	45,00

SYSTEM 2

Breite pro Scheibe	Art.Nr.	Auflagen	Preis pro Paar in EUR
5 mm	12441	N3, N4	64,00
8 mm	12407	N3, N6, P1	67,00
10 mm	12104	N3, P1	TOP-PREIS **58,00**
12 mm	12076	N3	71,00
14 mm	12440	N3	73,00
15 mm	12105	N3, P1	TOP-PREIS **62,00**
16 mm	12070		76,00
20 mm	12106	P1	80,00
25 mm	12107		85,00

SYSTEM 4

Breite pro Scheibe	Art.Nr.	Auflagen	Preis pro Paar in EUR
20 mm	13101S	F2, S5, R13	115,00
25 mm	13102S	F2, R13	121,00
30 mm	13144S	F2, R13	127,00
35 mm	13145S	F2, R13	132,00
40 mm	13258S	F2, R13	139,00
45 mm	13259S	F2, R13	145,00
50 mm	13260S	F2, R13	151,00
55 mm	13374S	F2, R13	157,00
60 mm	13332S	F2, R13	162,00

Fiat

Lochkreis: 98/4	Nabenlochbohrung: 58,1	Gewinde: M14x1,5
Fahrzeug / Verkaufsbezeichnung:	**Baujahr:**	**Typ:**	**ET: 2% I TGA I SA**
Fiorino	1991-2000	146P, 146L	31 I - I -

SYSTEM 5

Breite pro Scheibe	Art.Nr.	Auflagen	Preis pro Paar in EUR
3 mm	10291		32,00
5 mm	10203		34,00
8 mm	10023	N1	37,00
10 mm	10287	N1	40,00
15 mm	10288	N1	45,00

SYSTEM 2

Breite pro Scheibe	Art.Nr.	Auflagen	Preis pro Paar in EUR
5 mm	12441	N3, N4	64,00
8 mm	12407	N3, N6, P1	67,00
10 mm	12104	N3, P1	TOP-PREIS **58,00**
12 mm	12076	N3	71,00
14 mm	12440	N3	73,00
15 mm	12105	N3, P1	TOP-PREIS **62,00**
16 mm	12070		76,00
20 mm	12106	P1	80,00
25 mm	12107		85,00

SYSTEM 3

Breite pro Scheibe	Art.Nr.	Auflagen	Preis pro Paar in EUR
20 mm	13101S	F2, S5, R13	115,00
25 mm	13102S	F2, R13	121,00
30 mm	13144S	F2, R13	127,00
35 mm	13145S	F2, R13	132,00
40 mm	13258S	F2, R13	139,00
45 mm	13259S	F2, R13	145,00
50 mm	13260S	F2, R13	151,00
55 mm	13374S	F2, R13	157,00
60 mm	13332S	F2, R13	162,00

Probemontagekoffer

Unser universales Profi-Probemontage-Set ist die ideale Ausrüstung für Ihre Werkstatt zur Prüfung der Freigängigkeit.

Die Adapterscheiben passen auf eine Vielzahl von Fahrzeugen zur Ermittlung der idealen Scheibenstärke.



Art.Nr.: KOFFER17

JETZT NUR NOCH

199,00 EUR

Telefax: 09172 / 66 79 - 70 Telefon: 09172 / 66 79 - 0

Fiat

Lochkreis: 98/5	Nabenlochbohrung: 58,1	Gewinde: M12x1,25				
Fahrzeug / Verkaufsbezeichnung:	**Baujahr:**	**Typ:**	**ET:**	**2%**	**TGA**	**SA**
500L	2012-	199		21	20	-
Doblo	2010-	263		21	-	-

SYSTEM 5

Breite pro Scheibe	Art.Nr.	Auflagen	Preis pro Paar in EUR
3 mm	10017		32,00
5 mm	10204		34,00
8 mm	10301	N1	37,00
10 mm	10079	N1	40,00

SYSTEM 2

Breite pro Scheibe	Art.Nr.	Auflagen	Preis pro Paar in EUR
8 mm	12091	N3	72,00
10 mm	12108/20	N3, P1, NK13,	76,00
12 mm	12074	N3, P1	78,00
15 mm	12109	N3, P1 TOP-PREIS	**63,00**
16 mm	12072		82,00
20 mm	12110		84,00
25 mm	12111		85,00

SYSTEM 4H

Breite pro Scheibe	Art.Nr.	Auflagen	Preis pro Paar in EUR
20 mm	13103HS	S5	123,00
25 mm	13104HS		128,00
30 mm	13170HS		135,00
35 mm	13171HS		141,00
40 mm	13173HS		147,00

Lochkreis: 98/5	Nabenlochbohrung: 58,1	Gewinde: M14x1,5				
Fahrzeug / Verkaufsbezeichnung:	**Baujahr:**	**Typ:**	**ET:**	**2%**	**TGA**	**SA**
Scudo	1996-2006	220L, 220P		15	-	-
Ulysse	1994-2002	220		15	6	-
Ulysse	2002-	179		15	12	-

SYSTEM 5

Breite pro Scheibe	Art.Nr.	Auflagen	Preis pro Paar in EUR
3 mm	10017		32,00
5 mm	10204		34,00
8 mm	10301	N1	37,00
10 mm	10079	N1	40,00

SYSTEM 2

Breite pro Scheibe	Art.Nr.	Auflagen	Preis pro Paar in EUR
8 mm	12091	N3	72,00
10 mm	12108/20	N3, P1, NK13,	76,00
12 mm	12074	N3, P1	78,00
15 mm	12109	N3, P1 TOP-PREIS	**63,00**
16 mm	12072		82,00
20 mm	12110		84,00
25 mm	12111		85,00

SYSTEM 4

Breite pro Scheibe	Art.Nr.	Auflagen	Preis pro Paar in EUR
20 mm	13034S	S5	118,00
25 mm	13035S		124,00
30 mm	13036S		130,00
35 mm	13037S		136,00

Fiat

Lochkreis: 100/4	Nabenlochbohrung: 56,6	Gewinde: M12x1,5

Fahrzeug / Verkaufsbezeichnung:	Baujahr:	Typ:	ET: 2% I TGA I SA
Grande Punto incl. Punto Evo	2005-	199	28 I 13 I -
Grande Punto Abarth	2008-2010	199	24 I 24 I -

SYSTEM 5

Breite pro Scheibe	Art.Nr.	Auflagen	Preis pro Paar in EUR
3 mm	10284		32,00
5 mm	10214		TOP-PREIS 28,00
6 mm	10133	N1	35,00
8 mm	10078	N1	37,00
10 mm	10278	N1	TOP-PREIS 32,00

SYSTEM 2

Breite pro Scheibe	Art.Nr.	Auflagen	Preis pro Paar in EUR
7 mm	12242	F1, N3, N9	55,00
10 mm	12174	F1, N3, P1	58,00
12 mm	12021	F1, N3, P1	60,00
15 mm	12175	F1, N3, P1	TOP-PREIS 62,00
20 mm	12176	P1	67,00
25 mm	12177		71,00

SYSTEM 4H

Breite pro Scheibe	Art.Nr.	Auflagen	Preis pro Paar in EUR
20 mm	13236HS	S5	126,00
25 mm	13135HS		134,00
30 mm	13136HS		142,00

SYSTEM 2D

Breite pro Scheibe	Art.Nr.	Auflagen	Preis pro Paar in EUR
Hinterachse:			
10 mm	12480		78,00
15 mm	12449		80,00

Lochkreis: 108/5	Nabenlochbohrung: 65,1	Gewinde: M14x1,5

Fahrzeug / Verkaufsbezeichnung:	Baujahr:	Typ:	ET: 2% I TGA I SA
Scudo II Kombi	2007-	270	24 I - I -

SYSTEM 5

Breite pro Scheibe	Art.Nr.	Auflagen	Preis pro Paar in EUR
3 mm	10289		33,00
5 mm	10218		TOP-PREIS 29,00
6 mm	10134	N1	37,00
8 mm	10119	N1	40,00
10 mm	10228	N1	42,00

SYSTEM 2

Breite pro Scheibe	Art.Nr.	Auflagen	Preis pro Paar in EUR
10 mm	12180	N3, P1	TOP-PREIS 61,00
13 mm	12464	N3, P1	81,00
14 mm	12024	N3	82,00
15 mm	12181	N3, P1	TOP-PREIS 66,00
18 mm	12444		83,00
20 mm	12182		85,00

SYSTEM 4H

Breite pro Scheibe	Art.Nr.	Auflagen	Preis pro Paar in EUR
20 mm	13011HS	S5, R13	130,00
25 mm	13156HS	R13	137,00
30 mm	13157HS	R13	143,00
35 mm	13158HS	R13	150,00
40 mm	13212HS	R13	166,00
50 mm	13213HS	R13	179,00

Lochkreis: 110/5	Nabenlochbohrung: 65,1	Gewinde: M12x1,5

Fahrzeug / Verkaufsbezeichnung:	Baujahr:	Typ:	ET: 2% I TGA I SA
Croma	2005-2010	194	26 I - I -

SYSTEM 5

Breite pro Scheibe	Art.Nr.	Auflagen	Preis pro Paar in EUR
3 mm	10289		33,00
5 mm	10218		TOP-PREIS 29,00
6 mm	10134	N1	37,00
8 mm	10119	N1	40,00
10 mm	10228	N1	42,00

SYSTEM 2

Breite pro Scheibe	Art.Nr.	Auflagen	Preis pro Paar in EUR
10 mm	12180	N3, P1	TOP-PREIS 61,00
13 mm	12464	N3, P1	81,00
14 mm	12024	N3	82,00
15 mm	12181	N3, P1	TOP-PREIS 66,00
18 mm	12444		83,00
20 mm	12182		85,00
23 mm	12331		89,00
25 mm	12183		92,00

SYSTEM 4H

Breite pro Scheibe	Art.Nr.	Auflagen	Preis pro Paar in EUR
20 mm	13007HS	S5	137,00
25 mm	13138HS		140,00
30 mm	13139HS		144,00
35 mm	13140HS		150,00

Telefax: 09172 / 66 79 - 70 Telefon: 09172 / 66 79 - 0

Fiat

Lochkreis: 114,3/5	Nabenlochbohrung: 60,1	Gewinde: M12x1,5
Fahrzeug / Verkaufsbezeichnung:	Baujahr:	Typ: ET: 2% I TGA I SA
Sedici	2006-	FY 35 I - I -

SYSTEM 5

Breite pro Scheibe	Art.Nr.	Auflagen	Preis pro Paar in EUR
3 mm	10057		35,00
5 mm	10223		38,00
8 mm	10169	N1	41,00

SYSTEM 2

Breite pro Scheibe	Art.Nr.	Auflagen	Preis pro Paar in EUR
6 mm	12019	N3, N6, P1	73,00
8 mm	12197		75,00
10 mm	12217	N3, P1	77,00
15 mm	12218	N3, P1	85,00
20 mm	12219		92,00
25 mm	12220		99,00

SYSTEM 4

Breite pro Scheibe	Art.Nr.	Auflagen	Preis pro Paar in EUR
20 mm	13207S	S5	133,00
25 mm	13162S		141,00
30 mm	13450S		148,00
35 mm	13503S		156,00
40 mm	13504S		164,00

Lochkreis: 118/5	Nabenlochbohrung: 71,1	Gewinde: M14x1,5
Fahrzeug / Verkaufsbezeichnung:	Baujahr:	Typ: ET: 2% I TGA I SA
Ducato Serie II	1994-2006	230*D/L/M/P, 244*B/D/L/M, 250*D/L/M 53 I - I -
Ducato Serie III	2006-	250, 250D 53 I - I -

SYSTEM 5

Breite pro Scheibe	Art.Nr.	Auflagen	Preis pro Paar in EUR
3 mm	10019		35,00
5 mm	10045		38,00
6 mm	10067	N1	39,00
7 mm	10347	N1	41,00
10 mm	10116	N1	45,00

SYSTEM 2

Breite pro Scheibe	Art.Nr.	Auflagen	Preis pro Paar in EUR
10 mm	12038	N3, P1	75,00
15 mm	12039	N3, P1	82,00
20 mm	12040		89,00
25 mm	12041		96,00

SYSTEM 4

Breite pro Scheibe	Art.Nr.	Auflagen	Preis pro Paar in EUR
20 mm	13423S	S5	130,00
25 mm	13370S		141,00
30 mm	13371S		148,00
35 mm	13372S		156,00
40 mm	13373S		164,00
45 mm	13412S		167,00
50 mm	13496S		176,00

Lochkreis: 127/5	Nabenlochbohrung: 71,5	Gewinde: M12x1,5
Fahrzeug / Verkaufsbezeichnung:	Baujahr:	Typ: ET: 2% I TGA I SA
Freemont	2011-	JC 25 I - I -

SYSTEM 5

Breite pro Scheibe	Art.Nr.	Auflagen	Preis pro Paar in EUR
3 mm	10016		35,00
5 mm	10240		38,00
8 mm	10047	N1	41,00
10 mm	10241	N1	45,00

SYSTEM 2

Breite pro Scheibe	Art.Nr.	Auflagen	Preis pro Paar in EUR
8 mm	12042	N3, N6	72,00
10 mm	12296	N3	77,00
12 mm	12027	N3	80,00
15 mm	12297	N3	85,00
20 mm	12298		92,00
25 mm	12299		99,00

SYSTEM 3

Breite pro Scheibe	Art.Nr.	Auflagen	Preis pro Paar in EUR
15 mm	14800S	B2, B1	151,00
17 mm	14899S	B2, B1	158,00
20 mm	14801S	B1	160,00
25 mm	14802S	B1	169,00
30 mm	14803S		177,00
35 mm	14804S		186,00
40 mm	14805S		195,00

Fiat

Lochkreis: 130/5	Nabenlochbohrung: 78,1	Gewinde: M14x1,5	
Fahrzeug / Verkaufsbezeichnung:	Baujahr:	Typ:	ET: 2% I TGA I SA
Ducato Serie III	2006-	250*L, D	53 I - I -

SYSTEM 5

Breite pro Scheibe	Art.Nr.	Auflagen	Preis pro Paar in EUR
5 mm	10136		39,00

SYSTEM 2

Breite pro Scheibe	Art.Nr.	Auflagen	Preis pro Paar in EUR
15 mm	12419		102,00

SYSTEM 3

Breite pro Scheibe	Art.Nr.	Auflagen	Preis pro Paar in EUR

Lochkreis: 130/5	Nabenlochbohrung: 78,1	Gewinde: M16x1,5	
Fahrzeug / Verkaufsbezeichnung:	Baujahr:	Typ:	ET: 2% I TGA I SA
Ducato Hymer Wohnmobil (VA kleinerer Scheibendurchmesser)	1994-2006	EG/B 003, FIM2FE	40 I - I -

SYSTEM 5

Breite pro Scheibe	Art.Nr.	Auflagen	Preis pro Paar in EUR
Vorderachse:			
5 mm	10160		36,00

SYSTEM 2

Breite pro Scheibe	Art.Nr.	Auflagen	Preis pro Paar in EUR

SYSTEM 4

Breite pro Scheibe	Art.Nr.	Auflagen	Preis pro Paar in EUR
Vorderachse:			
25 mm	13077S		181,00
30 mm	13078S		191,00
35 mm	13079S		201,00
40 mm	13080S		211,00
Hinterachse:			
25 mm	13077S		230,00
30 mm	13078S		241,00
35 mm	13079S		252,00
40 mm	13080S		263,00

SCC Innenmikrometer

Hochwertiges Innenmikrometer zum Ausmessen von Mittellochbohrungen der Räden mit einem Messbereich von 50 bis 75 mm. Ablesung exakt bis auf 0,01 mm. Holzschachtel im Lieferumfang enthalten.

Art.Nr.: GIMK



PREIS:
95,00 EUR

Telefax: 09172 / 66 79 - 70 Telefon: 09172 / 66 79 - 0

Ford



Lochkreis: 98/4 | Nabenlochbohrung: 58,1 | Gewinde: M12x1,25

Lochkreis: 98/4		Gewinde: M12x1,25	ET: 2% I TGA I SA
Ka	2008-	RU8	20 I 20 I -

SYSTEM 5

Breite pro Scheibe	Art.Nr.	Auflagen	Preis pro Paar in EUR
3 mm	10291		32,00
5 mm	10203		34,00
8 mm	10023	N1	37,00
10 mm	10287	N1	40,00
15 mm	10288	N1	45,00

SYSTEM 2

Breite pro Scheibe	Art.Nr.	Auflagen	Preis pro Paar in EUR
5 mm	12441	N3, N4	64,00
8 mm	12407	N3, N6, P1	67,00
10 mm	12104	N3, P1	TOP-PREIS 58,00
12 mm	12076	N3	71,00
14 mm	12440	N3	73,00
15 mm	12105	N3, P1	TOP-PREIS 68,00
16 mm	12070		76,00
20 mm	12106	P1	80,00
25 mm	12107		85,00

SYSTEM 4H

Breite pro Scheibe	Art.Nr.	Auflagen	Preis pro Paar in EUR
20 mm	13101HS	F2, S5, R13	121,00
25 mm	13102HS	F2, R13	127,00
30 mm	13144HS	F2, R13	133,00

Lochkreis: 108/4 | Nabenlochbohrung: 63,4 | Gewinde: M12x1,5

Fahrzeug / Verkaufsbezeichnung:	Baujahr:	Typ:	ET: 2% I TGA I SA
B-Max	2012-	JK8	22 I - I -
Cougar	1998-2001	BCV	32 I 15 I -
Fiesta	1995-2002	JAS, JBS	26 I 11 I -
Fiesta	1996-2000	J3S, J5S	28,5 I - I -
Fiesta	2002-2008	JH1, JD3	32,5 I 17,5 I -12,5
Fiesta	2008-	JA8	22,5 I 22,5 I -
Focus inkl. Turnier	1998-2004	DAW, DBW, DFW, DNW, DA1, DB1, DN1, DBY	28,5 I 18 I -
Fusion	2002-2012	JU2	33 I - I -
KA	1996-2008	RBT	33 I 17,5 I -
Mondeo inkl. Turnier	1996-2000	BNP, AP, BFP, GBP	37,5 I 22,5 I -
Puma	1998-2001	ECT	19 I 14 I -
StreetKA	2003-2005	RL2	20 I 19 I -

SYSTEM 5

Breite pro Scheibe	Art.Nr.	Auflagen	Preis pro Paar in EUR
3 mm	10279		32,00
4 mm	10004		33,00
5 mm	10207	N1	TOP-PREIS 28,00
7 mm	10049	N1	36,00
8 mm	10297	N1	37,00
10 mm	10039	N1	40,00

SYSTEM 2

Breite pro Scheibe	Art.Nr.	Auflagen	Preis pro Paar in EUR
7 mm	12401	N3, N9	66,00
10 mm	12132	N3, P1	TOP-PREIS 58,00
12 mm	12431	N3	71,00
15 mm	12133	N3, P1	TOP-PREIS 62,00
20 mm	12134		80,00
25 mm	12135		85,00

SYSTEM 3

Breite pro Scheibe	Art.Nr.	Auflagen	Preis pro Paar in EUR
15 mm	14782S	B2, B1	128,00
20 mm	14200S	B1, R2	133,00
24 mm	14608S	B1	144,00
25 mm	14066S	R2	146,00
28 mm	14412S		147,00
30 mm	14067S	R2, B1	153,00
35 mm	14068S		159,00
40 mm	14069S		166,00
45 mm	14070S		173,00
50 mm	14071S		180,00
55 mm	14856S		187,00
60 mm	14652S		194,00

Ford

Lochkreis: 108/5	Nabenlochbohrung: 63,4	Gewinde: M12x1,5

Fahrzeug / Verkaufsbezeichnung:	Baujahr:	Typ:	ET: 2% I TGA I SA
Focus C-Max	2003-2010	DM2	37,5 I 22,5 I 18
Focus C-Max	2010-	DXA	37,5 I 22,5 I 18
Focus inkl. Turnier	2004-2010	DA3, DB3	37,5 I 23 I -
Focus inkl. Turnier	2010-	DYB	32 I - I -
Focus RS	2009-2011	DA3-RS	37,5 I 23 I -
Kuga	2008-	DM2	22,5 I 20 I -
Mondeo inkl. Turnier	2000-2007	B4Y, B5Y, BWY	37,5 I 22,5 I -
Mondeo inkl. Turnier	2007-	BA7	35 I 20 I -
Transit	2006-2013	PT2,PU2	55 I - I -
Windstar	1995-2001	A3	24 I - I -

SYSTEM 5

Breite pro Scheibe	Art.Nr.	Auflagen	Preis pro Paar in EUR
3 mm	10124		33,00
5 mm	10208		36,00

SYSTEM 2

Breite pro Scheibe	Art.Nr.	Auflagen	Preis pro Paar in EUR
6 mm	12452	N3, N6	66,00
10 mm	12138	N3	73,00
12 mm	12402	N3	76,00
15 mm	12139	N3	79,00
20 mm	12140		86,00

SYSTEM 3

Breite pro Scheibe	Art.Nr.	Auflagen	Preis pro Paar in EUR
15 mm	14603S	B2, B1	140,00
20 mm	14179S	B1	146,00
25 mm	14180S	B1	153,00
30 mm	14181S		160,00
35 mm	14182S		167,00
40 mm	14863S		174,00
52 mm	14584S		190,00

Lochkreis: 108/5	Nabenlochbohrung: 63,4	Gewinde: M14x1,5

Fahrzeug / Verkaufsbezeichnung:	Baujahr:	Typ:	ET: 2% I TGA I SA
Focus S-Max	2006-	WA6	35 I 20 I -
Galaxy III	2006-2011	WA6*	35 I 20 I -

SYSTEM 5

Breite pro Scheibe	Art.Nr.	Auflagen	Preis pro Paar in EUR
3 mm	10124		33,00
5 mm	10208		36,00

SYSTEM 2

Breite pro Scheibe	Art.Nr.	Auflagen	Preis pro Paar in EUR
6 mm	12452	N3, N6	66,00
10 mm	12138	N3	73,00
12 mm	12402	N3	76,00
15 mm	12139	N3	79,00
20 mm	12140		86,00

SYSTEM 3

Breite pro Scheibe	Art.Nr.	Auflagen	Preis pro Paar in EUR
20 mm	14739S	B1	146,00
25 mm	14740S	B1	153,00
30 mm	14741S		160,00
35 mm	14742S		167,00

Telefax: 09172 / 66 79 - 70 Telefon: 09172 / 66 79 - 0

Ford

Lochkreis: 112/5	Nabenlochbohrung: 57,1	Gewinde: M14x1,5		
Fahrzeug / Verkaufsbezeichnung:	**Baujahr:**	**Typ:**	**ET:**	**2% I TGA I SA**
Galaxy I	1994-2000	WGR	39 I	30 I 15
Galaxy II	2000-2006	WGR	39 I	30 I 15

SYSTEM 5

Breite pro Scheibe	Art.Nr.	Auflagen	Preis pro Paar in EUR
3 mm	10225		32,00
4 mm	10321		33,00
5 mm	10205	TOP-PREIS	29,00
6 mm	10070	N1	35,00
7 mm	10274	N1	36,00
8 mm	10025	N1	37,00
10 mm	10224	N1	39,00
14 mm	10359	N1	49,00

SYSTEM 2

Breite pro Scheibe	Art.Nr.	Auflagen	Preis pro Paar in EUR
5 mm	12503	N3	67,00
6 mm	12375	N3, P1	69,00
8 mm	12378	N3, N9, P1	71,00
10 mm	12118	N3, P1 TOP-PREIS	63,00
12 mm	12079	N3, P1	73,00
13 mm	12080	N3, P1	74,00
15 mm	12119	N3, P1 TOP-PREIS	66,00
17 mm	12466		83,00
18 mm	12448		83,00
20 mm	12120	P1 TOP-PREIS	72,00
25 mm	12121		91,00

SYSTEM 3

Breite pro Scheibe	Art.Nr.	Auflagen	Preis pro Paar in EUR
20 mm	13234S	S5	125,00
22 mm	13172S		128,00
25 mm	13108S		132,00
30 mm	13109S		138,00
33 mm	13525S		142,00
35 mm	13110S		145,00
40 mm	13266S		152,00
45 mm	13424S		159,00
50 mm	13086S		166,00
53 mm	13452S		170,00
56 mm	13521S		174,00

Lochkreis: 114,3/5	Nabenlochbohrung: 67,1	Gewinde: M12x1,5		
Fahrzeug / Verkaufsbezeichnung:	**Baujahr:**	**Typ:**	**ET:**	**2% I TGA I SA**
Maverick incl. Escape	2001-	1EZ, 1N2	39 I	30 I 15

SYSTEM 5

Breite pro Scheibe	Art.Nr.	Auflagen	Preis pro Paar in EUR
3 mm	10090		35,00
5 mm	10217		37,00
7 mm	10168	N1	41,00

SYSTEM 2

Breite pro Scheibe	Art.Nr.	Auflagen	Preis pro Paar in EUR
7 mm	12333	N3	73,00
10 mm	12190	N3, P1 TOP-PREIS	65,00
13 mm	12092	N3	82,00
15 mm	12191	N3 TOP-PREIS	71,00
18 mm	12068		89,00
20 mm	12258		92,00
22 mm	12458		94,00
25 mm	12259		99,00

SYSTEM 3

Breite pro Scheibe	Art.Nr.	Auflagen	Preis pro Paar in EUR
15 mm	14585S	B2, B1	147,00
18 mm	14835S	B1, B2	151,00
20 mm	14191S	B1	155,00
25 mm	14192S	B1	162,00
30 mm	14193S		170,00
33 mm	14862S		173,00
35 mm	14194S		178,00
40 mm	14495S		185,00
45 mm	14496S		193,00
50 mm	14497S		199,00
60 mm	14658S		217,00

Lochkreis: 135/6	Nabenlochbohrung: 87,1	Gewinde: M14x2,0		
Fahrzeug / Verkaufsbezeichnung:	**Baujahr:**	**Typ:**	**ET:**	**2% I TGA I SA**
F-150	2008-	12. Gen	- I	- I -

SYSTEM 5

Breite pro Scheibe	Art.Nr.	Auflagen	Preis pro Paar in EUR

SYSTEM 2

Breite pro Scheibe	Art.Nr.	Auflagen	Preis pro Paar in EUR

SYSTEM 3

Breite pro Scheibe	Art.Nr.	Auflagen	Preis pro Paar in EUR
30 mm	14819S	B2, B1	194,00

Ford

Lochkreis: 139,7/6	Nabenlochbohrung: 110,5	Gewinde: M12x1,5

Fahrzeug / Verkaufsbezeichnung:	Baujahr:	Typ:	ET:	2% | TGA | SA
Ranger	1999-2006	2AW	25	- | -

SYSTEM 5

Breite pro Scheibe	Art.Nr.	Auflagen	Preis pro Paar in EUR
5 mm	10248		44,00
6 mm	10082	N1	46,00
10 mm	10249	N1	54,00
15 mm	10250	N1	65,00
20 mm	10251	N1	76,00
25 mm	10233	N1	86,00
30 mm	10234	N1	97,00

SYSTEM 2

Breite pro Scheibe	Art.Nr.	Auflagen	Preis pro Paar in EUR

SYSTEM 3

Breite pro Scheibe	Art.Nr.	Auflagen	Preis pro Paar in EUR
20 mm	14007S	Z1	161,00
25 mm	14008S	Z1	172,00
30 mm	14009S	Z1	183,00
35 mm	14010S	Z1	194,00
40 mm	14011S	Z1	204,00
45 mm	14418S	Z1	215,00
50 mm	14419S	Z1	226,00
60 mm	14488S	Z1	248,00

Lochkreis: 160/5	Nabenlochbohrung: 65,1	Gewinde: M12x1,5

Fahrzeug / Verkaufsbezeichnung:	Baujahr:	Typ:	ET:	2% | TGA | SA
Transit	1994-2000	EAL, EAS, EBS, EDL, EDS, ESL, ESS, EUS	44	- | - | -
Transit	2006-2013	FCC	41	- | - | -

SYSTEM 5

Breite pro Scheibe	Art.Nr.	Auflagen	Preis pro Paar in EUR
5 mm	10099		44,00

SYSTEM 2

Breite pro Scheibe	Art.Nr.	Auflagen	Preis pro Paar in EUR
10 mm	12094	N3	114,00
15 mm	12095	N3	124,00
20 mm	12096		134,00

SYSTEM 3

Breite pro Scheibe	Art.Nr.	Auflagen	Preis pro Paar in EUR
20 mm	14201S	B1	183,00
25 mm	14202S	B1	196,00
30 mm	14203S		208,00
35 mm	14204S		220,00
40 mm	14342S		232,00
45 mm	14343S		244,00
50 mm	14344S		256,00
55 mm	14345S		268,00
60 mm	14346S	T4	280,00

Lochkreis: 160/5	Nabenlochbohrung: 65,1	Gewinde: M14x2,0

Fahrzeug / Verkaufsbezeichnung:	Baujahr:	Typ:	ET:	2% | TGA | SA
Transit	2000-2006	FAEY; FAFY; FAGY; FBEY; FDEY; FDFY; FDGY; FSEY; FSFY; FSGY; FZEY	44	- | - | -

SYSTEM 5

Breite pro Scheibe	Art.Nr.	Auflagen	Preis pro Paar in EUR
5 mm	10099		44,00

SYSTEM 2

Breite pro Scheibe	Art.Nr.	Auflagen	Preis pro Paar in EUR
10 mm	12094	N3	114,00
15 mm	12095	N3	124,00
20 mm	12096		134,00

SYSTEM 3

Breite pro Scheibe	Art.Nr.	Auflagen	Preis pro Paar in EUR
25 mm	14562S	B1	196,00
30 mm	14563S		208,00
35 mm	14564S		220,00
40 mm	14565S		232,00
45 mm	14891S		244,00
50 mm	14892S		256,00
55 mm	14893S		268,00

Telefax: 09172 / 66 79 - 70 Telefon: 09172 / 66 79 - 0

Ford USA

Lochkreis: 114,3/5	Nabenlochbohrung: 70,6	Gewinde: 1/2" UNF		
Fahrzeug / Verkaufsbezeichnung:	**Baujahr:**	**Typ:**	**ET:**	**2% I TGA I SA**
Explorer	1993-2003	U2	-3	18 I -
Mustang	1994-2004	Modellreihe IV	19	- I -
Mustang	2004-2009	Modellreihe V (1. Generation)	19	- I -
Mustang	2009-	Modellreihe V (2. Generation)	19	- I -

SYSTEM 5

Breite pro Scheibe	Art.Nr.	Auflagen	Preis pro Paar in EUR
3 mm	10311		33,00
5 mm	10304		36,00
10 mm	10305	N1	42,00

SYSTEM 2

Breite pro Scheibe	Art.Nr.	Auflagen	Preis pro Paar in EUR
10 mm	12320	N3	77,00
12 mm	12324	N3	80,00
15 mm	12321	N3	85,00
20 mm	12322		92,00
25 mm	12323		99,00

SYSTEM 3

Breite pro Scheibe	Art.Nr.	Auflagen	Preis pro Paar in EUR
15 mm	14364S	B2, B1	153,00
18 mm	14844S		158,00
20 mm	14058S	B1	161,00
25 mm	14059S	B1	168,00
30 mm	14060S		176,00
35 mm	14061S		184,00
40 mm	14062S		192,00
45 mm	14716S		193,00
50 mm	14887S		199,00
60 mm	14749S		217,00

Lochkreis: 135/5	Nabenlochbohrung: 85,9	Gewinde: M14x1,5		
Fahrzeug / Verkaufsbezeichnung:	**Baujahr:**	**Typ:**	**ET:**	**2% I TGA I SA**
F150, Expedition 4WD	1996-2002	XLT	-	- I -

SYSTEM 5

Breite pro Scheibe	Art.Nr.	Auflagen	Preis pro Paar in EUR

SYSTEM 2

Breite pro Scheibe	Art.Nr.	Auflagen	Preis pro Paar in EUR

SYSTEM 3

Breite pro Scheibe	Art.Nr.	Auflagen	Preis pro Paar in EUR
20 mm	14590S		160,00
25 mm	14591S		169,00
30 mm	14592S		177,00
35 mm	14593S		186,00
40 mm	14621S		207,00
45 mm	14418S	Z1	215,00
50 mm	14419S	Z1	226,00
60 mm	14488S	Z1	248,00

Honda

Lochkreis: 100/4	Nabenlochbohrung: 56,1	Gewinde: M12x1,5	
Fahrzeug / Verkaufsbezeichnung:	**Baujahr:**	**Typ:**	**ET: 2% I TGA I SA**
Civic	1995-2001	6. Gen (EJ6, EJ7, EJ8, EM1, EK2, EJ9, EK1, EK3, EK4, EK9, EJ9, EK3, EK4, EK5, KE8, EN1, MA8, MA9, MB1, MB2, MB3, MB4, MB6, MB7, MB8, MB9, MC1-3)	30 I 40 I -
Civic	1996-2001	EK1, EK3, EK4, EJ6, EJ8, EJ9	30 I - I -
Civic	2001-2006	7. Gen (EP1-4, EU5-9, EV1, ES4, ES5, ES9, EM2	30 I 20 I 15
Insight	1999-2006	1. Gen	30 I - I -
Insight	2009-	2. Gen (ZE2)	30 I - I -
Jazz	2001-2008	2. Gen (GD1, GD5, GE2, GE3)	30 I 30 I -
Jazz	2008-	3. Gen (GG1, GG2, GG3, GG5, GG6, GE6, GP1)	30 I - I -
Logo	1996-2001	GA3	20 I 21 I -

SYSTEM 5

Breite pro Scheibe	Art.Nr.	Auflagen	Preis pro Paar in EUR
3 mm	10285		32,00
5 mm	10209		TOP-PREIS **28,00**
7 mm	10148	N1	36,00
9 mm	10152	N1	39,00

SYSTEM 2

Breite pro Scheibe	Art.Nr.	Auflagen	Preis pro Paar in EUR
5 mm	12282	N3, N6, P1	64,00
10 mm	12144	N3, P1	TOP-PREIS **58,00**
12 mm	12283	N3	66,00
15 mm	12145	N3	TOP-PREIS **62,00**
20 mm	12146		80,00
25 mm	12147		85,00

SYSTEM 3

Breite pro Scheibe	Art.Nr.	Auflagen	Preis pro Paar in EUR
20 mm	14093S	B1	132,00
25 mm	14094S	B1	138,00
30 mm	14095S		144,00
35 mm	14096S		150,00
50 mm	14407S		168,00

Lochkreis: 114,3/4	Nabenlochbohrung: 64,1	Gewinde: M12x1,5	
Fahrzeug / Verkaufsbezeichnung:	**Baujahr:**	**Typ:**	**ET: 2% I TGA I SA**
Accord	1998-2002	6. Gen (CG2, CG4, CG7, CG8, CG9, CH1, CH2, CH5, CH6, CH7, CH8, CL3, CL4)	40 I 25 I -
Civic	1997-2001	MC2, MB6	40 I 40 I -

SYSTEM 5

Breite pro Scheibe	Art.Nr.	Auflagen	Preis pro Paar in EUR
3 mm	10089		33,00
5 mm	10210		38,00

SYSTEM 2

Breite pro Scheibe	Art.Nr.	Auflagen	Preis pro Paar in EUR
8 mm	12082	N3	71,00
10 mm	12150	N3	73,00
15 mm	12151	N3	79,00
20 mm	12152		86,00
25 mm	12153		92,00

SYSTEM 3

Breite pro Scheibe	Art.Nr.	Auflagen	Preis pro Paar in EUR
20 mm	14239S	B1	147,00
25 mm	14240S	B1	155,00
30 mm	14241S		163,00
35 mm	14242S		170,00

Telefax: 09172 / 66 79 - 70 Telefon: 09172 / 66 79 - 0

Honda

Lochkreis: 114,3/5	Nabenlochbohrung: 64,1	Gewinde: M12x1,5	
Fahrzeug / Verkaufsbezeichnung:	**Baujahr:**	**Typ:**	**ET: 2% | TGA | SA**
Accord	2002-2008	7. Gen (CL7, CN9, CN1, CM2, CM1, CM2)	40 | 25 | -3
Accord	2008-	8. Gen (CU1, CU2, CU3, CW1, CW2, CW3)	40 | 40 | -
Accord Coupe	1998-2003	CG2	35 | 40 | -
Accord Type R	1999-2003	CH1, CL3	40 | - | -
Civic	2001-2006	EP1, EP2, EP4, EV1	30 | 20 | -
Civic	2006-2012	8. Gen (FK1-3, FN1-4, FD1, FD3, FD4, FD6, FD7)	40 | 20 | 15
Civic	2012-	9. Gen	40 | 20 | 15
Civic Type R	2001-2005	EP3	30 | 20 | -
Civic Type R	2007-2010	FN2	30 | 20 | -
CR-V	1996-2001	1. Gen (RD1, RD3)	35 | 20 | -
CR-V	2001-2006	2. Gen (RD8, RD9)	35 | 20 | -
CR-V	2006-2012	3. Gen (RE5, RE6, RE7)	35 | 20 | -
CR-Z	2010-2013	ZF1	40 | 40 | -
Element	2002-2011	alle Typen	- | - | -
FR-V	2005-2009	BE1, BE3, BE5	35 | - | -
HR-V	1999–2005	GH1, GH2, GH3, GH4	30 | 15 | -
Integra Coupe	1998-2001	DC2	35 | - | -
Prelude	1997-2002	5. Gen (BB6, BB8, BB9)	40 | - | -
Shuttle	1994-2000	RA1, RA3	29 | - | -
Stream	2000-2007	1. Gen (RN1, RN3)	30 | 20 | -
Stream	2006-	2. Gen	30 | - | -

SYSTEM 5

Breite pro Scheibe	Art.Nr.	Auflagen	Preis pro Paar in EUR
3 mm	10035		35,00
5 mm	10211		TOP-PREIS 31,00
7 mm	10344		41,00

SYSTEM 2

Breite pro Scheibe	Art.Nr.	Auflagen	Preis pro Paar in EUR
7 mm	12484	N3	73,00
10 mm	12156	N3	77,00
15 mm	12157	N3	85,00
20 mm	12158		92,00
25 mm	12159		99,00

SYSTEM 3

Breite pro Scheibe	Art.Nr.	Auflagen	Preis pro Paar in EUR
15 mm	14609S	B2, B1	147,00
17 mm	14610S	B1	150,00
20 mm	14243S	B1	154,00
25 mm	14244S	B1	162,00
30 mm	14245S		170,00
35 mm	14246S		178,00
40 mm	14853S		185,00
60 mm	14667S		217,00

Honda

Lochkreis: 114,3/5	NLB: VA 64,1 I HA 70,1	Gewinde: M12x1,5
Fahrzeug / Verkaufsbezeichnung:	Baujahr:	Typ: ET: 2% I TGA I SA
Legend	1996-2004	KA9 50 I - I -

SYSTEM 5

Breite pro Scheibe	Art.Nr.	Auflagen	Preis pro Paar in EUR
Vorderachse:			
3 mm	10035		35,00
5 mm	10211	TOP-PREIS	31,00
7 mm	10344		41,00
Hinterachse:			
3 mm	10031		35,00
5 mm	10096		38,00

SYSTEM 2

Breite pro Scheibe	Art.Nr.	Auflagen	Preis pro Paar in EUR
Vorderachse:			
7 mm	12484	N3	73,00
10 mm	12156	N3	77,00
15 mm	12157	N3	85,00
20 mm	12158		92,00
25 mm	12159		99,00
Hinterachse:			
10 mm	12160		73,00
12 mm	12161		76,00
15 mm	12077		85,00
16 mm	12408		87,00
20 mm	12078		92,00

SYSTEM 3

Breite pro Scheibe	Art.Nr.	Auflagen	Preis pro Paar in EUR
Vorderachse:			
15 mm	14609S	B2, B1	147,00
17 mm	14610S	B1	150,00
20 mm	14243S	B1	154,00
25 mm	14244S	B1	162,00
30 mm	14245S		170,00
35 mm	14246S		178,00
40 mm	14853S		185,00
60 mm	14667S		217,00
Hinterachse:			
20 mm	14333S	B1	154,00
25 mm	14142S	B1	162,00
30 mm	14143S		170,00
35 mm	14144S		178,00

SCC Messschieber digital

Messschieber für Tiefenmessung sowie die exakte Bestimmung von Innen- und Außendurchmesser. Messbereich 0 bis 150 mm. Ablesung exakt bis auf 0,1 mm. Millimeter- und Zollskala. Messwerkzeug wird in einer praktischen Kunststoffschachtel geliefert.



Art.Nr.: GSBL

PREIS:
39,00 EUR

Telefax: 09172 / 66 79 - 70 Telefon: 09172 / 66 79 - 0

Honda

Lochkreis: 114,3/5	NLB: VA 64,1 I HA 70,1	Gewinde: M12x1,5		
Fahrzeug / Verkaufsbezeichnung:	**Baujahr:**	**Typ:**	**ET:**	**2% I TGA I SA**
NSX	1997-2002	NA2 (NLB VA 70,1 - HA 64,1)	40 I	- I -
S2000	1999–2009	AP1 (NLB VA 70,1 - HA 64,1)	50 I	35 I -

SYSTEM 5

Breite pro Scheibe	Art.Nr.	Auflagen	Preis pro Paar in EUR
Vorderachse:			
3 mm	10031		35,00
5 mm	10096		38,00
Hinterachse:			
3 mm	10035		35,00
5 mm	10211	TOP-PREIS	31,00
7 mm	10344		41,00

SYSTEM 2

Breite pro Scheibe	Art.Nr.	Auflagen	Preis pro Paar in EUR
Vorderachse:			
8 mm	12425		75,00
10 mm	12086		77,00
12 mm	12366		80,00
15 mm	12087		85,00
16 mm	12262		87,00
18 mm	12363		89,00
20 mm	12088		92,00
22 mm	12364		94,00
Hinterachse:			
7 mm	12484		73,00
10 mm	12156		77,00
15 mm	12157		85,00
20 mm	12158		92,00
25 mm	12159		99,00
30 mm	12540		114,00

SYSTEM 3

Breite pro Scheibe	Art.Nr.	Auflagen	Preis pro Paar in EUR
Vorderachse:			
20 mm	14333S		154,00
25 mm	14142S		162,00
30 mm	14143S		170,00
35 mm	14144S		178,00
Hinterachse:			
15 mm	14609S	B2, B1	147,00
17 mm	14610S		150,00
20 mm	14243S		154,00
25 mm	14244S		162,00
30 mm	14245S		170,00
35 mm	14246S		178,00
40 mm	14853S		185,00
60 mm	14667S		218,00

SCC Innenmikrometer



Hochwertiges Innenmikrometer zum Ausmessen von Mittellochbohrungen der Räden mit einem Messbereich von 50 bis 75 mm. Ablesung exakt bis auf 0,01 mm. Holzschachtel im Lieferumfang enthalten.

Art.Nr.: GIMK

PREIS:

95,00 EUR

Hyundai

Lochkreis: 100/4	Nabenlochbohrung: 54,1	Gewinde: M12x1,5	
Fahrzeug / Verkaufsbezeichnung:	Baujahr:	Typ:	ET: 2% | TGA | SA
Accent	2000-2005	2. Gen (LC)	31 | - | -
Accent	2006-2009	3. Gen (MC, MCT)	31 | - | -
Accent	2010-	4. Gen (RB)	31 | - | -
Getz	2002-2008	TB	31 | 31 | -
Getz	2008-	TBI	31 | - | -
i10	2008-2013	1. Gen (PA)	31 | - | -
i10	2013-	2. Gen	31 | - | -
i20	2008-	alle Typen	31 | - | -
ix20	2010-	PB	30 | - | -

SYSTEM 5

Breite pro Scheibe	Art.Nr.	Auflagen	Preis pro Paar in EUR
3 mm	10080		32,00
5 mm	10212		TOP-PREIS 28,00
8 mm	10129	N1	37,00

SYSTEM 2

Breite pro Scheibe	Art.Nr.	Auflagen	Preis pro Paar in EUR
9 mm	12015	N3	68,00
10 mm	12162	N3, P1	TOP-PREIS 58,00
14 mm	12467	N3	72,00
15 mm	12163	N3	TOP-PREIS 62,00
20 mm	12164		80,00
25 mm	12165		85,00

SYSTEM 3

Breite pro Scheibe	Art.Nr.	Auflagen	Preis pro Paar in EUR
15 mm	14650S	B2, B1	127,00
20 mm	14025S	B1	132,00
25 mm	14034S	B1	138,00
30 mm	14097S		144,00
35 mm	14098S		150,00
40 mm	14416S		156,00
45 mm	14482S		162,00
55 mm	14751S		181,00
60 mm	14566S		180,00

Probemontagekoffer

Unser universales Profi-Probemontage-Set ist die ideale Ausrüstung für Ihre Werkstatt zur Prüfung der Freigängigkeit.

Die Adapterscheiben passen auf eine Vielzahl von Fahrzeugen zur Ermittlung der idealen Scheibenstärke.



Art.Nr.: KOFFER17

JETZT NUR NOCH

199,00 EUR

Telefax: 09172 / 66 79 - 70 Telefon: 09172 / 66 79 - 0

Hyundai

Lochkreis: 114,3/5	Nabenlochbohrung: 67,1	Gewinde: M12x1,5		
Fahrzeug / Verkaufsbezeichnung:	**Baujahr:**	**Typ:**	**ET:**	**2% I TGA I SA**
Coupe	2002-2009	3. Gen (GK)		31 I 5 I -
Genesis	2008-	B20,B38		17 I 15 I -
Grandeur	1998-2005	3. Gen (XG)		31 I - I -
Grandeur	2005-2011	4. Gen (TG)		23 I - I -
Grandeur	2011-	5. Gen (HG)		23 I - I -
H100/Grace	1986-2004	H-100		25 I - I -
i30	2011-	2. Gen (GD)		28 I - I -
i30 inkl. Kombi	2007-2012	1. Gen (FD)		32 I 20 I 30
i40 inkl. CW	2011-	VF		32 I 20 I 30
ix35	2009-	EL, ELH		32 I 20 I 30
ix55	2006–2012	EN		20 I - I -
Santa Fe	2000-2006	SM		31 I - I -
Santa Fe	2006-2009	CM		26 I 26 I -
Santa Fe	2012-	DM		32 I - I -
Sonata	2004-2010	NF (Sonata 5)		31 I - I -
Tucson	2004-2010	JM		31 I 31 I -
Veloster	2011-	FS		34 I 34 I -
XG*25, *30, *350	1999-2005	XG		31 I - I -

SYSTEM 5

Breite pro Scheibe	Art.Nr.	Auflagen	Preis pro Paar in EUR
3 mm	10090		35,00
5 mm	10217		37,00
7 mm	10168	N1	41,00

SYSTEM 2

Breite pro Scheibe	Art.Nr.	Auflagen		Preis pro Paar in EUR
7 mm	12333	N3		73,00
10 mm	12190	N3, P1	TOP-PREIS	**65,00**
13 mm	12092	N3		82,00
15 mm	12191	N3	TOP-PREIS	**71,00**
18 mm	12068			89,00
20 mm	12258			92,00
22 mm	12458			94,00
25 mm	12259			99,00

SYSTEM 3

Breite pro Scheibe	Art.Nr.	Auflagen	Preis pro Paar in EUR
15 mm	14585S	B2, B1	147,00
18 mm	14835S	B1, B2	151,00
20 mm	14191S	B1	155,00
25 mm	14192S	B1	162,00
30 mm	14193S		170,00
33 mm	14862S		173,00
35 mm	14194S		178,00
40 mm	14495S		185,00
45 mm	14496S		193,00
50 mm	14497S		199,00
60 mm	14658S		217,00

Hyundai

Lochkreis: 135/5	Nabenlochbohrung: 67,1	Gewinde: M12x1,5		
Fahrzeug / Verkaufsbezeichnung:	**Baujahr:**	**Typ:**	**ET:**	**2% | TGA | SA**
Accent	1994-2000	1. Gen (X3)	29	- | -
Atos, Atos Prime	1997-2002	1. Gen (MX)	31	21 | 16
Atos, Atos Prime	1999-2002	2. Gen	31	- | -
Atos, Atos Prime	2004-2008	3. Gen (MXI)	31	- | -
Coupe	1999-2002	2. Gen (RD)	31	- | -
Elantra	2000-2006	1. Gen (XD)	31	- | -
Elantra	2006-2011	2. Gen (HD)	31	- | -
Elantra	2010-	3. Gen (MD, UD)	31	- | -
Lantra	1995-2000	2. Gen (J2, RD)	31	- | -
Matrix	2001-2010	alle Typen	31	- | -
Sonata	1998-2005	EF (Sonata 4)	31	- | -

SYSTEM 5

Breite pro Scheibe	Art.Nr.	Auflagen	Preis pro Paar in EUR
5 mm	10253		36,00
7 mm	10131	N1	38,00

SYSTEM 2

Breite pro Scheibe	Art.Nr.	Auflagen	Preis pro Paar in EUR
10 mm	12250	N3	73,00
15 mm	12251	N3	79,00
20 mm	12252		86,00
25 mm	12253		92,00

SYSTEM 3

Breite pro Scheibe	Art.Nr.	Auflagen	Preis pro Paar in EUR
20 mm	14145S	B1, F3	146,00
25 mm	14127S	B1, F3	155,00
30 mm	14128S	F3	163,00
33 mm	14861S	F3	166,00
35 mm	14129S	F3	170,00
60 mm	14841S	F3, T4	208,00

Lochkreis: 139,7/6	Nabenlochbohrung: 106,1	Gewinde: M12x1,5		
Fahrzeug / Verkaufsbezeichnung:	**Baujahr:**	**Typ:**	**ET:**	**2% | TGA | SA**
Galloper	1991-2003	JK - T01	-15	- | -
H-1 Travel und Cargo	2008-	TQ	25	- | -
H-1, Starex 4x4	1997-2006	TQ	25	- | -
Terracan	2001-2006	HP	5	- | -

SYSTEM 5

Breite pro Scheibe	Art.Nr.	Auflagen	Preis pro Paar in EUR
3 mm	10059		39,00
5 mm	10312		44,00

SYSTEM 2

Breite pro Scheibe	Art.Nr.	Auflagen	Preis pro Paar in EUR
10 mm	12373		88,00
12 mm	12542		95,00
15 mm	12374		102,00

SYSTEM 3

Breite pro Scheibe	Art.Nr.	Auflagen	Preis pro Paar in EUR
20 mm	14455S	B1	183,00
25 mm	14456S	B1	194,00
30 mm	14457S		204,00

Telefax: 09172 / 66 79 - 70 Telefon: 09172 / 66 79 - 0

Lochkreis: 114,3/4	Nabenlochbohrung: 66,1	Gewinde: M12x1,25
Fahrzeug / Verkaufsbezeichnung:	Baujahr:	Typ: ET: 2% I TGA I SA
G20	1991-2002	P11,P10 35 I - I -

SYSTEM 5

Breite pro Scheibe	Art.Nr.	Auflagen	Preis pro Paar in EUR
3 mm	10302		32,00
5 mm	10238		34,00

SYSTEM 2

Breite pro Scheibe	Art.Nr.	Auflagen	Preis pro Paar in EUR
10 mm	12230	N3	73,00
13 mm	12418	N3	77,00
15 mm	12231	N3	79,00
20 mm	12232		86,00
25 mm	12233		92,00

SYSTEM 3

Breite pro Scheibe	Art.Nr.	Auflagen	Preis pro Paar in EUR
15 mm	14759S	B2, B1	146,00
20 mm	14210S	B1	154,00
25 mm	14211S		162,00
30 mm	14212S		170,00
35 mm	14213S		178,00
40 mm	14764S		185,00
45 mm	14765S		192,00



Schraubenmesslehre

Mit der Schraubenmesslehre überprüfen und bestimmen Sie die Kenngrößen, wie Gewindesteigung, Durchmesser, Länge, Schlüsselweite, und Sitz von Radbefestigungsmitteln.

Art.Nr.: GSML

PREIS:
19,00 EUR

Infiniti

Lochkreis: 114,3/5	Nabenlochbohrung: 66,1	Gewinde: M12x1,25	
Fahrzeug / Verkaufsbezeichnung:	**Baujahr:**	**Typ:**	**ET: 2% I TGA I SA**
EX 37	2009-	J50	30 I - I -
FX	2003-2008	S50	35 I - I -
FX	2009-	S51	35 I - I -
G35	2003-2006	G35	35 I - I -
G37 Cabrio	2009-	V36	28 I - I -
G37, G37 Coupé	2009-	V36	30 I - I -

SYSTEM 5

Breite pro Scheibe	Art.Nr.	Auflagen	Preis pro Paar in EUR
3 mm	10327		35,00
5 mm	10239		38,00
11 mm	10326		65,00

SYSTEM 2

Breite pro Scheibe	Art.Nr.	Auflagen	Preis pro Paar in EUR
10 mm	12236	N3	78,00
12 mm	12510	N3	80,00
14 mm	12063	N3	83,00
15 mm	12237	N3, P1	85,00
19 mm	12511	N3	90,00
20 mm	12238		92,00
25 mm	12239		99,00

SYSTEM 3

Breite pro Scheibe	Art.Nr.	Auflagen	Preis pro Paar in EUR
15 mm	14547S	B2, B1	147,00
18 mm	14911S		151,00
20 mm	14214S	B1	156,00
25 mm	14082S	B1	171,00
30 mm	14083S		179,00
35 mm	14084S		187,00
40 mm	14730S		185,00
45 mm	14615S		193,00
50 mm	14796S		199,00
55 mm	14644S		209,00
60 mm	14256S		217,00

Lochkreismessgerät

Geeignet zur eindeutigen Ermittlung des Lochkreises von 4-/5-/6- und 8-Lochfelgen.

Inkl. Aufsteckadaptern für Felgen mit großen Bohrungen wie bei LKW üblich.

Art.Nr.: GLKMG



PREIS:

20,00 EUR

Telefax: 09172 / 66 79 - 70 Telefon: 09172 / 66 79 - 0

Jaguar

Lochkreis: 108/5	Nabenlochbohrung: 63,4	Gewinde: M12x1,5		
Fahrzeug / Verkaufsbezeichnung:	**Baujahr:**	**Typ:**	**ET:**	**2% I TGA I SA**
S-Type	1999-2007	CCX	45	30 I 15
X-Type	2001-2009	(X400) - CF1 Limousine	37	37,5 I -
X-Type Estate	2004-2009	(X400) - CF1 Kombi	45	- I -
XF	2008-	CC9	34	34 I -
XJ	2002-2009	(X350) - N3	34	- I -
XJ	2009-	(X351) - NNA	28	- I -
XK, XKR	2006-	(X150) - QQ6	34	25 I -

SYSTEM 5

Breite pro Scheibe	Art.Nr.	Auflagen	Preis pro Paar in EUR
3 mm	10124		33,00
5 mm	10208		36,00

SYSTEM 2

Breite pro Scheibe	Art.Nr.	Auflagen	Preis pro Paar in EUR

SYSTEM 3

Breite pro Scheibe	Art.Nr.	Auflagen	Preis pro Paar in EUR
15 mm	14603S	B2, B1	140,00
20 mm	14179S	B1	146,00
25 mm	14180S	B1	153,00
30 mm	14181S		160,00
35 mm	14182S		167,00
40 mm	14863S		174,00
52 mm	14584S		190,00

Lochkreis: 120,65/5	Nabenlochbohrung: 73,9	Gewinde: 1/2" UNF		
Fahrzeug / Verkaufsbezeichnung:	**Baujahr:**	**Typ:**	**ET:**	**2% I TGA I SA**
XJ8, XJR	1997-2003	NAW	18	- I -
XK8, XKR	1996-2005	(X100) - QEV, QDV	-15	3 I -

SYSTEM 5

Breite pro Scheibe	Art.Nr.	Auflagen	Preis pro Paar in EUR
5 mm	10252		36,00

SYSTEM 2

Breite pro Scheibe	Art.Nr.	Auflagen	Preis pro Paar in EUR
5 mm	12085	N9	61,00
10 mm	12244	N3	73,00
15 mm	12245	N3	79,00
20 mm	12246		86,00
25 mm	12247		92,00

SYSTEM 3

Breite pro Scheibe	Art.Nr.	Auflagen	Preis pro Paar in EUR
15 mm	14503S	B2, B1	153,00
20 mm	14132S	B1, F3	161,00
25 mm	14133S	B1, F3	168,00
30 mm	14134S	F3	176,00
35 mm	14135S	F3	184,00
50 mm	14769S		199,00

Jeep

Lochkreis: 114,3/5	Nabenlochbohrung: 67,1	Gewinde: M12x1,5

Fahrzeug / Verkaufsbezeichnung:	Baujahr:	Typ:	ET: 2% I TGA I SA
Compass	2007-	PK	24 I 9 I -
Patriot	2007-	PK	24 I 9 I -

SYSTEM 5

Breite pro Scheibe	Art.Nr.	Auflagen	Preis pro Paar in EUR
3 mm	10090		35,00
5 mm	10217		37,00
7 mm	10168	N1	41,00

SYSTEM 2

Breite pro Scheibe	Art.Nr.	Auflagen	Preis pro Paar in EUR
7 mm	12333	N3	73,00
10 mm	12190	N3, P1	TOP-PREIS **65,00**
13 mm	12092	N3	82,00
15 mm	12191	N3	TOP-PREIS **71,00**
18 mm	12068		89,00
20 mm	12258		92,00
22 mm	12458		94,00
25 mm	12259		99,00

SYSTEM 3

Breite pro Scheibe	Art.Nr.	Auflagen	Preis pro Paar in EUR
15 mm	14585S	B2, B1	147,00
18 mm	14835S	B1, B2	151,00
20 mm	14191S	B1	155,00
25 mm	14192S	B1	162,00
30 mm	14193S		170,00
33 mm	14862S		173,00
35 mm	14194S		178,00
40 mm	14495S		185,00
45 mm	14496S		193,00
50 mm	14497S		199,00
60 mm	14658S		217,00

Lochkreis: 114,3/5	Nabenlochbohrung: 71,5	Gewinde: M12x1,5

Fahrzeug / Verkaufsbezeichnung:	Baujahr:	Typ:	ET: 2% I TGA I SA
Wrangler	1997–2006	TJ	16 I 11,75 I -

SYSTEM 5

Breite pro Scheibe	Art.Nr.	Auflagen	Preis pro Paar in EUR
3 mm	10016		35,00
5 mm	10240		38,00
8 mm	10047	N1	41,00
10 mm	10241	N1	45,00

SYSTEM 2

Breite pro Scheibe	Art.Nr.	Auflagen	Preis pro Paar in EUR
8 mm	12042	N3, N6	75,00
10 mm	12296	N3	77,00
12 mm	12027	N3	80,00
15 mm	12297	N3	85,00
20 mm	12298		92,00
25 mm	12299		99,00

SYSTEM 3

Breite pro Scheibe	Art.Nr.	Auflagen	Preis pro Paar in EUR
20 mm	14137S	B1	161,00
25 mm	14016S	B1	168,00
30 mm	14017S		176,00
45 mm	14152S		200,00
50 mm	14153S		206,00

Telefax: 09172 / 66 79 - 70 Telefon: 09172 / 66 79 - 0

Jeep

Lochkreis: 114,3/5	Nabenlochbohrung: 71,5	Gewinde: 1/2" UNF
Fahrzeug / Verkaufsbezeichnung:	Baujahr:	Typ: ET: 2% I TGA I SA
Cherokee	1996-2001	J 16 I 1,75 I -
Cherokee	2001–2008	KJ 22 I 11,3 I -
Cherokee	2008-	KK 25 I - I -

SYSTEM 5

Breite pro Scheibe	Art.Nr.	Auflagen	Preis pro Paar in EUR
3 mm	10016		35,00
5 mm	10240		38,00
8 mm	10047E	N1	44,00
10 mm	10241E	N1	49,00

SYSTEM 2

Breite pro Scheibe	Art.Nr.	Auflagen	Preis pro Paar in EUR
8 mm	12042	N3, N6	75,00
10 mm	12296	N3	77,00
12 mm	12027	N3	80,00
15 mm	12297	N3	85,00
20 mm	12298		92,00
25 mm	12299		99,00

SYSTEM 3

Breite pro Scheibe	Art.Nr.	Auflagen	Preis pro Paar in EUR
20 mm	14137S	B1	161,00
25 mm	14016S	B1	168,00
30 mm	14017S		176,00
45 mm	14152S		200,00
50 mm	14153S		206,00

Lochkreis: 127/5	Nabenlochbohrung: 71,5	Gewinde: M14x1,5
Fahrzeug / Verkaufsbezeichnung:	Baujahr:	Typ: ET: 2% I TGA I SA
Grand Cherokee	2010-	WK 35 I - I -

SYSTEM 5

Breite pro Scheibe	Art.Nr.	Auflagen	Preis pro Paar in EUR
3 mm	10337		36,00

SYSTEM 2

Breite pro Scheibe	Art.Nr.	Auflagen	Preis pro Paar in EUR

SYSTEM 3

Breite pro Scheibe	Art.Nr.	Auflagen	Preis pro Paar in EUR
20 mm	14876S		156,00
25 mm	14869S		165,00
30 mm	14729S		180,00

Lochkreis: 127/5	Nabenlochbohrung: 71,5	Gewinde: 1/2" UNF
Fahrzeug / Verkaufsbezeichnung:	Baujahr:	Typ: ET: 2% I TGA I SA
Commander	2006–2010	WH 35 I 20 I -
Grand Cherokee	1999–2004	WJ, WG 35 I 20,8 I -
Grand Cherokee	2005–2010	WH 35 I 20 I -
Wrangler	2007-	JK 35 I 44,45 I -

SYSTEM 5

Breite pro Scheibe	Art.Nr.	Auflagen	Preis pro Paar in EUR
3 mm	10016		35,00
5 mm	10240		38,00
8 mm	10047	N1	41,00
10 mm	10241	N1	45,00

SYSTEM 2

Breite pro Scheibe	Art.Nr.	Auflagen	Preis pro Paar in EUR
8 mm	12042	N3, N6	75,00
10 mm	12296	N3	77,00
12 mm	12027	N3	80,00
15 mm	12297	N3	85,00
20 mm	12298		92,00
25 mm	12299		99,00

SYSTEM 3

Breite pro Scheibe	Art.Nr.	Auflagen	Preis pro Paar in EUR
15 mm	14767S	B2, B1	151,00
20 mm	14768S	B1	160,00
25 mm	14320S	B1	171,00
30 mm	14321S	B1	180,00
35 mm	14322S		189,00
40 mm	14284S		198,00
50 mm	14879S		209,00

Kia

Lochkreis: 100/4	Nabenlochbohrung: 54,1	Gewinde: M12x1,5

Fahrzeug / Verkaufsbezeichnung:	Baujahr:	Typ:	ET:	2% I TGA I SA
Picanto	2007-2011	BA	31	I - I -
Rio	2000-2005	DC, DE, UB	25	I - I -

SYSTEM 5

Breite pro Scheibe	Art.Nr.	Auflagen	Preis pro Paar in EUR
3 mm	10080		32,00
5 mm	10212		TOP-PREIS 28,00
8 mm	10129	N1	37,00

SYSTEM 2

Breite pro Scheibe	Art.Nr.	Auflagen	Preis pro Paar in EUR
9 mm	12015	N3	68,00
10 mm	12162	N3, P1	TOP-PREIS 58,00
14 mm	12467	N3	72,00
15 mm	12163	N3	TOP-PREIS 62,00
20 mm	12164		80,00
25 mm	12165		85,00

SYSTEM 3

Breite pro Scheibe	Art.Nr.	Auflagen	Preis pro Paar in EUR
15 mm	14650S	B2, B1	127,00
20 mm	14025S	B1	132,00
25 mm	14034S	B1	138,00
30 mm	14097S		144,00
35 mm	14098S		150,00
40 mm	14416S		156,00
45 mm	14482S		162,00
50 mm	14839S		168,00
55 mm	14751S		181,00
60 mm	14566S		180,00

Lochkreis: 100/4	Nabenlochbohrung: 56,1	Gewinde: M12x1,5

Fahrzeug / Verkaufsbezeichnung:	Baujahr:	Typ:	ET:	2% I TGA I SA
Shuma, Sephia, Mentor	1997-2003	FB	30	I - I -

SYSTEM 5

Breite pro Scheibe	Art.Nr.	Auflagen	Preis pro Paar in EUR
3 mm	10285		32,00
5 mm	10209		TOP-PREIS 28,00
7 mm	10148	N1	36,00
9 mm	10152	N1	39,00

SYSTEM 2

Breite pro Scheibe	Art.Nr.	Auflagen	Preis pro Paar in EUR
5 mm	12282	N3, N6, P1	70,00
10 mm	12144	N3, P1	TOP-PREIS 64,00
12 mm	12283	N3	73,00
15 mm	12145	N3	75,00
20 mm	12146		80,00
25 mm	12147		85,00

SYSTEM 3

Breite pro Scheibe	Art.Nr.	Auflagen	Preis pro Paar in EUR
20 mm	14093S	B1	132,00
25 mm	14094S	B1	138,00
30 mm	14095S		144,00
35 mm	14096S		150,00
50 mm	14407S		168,00

Lochkreis: 114,3/4	Nabenlochbohrung: 59,6	Gewinde: M12x1,5

Fahrzeug / Verkaufsbezeichnung:	Baujahr:	Typ:	ET:	2% I TGA I SA
Pride	1990-2000	DA	26	I - I -

SYSTEM 5

Breite pro Scheibe	Art.Nr.	Auflagen	Preis pro Paar in EUR
3 mm	10296		33,00
5 mm	10215		36,00
10 mm	10046	N1	42,00

SYSTEM 2

Breite pro Scheibe	Art.Nr.	Auflagen	Preis pro Paar in EUR
10 mm	12186	N3	73,00
15 mm	12187	N3	79,00
20 mm	12256		86,00
25 mm	12257		92,00

SYSTEM 3

Breite pro Scheibe	Art.Nr.	Auflagen	Preis pro Paar in EUR
20 mm	14183S	B1	147,00
25 mm	14184S	B1	155,00
30 mm	14185S		163,00
35 mm	14186S		170,00

Telefax: 09172 / 66 79 - 70 Telefon: 09172 / 66 79 - 0

Lochkreis: 114,3/4	Nabenlochbohrung: 67,1	Gewinde: v. M12x1,5
Fahrzeug / Verkaufsbezeichnung:	Baujahr:	Typ: ET: 2% I TGA I SA
Clarus, Credos	1996-2001	GC 30 I - I -

SYSTEM 5

Breite pro Scheibe	Art.Nr.	Auflagen	Preis pro Paar in EUR
5 mm	10253		36,00
7 mm	10131	N1	38,00

SYSTEM 2

Breite pro Scheibe	Art.Nr.	Auflagen	Preis pro Paar in EUR
10 mm	12250	N3	73,00
15 mm	12251	N3	79,00
20 mm	12252		86,00
25 mm	12253		92,00

SYSTEM 3

Breite pro Scheibe	Art.Nr.	Auflagen	Preis pro Paar in EUR
20 mm	14145S	B1, F3	146,00
25 mm	14127S	B1, F3	155,00
30 mm	14128S	F3	163,00
33 mm	14861S	F3	166,00
35 mm	14129S	F3	170,00
60 mm	14841S	F3, T4	208,00

Lochkreis: 114,3/4	Nabenlochbohrung: 67,1	Gewinde: M12x1,5
Fahrzeug / Verkaufsbezeichnung:	Baujahr:	Typ: ET: 2% I TGA I SA
Cerato	2004-2008	FE 28 I - I -

SYSTEM 5

Breite pro Scheibe	Art.Nr.	Auflagen	Preis pro Paar in EUR
5 mm	10253		36,00
7 mm	10131	N1	38,00

SYSTEM 2

Breite pro Scheibe	Art.Nr.	Auflagen	Preis pro Paar in EUR
10 mm	12250	N3	73,00
15 mm	12251	N3	79,00
20 mm	12252		86,00
25 mm	12253		92,00

SYSTEM 3

Breite pro Scheibe	Art.Nr.	Auflagen	Preis pro Paar in EUR
20 mm	14145S	B1, F3	146,00
25 mm	14127S	B1, F3	155,00
30 mm	14128S	F3	163,00
33 mm	14861S	F3	166,00
35 mm	14129S	F3	170,00
60 mm	14841S	F3, T4	208,00



PREIS:
20,00 EUR

Lochkreismessgerät

Geeignet zur eindeutigen Ermittlung des Lochkreises von 4-/5-/6- und 8-Lochfelgen.

Inkl. Aufsteckadaptern für Felgen mit großen Bohrungen wie bei LKW üblich.

Art.Nr.: GLKMG

Kia

Lochkreis: 114,3/5	Nabenlochbohrung: 67,1	Gewinde: M12x1,5		
Fahrzeug / Verkaufsbezeichnung:	**Baujahr:**	**Typ:**	**ET:**	**2% I TGA I SA**
Amanti	2003-2010	1. Gen	31	- I -
Carens	2006-2013	3. Gen (FG)	26	- I -
Carens	2013-	4. Gen	27	- I -
Carnival	1998-2005	1. Gen	31	- I -
Ceed, Pro Ceed	2006-2012	1. Gen (ED)	32	30 I -
Ceed, Pro Ceed	2012-	2. Gen (EU)	32	30 I -
Magentis, Optima	2005-2010	2. Gen	31	- I -
Magentis, Optima	2010-	3. Gen	31	- I -
Opirus	2003-2010	1. Gen	31	- I -
Sorento	2009-	2. Gen (XM)	26	11 I -
Soul	2008-	AM	31	- I -
Sportage	2004-2010	2. Gen (JE, JES)	31	31 I -
Sportage	2010-	3. Gen (SL, SLS)	16,5	- I -
Venga	2009-	YN, YNS	33	- I -

Lochkreis: 114,3/5	Nabenlochbohrung: 67,1	Gewinde: M12x1,5

SYSTEM 5

Breite pro Scheibe	Art.Nr.	Auflagen	Preis pro Paar in EUR
3 mm	10090		35,00
5 mm	10217		37,00
7 mm	10168	N1	41,00

SYSTEM 2

Breite pro Scheibe	Art.Nr.	Auflagen	Preis pro Paar in EUR
7 mm	12333	N3	73,00
10 mm	12190	N3, P1	TOP-PREIS **65,00**
13 mm	12092	N3	82,00
15 mm	12191	N3	TOP-PREIS **71,00**
18 mm	12068		89,00
20 mm	12258		92,00
22 mm	12458		94,00
25 mm	12259		99,00

SYSTEM 3

Breite pro Scheibe	Art.Nr.	Auflagen	Preis pro Paar in EUR
15 mm	14585S	B2, B1	147,00
18 mm	14835S	B1, B2	151,00
20 mm	14191S	B1	155,00
25 mm	14192S	B1	162,00
30 mm	14193S		170,00
33 mm	14862S		173,00
35 mm	14194S		178,00
40 mm	14495S		185,00
45 mm	14496S		193,00
50 mm	14497S		199,00
60 mm	14658S		217,00

Lochkreis: 139,7/5	Nabenlochbohrung: 95,4	Gewinde: M12x1,5		
Fahrzeug / Verkaufsbezeichnung:	**Baujahr:**	**Typ:**	**ET:**	**2% I TGA I SA**
Sorento	2003-2009	JC	30	10 I -

SYSTEM 5

Breite pro Scheibe	Art.Nr.	Auflagen	Preis pro Paar in EUR
3 mm	10106		38,00
5 mm	10107		42,00

SYSTEM 2

Breite pro Scheibe	Art.Nr.	Auflagen	Preis pro Paar in EUR
10 mm	12387	N3	87,00
15 mm	12388	N3	96,00
20 mm	12389		105,00
25 mm	12390		114,00

SYSTEM 3

Breite pro Scheibe	Art.Nr.	Auflagen	Preis pro Paar in EUR
20 mm	14549S	B1	167,00
25 mm	14550S	B1	177,00
30 mm	14551S		187,00
35 mm	14552S		197,00
40 mm	14553S		207,00

Telefax: 09172 / 66 79 - 70 Telefon: 09172 / 66 79 - 0

Kia

Lochkreis: 139,7/5	Nabenlochbohrung: 110,5	Gewinde: M12x1,5		
Fahrzeug / Verkaufsbezeichnung:	**Baujahr:**	**Typ:**	**ET:**	**2% | TGA | SA**
Retona	1999-2001	CE	30	20 | -
Sportage	1994-2003	JA	30	17 | -

SYSTEM 5

Breite pro Scheibe	Art.Nr.	Auflagen	Preis pro Paar in EUR
3 mm	10149		38,00
5 mm	10244		42,00
10 mm	10245	N1	51,00

SYSTEM 2

Breite pro Scheibe	Art.Nr.	Auflagen	Preis pro Paar in EUR

SYSTEM 3

Breite pro Scheibe	Art.Nr.	Auflagen	Preis pro Paar in EUR
20 mm	14173S	Z1	148,00
25 mm	14174S	Z1	157,00
30 mm	14175S	Z1	167,00
35 mm	14176S	Z1	177,00
40 mm	14177S	Z1	187,00

Lamborghini

Lochkreis: 112/5	Nabenlochbohrung: 57,1	Gewinde: M14x1,5		
Fahrzeug / Verkaufsbezeichnung:	**Baujahr:**	**Typ:**	**ET:**	**2% | TGA | SA**
Gallardo	2003-2008	L140 GALLARDO	40	- | -
Gallardo	2008-	LP550, LP560, LP570	40	- | -
Murcielago	2006-	LP 640*		

SYSTEM 5

Breite pro Scheibe	Art.Nr.	Auflagen	Preis pro Paar in EUR
3 mm	10225		32,00
4 mm	10321		33,00
5 mm	10205		TOP-PREIS 29,00
6 mm	10070	N1	35,00
7 mm	10274	N1	36,00
8 mm	10025	N1	37,00
10 mm	10224	N1	39,00

SYSTEM 2

Breite pro Scheibe	Art.Nr.	Auflagen	Preis pro Paar in EUR
5 mm	12503	N3	67,00
6 mm	12375	N3, P1	69,00
8 mm	12378	N3, N9, P1	71,00
10 mm	12118	N3, P1	TOP-PREIS 63,00
12 mm	12079	N3, P1	73,00
13 mm	12080	N3, P1	74,00
15 mm	12119	N3, P1	TOP-PREIS 66,00
17 mm	12466		83,00
18 mm	12448		84,00
20 mm	12120	P1	72,00
25 mm	12121		91,00

SYSTEM 4

Breite pro Scheibe	Art.Nr.	Auflagen	Preis pro Paar in EUR
20 mm	13234S	S5	125,00
22 mm	13172S		128,00
25 mm	13108S		132,00
30 mm	13109S		138,00
33 mm	13525S		142,00
35 mm	13110S		145,00
40 mm	13266S		152,00
45 mm	13424S		159,00
50 mm	13086S		166,00
53 mm	13452S		170,00
56 mm	13521S		174,00
60 mm	13092S		179,00

Lamborghini

Lochkreis: v. 112/5 I h. 120,65/5	Nabenlochbohrung: v. 57,1 I h. 70,1	Gewinde: M14x1,5		
Fahrzeug / Verkaufsbezeichnung:	**Baujahr:**	**Typ:**	**ET:**	**2% I TGA I SA**
Aventador	2011-	LP700-4	41	- I -

SYSTEM 5

Breite pro Scheibe	Art.Nr.	Auflagen	Preis pro Paar in EUR
Vorderachse:			
3 mm	10225	A8	32,00
4 mm	10321	A8	33,00
5 mm	10205	A8	29,00 (TOP-PREIS)
6 mm	10070	N1, A8	35,00
7 mm	10274	N1	36,00
8 mm	10025	N1	37,00
10 mm	10224	N1	39,00

SYSTEM 3

Breite pro Scheibe	Art.Nr.	Auflagen	Preis pro Paar in EUR
Vorderachse:			
15 mm	14461S	B2, B1	140,00
20 mm	14287S		146,00

SYSTEM 4

Breite pro Scheibe	Art.Nr.	Auflagen	Preis pro Paar in EUR
Vorderachse:			
20 mm	13234S	S5	125,00
22 mm	13172S		128,00
25 mm	13108S		132,00
30 mm	13109S		138,00
33 mm	13525S		142,00
35 mm	13110S		145,00
40 mm	13266S		152,00
45 mm	13424S		159,00
50 mm	13086S		166,00
53 mm	13452S		170,00
56 mm	13521S		174,00
60 mm	13092S		179,00

Lochkreis: 120/5	Nabenlochbohrung: 70,1	Gewinde: M12x1,5		
Fahrzeug / Verkaufsbezeichnung:	**Baujahr:**	**Typ:**	**ET:**	**2% I TGA I SA**
Diabolo	1990-2001	alle	-	- I -

SYSTEM 5

Breite pro Scheibe	Art.Nr.	Auflagen	Preis pro Paar in EUR

SYSTEM 2

Breite pro Scheibe	Art.Nr.	Auflagen	Preis pro Paar in EUR
15 mm	12522		85,00

SYSTEM 4

Breite pro Scheibe	Art.Nr.	Auflagen	Preis pro Paar in EUR
20 mm	13343S	S5	133,00
25 mm	13344S		141,00
30 mm	13345S		148,00
35 mm	13346S		156,00
40 mm	13347S		164,00

SCC Innenmikrometer

Hochwertiges Innenmikrometer für den Messbereich von 50 bis 75 mm. Ablesung exakt bis auf 0,01 mm. Holzschachtel im Lieferumfang enthalten.

Art.Nr.: GIMK



PREIS:
95,00 EUR

Telefax: 09172 / 66 79 - 70 Telefon: 09172 / 66 79 - 0

Lamborghini



Lochkreis: 120,65/5	Nabenlochbohrung: 70,1	Gewinde: M14x1,5

Fahrzeug / Verkaufsbezeichnung:	Baujahr:	Typ:	ET:	2%	TGA	SA
Murcielago	2001-2010	LP640	-15	-	-	

SYSTEM 5

Breite pro Scheibe	Art.Nr.	Auflagen	Preis pro Paar in EUR
3 mm	10018		35,00
4 mm	10308		36,00
5 mm	10118	N1	38,00
6 mm	10109	N1	39,00
7 mm	10123	N1	41,00
10 mm	10036	N1	45,00

SYSTEM 2

Breite pro Scheibe	Art.Nr.	Auflagen	Preis pro Paar in EUR
10 mm	12415	N3	77,00
12 mm	12416	N3	80,00
13 mm	12036	N3	82,00
15 mm	12405	N3	85,00
17 mm	12450		87,00
20 mm	12469		92,00
25 mm	12470		99,00

SYSTEM 3

Breite pro Scheibe	Art.Nr.	Auflagen	Preis pro Paar in EUR

Lancia



Lochkreis: 98/4	Nabenlochbohrung: 58,1	Gewinde: M12x1,25

Fahrzeug / Verkaufsbezeichnung:	Baujahr:	Typ:	ET:	2%	TGA	SA
Delta III	2008-	844	28	16	-	
Lybra	1998-2005	839	22	-	-	
Musa	2004-	350	25	-	-	
Y	1995-2003	840	17	-	-	
Ypsilon	2003-2011	843	17	-	-	
Ypsilon	2011-	846	17	-	-	

SYSTEM 5

Breite pro Scheibe	Art.Nr.	Auflagen	Preis pro Paar in EUR
3 mm	10291		32,00
5 mm	10203		34,00
8 mm	10023	N1	37,00
10 mm	10287	N1	40,00

SYSTEM 2

Breite pro Scheibe	Art.Nr.	Auflagen	Preis pro Paar in EUR
5 mm	12441	N3, N4	64,00
8 mm	12407	N3, N6, P1	67,00
10 mm	12104	N3, P1	TOP-PREIS 58,00
12 mm	12076	N3	71,00
14 mm	12440	N3	73,00
15 mm	12105	N3, P1	TOP-PREIS 62,00
16 mm	12070		76,00
20 mm	12106	P1	80,00
25 mm	12107		85,00

SYSTEM 4H

Breite pro Scheibe	Art.Nr.	Auflagen	Preis pro Paar in EUR
20 mm	13101HS	F2, S5, 13	121,00
25 mm	13102HS	F2, R13	127,00
30 mm	13144HS	F2, R13	133,00

Lancia

Lochkreis: 98/5	Nabenlochbohrung: 58,1	Gewinde: M14x1,5		
Fahrzeug / Verkaufsbezeichnung:	**Baujahr:**	**Typ:**	**ET:**	**2% I TGA I SA**
Phedra	2002-2010	179		12 I 12 I -
Zeta	1995-2002	220		15 I 6 I -

SYSTEM 5

Breite pro Scheibe	Art.Nr.	Auflagen	Preis pro Paar in EUR
3 mm	10017		32,00
5 mm	10204		34,00
8 mm	10301	N1	37,00
10 mm	10079	N1	40,00

SYSTEM 2

Breite pro Scheibe	Art.Nr.	Auflagen	Preis pro Paar in EUR
8 mm	12091	N3	72,00
10 mm	12108/20	N3, P1, NK09	76,00
12 mm	12074	N3, P1	78,00
15 mm	12109	N3, P1 TOP-PREIS	**63,00**
16 mm	12072		82,00
20 mm	12110		84,00
25 mm	12111		85,00

SYSTEM 4

Breite pro Scheibe	Art.Nr.	Auflagen	Preis pro Paar in EUR
20 mm	13034S	S5	118,00
25 mm	13035S		124,00
30 mm	13036S		130,00
35 mm	13037S		136,00

Lochkreis: 108/5	Nabenlochbohrung: 58,1	Gewinde: M12x1,25		
Fahrzeug / Verkaufsbezeichnung:	**Baujahr:**	**Typ:**	**ET:**	**2% I TGA I SA**
Kappa	1995-2001	838		16 I - I -
Thesis	2002-2009	841		16 I - I -

SYSTEM 5

Breite pro Scheibe	Art.Nr.	Auflagen	Preis pro Paar in EUR
3 mm	10115		33,00
5 mm	10087		36,00
8 mm	10088	N1	40,00
10 mm	10061	N1	42,00

SYSTEM 2

Breite pro Scheibe	Art.Nr.	Auflagen	Preis pro Paar in EUR
8 mm	12091	N3	72,00
10 mm	12108/20	N3, P1, NK13,	76,00
12 mm	12074	N3, P1	78,00
15 mm	12109	N3, P1 TOP-PREIS	**63,00**
16 mm	12072		82,00
20 mm	12110		84,00
25 mm	12111		85,00

SYSTEM 4

Breite pro Scheibe	Art.Nr.	Auflagen	Preis pro Paar in EUR
20 mm	13003S	S5	125,00
22 mm	13301S		127,00
25 mm	13004S		132,00
30 mm	13005S		138,00
35 mm	13006S		145,00

Telefax: 09172 / 66 79 - 70 Telefon: 09172 / 66 79 - 0

Lancia

Lochkreis: 114,3/5	Nabenlochbohrung: 67,1	Gewinde: M12x1,5
Fahrzeug / Verkaufsbezeichnung:	**Baujahr:**	**Typ:** / **ET:** / **2% I TGA I SA**
Flavia	2012-	1 / 25 / - I - I -

SYSTEM 5

Breite pro Scheibe	Art.Nr.	Auflagen	Preis pro Paar in EUR
3 mm	10090		35,00
5 mm	10217		37,00
7 mm	10168	N1	41,00

SYSTEM 2

Breite pro Scheibe	Art.Nr.	Auflagen	Preis pro Paar in EUR
7 mm	12333	N3	73,00
10 mm	12190	N3, P1	TOP-PREIS **65,00**
13 mm	12092	N3	82,00
15 mm	12191	N3	TOP-PREIS **71,00**
18 mm	12068		89,00
20 mm	12258		92,00
22 mm	12458		94,00
25 mm	12259		99,00

SYSTEM 3

Breite pro Scheibe	Art.Nr.	Auflagen	Preis pro Paar in EUR
15 mm	14585S	B2, B1	147,00
18 mm	14835S	B1, B2	151,00
20 mm	14191S	B1	155,00
25 mm	14192S	B1	162,00
30 mm	14193S		170,00
33 mm	14862S		173,00
35 mm	14194S		178,00
40 mm	14495S		185,00
45 mm	14496S		193,00
50 mm	14497S		199,00
60 mm	14658S		217,00

Lochkreis: 115/5	Nabenlochbohrung: 71,4	Gewinde: M14x1,5
Fahrzeug / Verkaufsbezeichnung:	**Baujahr:**	**Typ:** / **ET:** / **2% I TGA I SA**
Thema	2011-	LX / 9 / - I - I -

SYSTEM 5

Breite pro Scheibe	Art.Nr.	Auflagen	Preis pro Paar in EUR
3 mm	10113		35,00
5 mm	10114		38,00
8 mm	10157	N1	41,00

SYSTEM 2

Breite pro Scheibe	Art.Nr.	Auflagen	Preis pro Paar in EUR
8 mm	12042	N3, N6	75,00
10 mm	12296	N3	77,00
12 mm	12027	N3	80,00
15 mm	12297	N3	85,00
20 mm	12298		92,00

SYSTEM 3

Breite pro Scheibe	Art.Nr.	Auflagen	Preis pro Paar in EUR
15 mm	14811S	B1	147,00
18 mm	14842S	B1	151,00
20 mm	14586S	B1	154,00
25 mm	14587S	B1	162,00
30 mm	14588S		170,00
35 mm	14589S		178,00



Schraubenmesslehre

Mit der Schraubenmesslehre überprüfen und bestimmen Sie die Kenngrößen, wie Gewindesteigung, Durchmesser, Länge, Schlüsselweite, und Sitz von Radbefestigungsmitteln.

Art.Nr.: GSML

PREIS:
19,00 EUR

Land Rover

Lochkreis: 108/5	Nabenlochbohrung: 63,4	Gewinde: M14x1,5
Fahrzeug / Verkaufsbezeichnung:	Baujahr:	Typ: ET: 2% I TGA I SA
Freelander II	2006-	LF 35 I 35 I -
Range Rover Evoque	2011-	LV 30 I - I -

SYSTEM 5

Breite pro Scheibe	Art.Nr.	Auflagen	Preis pro Paar in EUR
3 mm	10124		33,00
5 mm	10208		36,00

SYSTEM 2

Breite pro Scheibe	Art.Nr.	Auflagen	Preis pro Paar in EUR
6 mm	12452	N3, N6	66,00
10 mm	12138	N3	73,00
12 mm	12402	N3	76,00
15 mm	12139	N3	79,00
20 mm	12140		86,00

SYSTEM 3

Breite pro Scheibe	Art.Nr.	Auflagen	Preis pro Paar in EUR
15 mm	14763S	B2, B1	140,00
20 mm	14739S	B1	146,00
25 mm	14740S	B1	153,00
30 mm	14741S		160,00
35 mm	14742S		167,00

Lochkreis: 114,3/5	Nabenlochbohrung: 64,1	Gewinde: M12x1,5
Fahrzeug / Verkaufsbezeichnung:	Baujahr:	Typ: ET: 2% I TGA I SA
Freelander	1996-2006	LN 31 I 16 I -

SYSTEM 5

Breite pro Scheibe	Art.Nr.	Auflagen	Preis pro Paar in EUR
3 mm	10035		35,00
5 mm	10211		31,00
7 mm	10344		41,00

SYSTEM 2

Breite pro Scheibe	Art.Nr.	Auflagen	Preis pro Paar in EUR
7 mm	12484	N3	73,00
10 mm	12156	N3	77,00
15 mm	12157	N3	85,00
20 mm	12158		92,00
25 mm	12159		99,00

SYSTEM 3

Breite pro Scheibe	Art.Nr.	Auflagen	Preis pro Paar in EUR
15 mm	14609S	B2, B1	147,00
17 mm	14610S	B1	150,00
20 mm	14243S	B1	154,00
25 mm	14244S	B1	162,00
30 mm	14245S		170,00
35 mm	14246S		178,00
40 mm	14853S		185,00
60 mm	14667S		217,00

Lochkreis: 120/5	Nabenlochbohrung: 70,1	Gewinde: M14x1,5
Fahrzeug / Verkaufsbezeichnung:	Baujahr:	Typ: ET: 2% I TGA I SA
Discovery II	2003-2004	LT 32 I - I -
Range Rover	1994-2001	LP (MK II, P38a) 42 I - I -

SYSTEM 5

Breite pro Scheibe	Art.Nr.	Auflagen	Preis pro Paar in EUR

SYSTEM 2

Breite pro Scheibe	Art.Nr.	Auflagen	Preis pro Paar in EUR

SYSTEM 3

Breite pro Scheibe	Art.Nr.	Auflagen	Preis pro Paar in EUR
20 mm	14309S	B1	154,00
25 mm	14310S		162,00
30 mm	14311S		170,00
35 mm	14312S		178,00
40 mm	14313S		185,00

Telefax: 09172 / 66 79 - 70 Telefon: 09172 / 66 79 - 0

Land Rover

Lochkreis: 120/5	Nabenlochbohrung: 72,6	Gewinde: M14x1,5		
Fahrzeug / Verkaufsbezeichnung:	**Baujahr:**	**Typ:**	**ET:**	**2% | TGA | SA**
Discovery III	2004-2009	LA	38	- | -
Discovery IV	2009-	LA	38	- | -
Range Rover	2002-	LM (MK III, L322)	21	- | -
Range Rover Sport	2005-	LS	38	- | -

SYSTEM 5

Breite pro Scheibe	Art.Nr.	Auflagen	Preis pro Paar in EUR
3 mm	10242		33,00
4 mm	10138		34,00
5 mm	10206		TOP-PREIS 29,00
6 mm	10022	N1	37,00
7 mm	10276	N1	38,00
10 mm	10121	N1	42,00

SYSTEM 2

Breite pro Scheibe	Art.Nr.	Auflagen	Preis pro Paar in EUR
6 mm	12295	N3, P1	68,00
8 mm	12398	N3, P1	71,00
10 mm	12124	N3, P1	TOP-PREIS 61,00
11 mm	12430	N3, P1	75,00
12 mm	12334	N3, N4, P1	76,00
13 mm	12335	N3, P1	77,00
15 mm	12125	N3, P1	TOP-PREIS 66,00
16 mm	12229		81,00
18 mm	12029		83,00
20 mm	12126		TOP-PREIS 72,00
25 mm	12127		92,00

SYSTEM 3

Breite pro Scheibe	Art.Nr.	Auflagen	Preis pro Paar in EUR
15 mm	14645S	B2, B1	147,00
20 mm	14514S	B1	154,00
25 mm	14515S		162,00
30 mm	14516S		170,00
35 mm	14517S		178,00
40 mm	14518S		185,00
45 mm	14778S		192,00
60 mm	14883S	T4	215,00

Lexus

Lochkreis: 100/5	Nabenlochbohrung: 54,1	Gewinde: M12x1,5		
Fahrzeug / Verkaufsbezeichnung:	**Baujahr:**	**Typ:**	**ET:**	**2% | TGA | SA**
CT 200 H	2010-	A10(a)	25	- | -

SYSTEM 5

Breite pro Scheibe	Art.Nr.	Auflagen	Preis pro Paar in EUR
3 mm	10029		32,00
5 mm	10222		34,00

SYSTEM 2

Breite pro Scheibe	Art.Nr.	Auflagen	Preis pro Paar in EUR
10 mm	12211	N3	69,00
15 mm	12212	N3	74,00
20 mm	12213		80,00
25 mm	12214		85,00

SYSTEM 3

Breite pro Scheibe	Art.Nr.	Auflagen	Preis pro Paar in EUR
15 mm	14486S	B1, B2	134,00
20 mm	14223S	B1	140,00
25 mm	14055S	B1	146,00
30 mm	14056S		152,00
35 mm	14057S		158,00
40 mm	14130S		164,00
45 mm	14131S		169,00
50 mm	14030S		175,00
60 mm	14485S		187,00

Lexus

Lochkreis: 114,3/5	Nabenlochbohrung: 60,1	Gewinde: M12x1,5		
Fahrzeug / Verkaufsbezeichnung:	**Baujahr:**	**Typ:**	**ET:**	**2% I TGA I SA**
GS 250	2012-	12	30	- I -
GS 300 - 430	1998-2005	S16	35	25 I 15
GS 300 - 430	2005-2012	S1, S19(A)	35	20 I -
GS 450h	2005-2012	HL10(a), HS19(a)	30	- I -
GS 450h	2012-	12	30	- I -
IS 200, 300, 300 SportCross	1998-2005	XE1	35	25 I 15
IS 220, 250	2005-	XE2(A)	30	15 I -
IS-F	2007-	UXE2	30	- I -
LFA	2010-	FA10	25	- I -
LS 400 - 430	1995-2000	F1, F2, F3	35	- I -
RX	1997-2003	XU1	20,5	- I -
RX	2003-2009	XU3(A), HXU3(A)	20	20 I -
RX	2009-	AL1(a), HAL1(a)	20	20 I -
SC 430	2001–2010	Z4	30	20 I 15

SYSTEM 5

Breite pro Scheibe	Art.Nr.	Auflagen	Preis pro Paar in EUR
3 mm	10057		35,00
5 mm	10223		38,00
8 mm	10169	N1	41,00

SYSTEM 2

Breite pro Scheibe	Art.Nr.	Auflagen	Preis pro Paar in EUR
6 mm	12019	N3, N6, P1	73,00
8 mm	12197		75,00
10 mm	12217	N3, P1	77,00
15 mm	12218	N3, P1	85,00
20 mm	12219		92,00
25 mm	12220		99,00

SYSTEM 3

Breite pro Scheibe	Art.Nr.	Auflagen	Preis pro Paar in EUR
15 mm	14521S	B2, B1	147,00
20 mm	14089S	B1	154,00
25 mm	14090S		162,00
30 mm	14091S		170,00
35 mm	14092S		178,00
40 mm	14121S		185,00
45 mm	14122S		193,00
50 mm	14123S		201,00
55 mm	14124S		209,00
60 mm	14125S		217,00

Lochkreis: 120/5	Nabenlochbohrung: 60,1	Gewinde: M14x1,5		
Fahrzeug / Verkaufsbezeichnung:	**Baujahr:**	**Typ:**	**ET:**	**2% I TGA I SA**
LS 460	2006-	F4	16	- I -

SYSTEM 5

Breite pro Scheibe	Art.Nr.	Auflagen	Preis pro Paar in EUR
3 mm	10057		35,00
5 mm	10223		38,00
8 mm	10169	N1	41,00

SYSTEM 2

Breite pro Scheibe	Art.Nr.	Auflagen	Preis pro Paar in EUR
6 mm	12019	N3, N6, P1	73,00
8 mm	12197		75,00
10 mm	12217	N3, P1	77,00
15 mm	12218	N3, P1	85,00
20 mm	12219		92,00
25 mm	12220		99,00

SYSTEM 3

Breite pro Scheibe	Art.Nr.	Auflagen	Preis pro Paar in EUR
20 mm	14708S		154,00
25 mm	14709S		162,00
30 mm	14710S		170,00
35 mm	14711S		178,00

Telefax: 09172 / 66 79 - 70 Telefon: 09172 / 66 79 - 0

Lincoln

Lochkreis: 135/6	Nabenlochbohrung: 87,1	Gewinde: M14x2,0
Fahrzeug / Verkaufsbezeichnung:	Baujahr:	Typ: / ET: / 2% | TGA | SA
Navigator	2007-	3 Gen. / - | - | -

SYSTEM 5

Breite pro Scheibe	Art.Nr.	Auflagen	Preis pro Paar in EUR

SYSTEM 2

Breite pro Scheibe	Art.Nr.	Auflagen	Preis pro Paar in EUR

SYSTEM 3

Breite pro Scheibe	Art.Nr.	Auflagen	Preis pro Paar in EUR
30 mm	14819S	B1, B2	194,00

Lotus

Lochkreis: 95,25/4	Nabenlochbohrung: 56,7	Gewinde: M12x1,5
Fahrzeug / Verkaufsbezeichnung:	Baujahr:	Typ: / ET: / 2% | TGA | SA
Elise	1995-2000	111 / 16 | 25 | -

SYSTEM 5

Breite pro Scheibe	Art.Nr.	Auflagen	Preis pro Paar in EUR
3 mm	10100		32,00
5 mm	10101		34,00

SYSTEM 2

Breite pro Scheibe	Art.Nr.	Auflagen	Preis pro Paar in EUR
10 mm	12351	N3	69,00
15 mm	12352	N3	74,00

SYSTEM 3

Breite pro Scheibe	Art.Nr.	Auflagen	Preis pro Paar in EUR
15 mm	14116S	B2, B1	127,00
17 mm	14253S	B1	129,00

Lochkreis: 100/4	Nabenlochbohrung: 56,6	Gewinde: M12x1,5
Fahrzeug / Verkaufsbezeichnung:	Baujahr:	Typ: / ET: / 2% | TGA | SA
Elise MKII, Exige	2000-	111 / 16 | 18 | -

SYSTEM 5

Breite pro Scheibe	Art.Nr.	Auflagen	Preis pro Paar in EUR
3 mm	10284		32,00
5 mm	10214		TOP-PREIS 28,00
6 mm	10133	N1	35,00
8 mm	10078	N1	37,00
10 mm	10278	N1	TOP-PREIS 32,00
15 mm	10098	N1	45,00

SYSTEM 2

Breite pro Scheibe	Art.Nr.	Auflagen	Preis pro Paar in EUR
7 mm	12242	F1, N3, N9	55,00
10 mm	12174	F1, N3, P1	58,00
12 mm	12021	F1, N3, P1	60,00
15 mm	12175	F1, N3, P1	62,00
20 mm	12176	P1	67,00
25 mm	12177		71,00
30 mm	12178		76,00
35 mm	12179		80,00

SYSTEM 4

Breite pro Scheibe	Art.Nr.	Auflagen	Preis pro Paar in EUR
20 mm	13236S	S5	120,00
25 mm	13135S		130,00
30 mm	13136S		137,00
35 mm	13137S		144,00
40 mm	13045S		151,00
45 mm	13317S		158,00
55 mm	13318S		165,00
60 mm	13319S		172,00



Lotus

Lochkreis: 108/5	Nabenlochbohrung: 58,1	Gewinde: M14x1,5
Fahrzeug / Verkaufsbezeichnung:	Baujahr:	Typ: ET: 2% I TGA I SA
Esprit SE	1976-2003	alle - I - I -

SYSTEM 5

Breite pro Scheibe	Art.Nr.	Auflagen	Preis pro Paar in EUR
3 mm	10115		33,00
5 mm	10087		36,00
8 mm	10088	N1	40,00
10 mm	10061	N1	42,00

SYSTEM 2

Breite pro Scheibe	Art.Nr.	Auflagen	Preis pro Paar in EUR
8 mm	12018	N3	71,00
10 mm	12340	N3, P1	73,00
12 mm	12447	N3, P1	76,00
15 mm	12341	N3	79,00
20 mm	12342		86,00
25 mm	12343		92,00

SYSTEM 4

Breite pro Scheibe	Art.Nr.	Auflagen	Preis pro Paar in EUR
20 mm	13272S	S5	125,00
25 mm	13273S		132,00
30 mm	13274S		138,00
35 mm	13275S		145,00
40 mm	13276S		152,00

Lochkreis: 108/5	NLB: VA 58,1 I HA 60,1	Gewinde: M14x1,5
Fahrzeug / Verkaufsbezeichnung:	Baujahr:	Typ:
Esprit S4, V8, S4S, S300, S300 Turbo	1976-2003	82 5 I - I -

SYSTEM 5

Breite pro Scheibe	Art.Nr.	Auflagen	Preis pro Paar in EUR
Vorderachse:			
3 mm	10115		33,00
5 mm	10087		36,00
8 mm	10088	N1	40,00
10 mm	10061	N1	42,00
Hinterachse:			
3 mm	10122		33,00
5 mm	10290		36,00
8 mm	10159	N1	40,00
10 mm	10112	N1	42,00

SYSTEM 2

Breite pro Scheibe	Art.Nr.	Auflagen	Preis pro Paar in EUR
Vorderachse:			
8 mm	12018	N3	71,00
10 mm	12340	N3, P1	73,00
12 mm	12447	N3, P1	76,00
15 mm	12341	N3	79,00
20 mm	12342		86,00
25 mm	12343		92,00
Hinterachse:			
10 mm	12336	N3	73,00
15 mm	12337	N3, P1	79,00
16 mm	12050	P1	81,00
20 mm	12338		86,00
25 mm	12339		92,00

SYSTEM 4

Breite pro Scheibe	Art.Nr.	Auflagen	Preis pro Paar in EUR
Vorderachse:			
20 mm	13272S	S5	125,00
25 mm	13273S		132,00
30 mm	13274S		138,00
35 mm	13275S		145,00
40 mm	13276S		152,00
Hinterachse:			
20 mm	13018S	S5	125,00
23 mm	13096S		129,00
25 mm	13019S		132,00
28 mm	13383S		133,00
30 mm	13020S		138,00
35 mm	13021S		145,00
55 mm	13375S		173,00
60 mm	13376S		179,00

Telefax: 09172 / 66 79 - 70 Telefon: 09172 / 66 79 - 0

Lotus



Lochkreis: 108/5	Nabenlochbohrung: 70,6	Gewinde: M14x1,5
Fahrzeug / Verkaufsbezeichnung:	Baujahr:	Typ: ET: 2% I TGA I SA
Esprit S3	1976-2003	85 - I - I -

SYSTEM 5

Breite pro Scheibe	Art.Nr.	Auflagen	Preis pro Paar in EUR

SYSTEM 2

Breite pro Scheibe	Art.Nr.	Auflagen	Preis pro Paar in EUR
17 mm	12093		77,00
20 mm	12353		80,00
25 mm	12354		85,00
30 mm	12355		91,00

SYSTEM 3

Breite pro Scheibe	Art.Nr.	Auflagen	Preis pro Paar in EUR
20 mm	14117S	B1	130,00
21 mm	14340S		134,00
25 mm	14112S		138,00
29 mm	14341S		143,00
30 mm	14113S		144,00
32 mm	14290S		154,00
35 mm	14114S		150,00
40 mm	14115S		156,00

Maserati



Lochkreis: 108/5	Nabenlochbohrung: 58,6	Gewinde: M12x1,5
Fahrzeug / Verkaufsbezeichnung:	Baujahr:	Typ: ET: 2% I TGA I SA
Quattroporte	1994-2000	alle -15 I - I -

SYSTEM 5

Breite pro Scheibe	Art.Nr.	Auflagen	Preis pro Paar in EUR
3 mm	10050		33,00
5 mm	10051		36,00

SYSTEM 2

Breite pro Scheibe	Art.Nr.	Auflagen	Preis pro Paar in EUR
10 mm	12089	N3	73,00
15 mm	12090	N3	79,00
20 mm	12047		86,00
25 mm	12048		92,00

SYSTEM 4

Breite pro Scheibe	Art.Nr.	Auflagen	Preis pro Paar in EUR
20 mm	13307S	S5	120,00
25 mm	13308S		138,00
30 mm	13309S		145,00
35 mm	13310S		151,00

Masserati

Lochkreis: 108/5	Nabenlochbohrung: 67,1	Gewinde: M14x1,5
Fahrzeug / Verkaufsbezeichnung:	**Baujahr:**	**Typ:**	**ET: 2% I TGA I SA**
3200 GT	1998-2001	338B32	-15 I 41 I -
4200 GT	2001-2007	M138*ABM, *ABE	48,7 I - I -

SYSTEM 5

Breite pro Scheibe	Art.Nr.	Auflagen	Preis pro Paar in EUR
3 mm	10064		35,00
5 mm	10065		38,00

SYSTEM 2

Breite pro Scheibe	Art.Nr.	Auflagen	Preis pro Paar in EUR
10 mm	12002	N3, P1	77,00
13 mm	12003	N3	82,00
15 mm	12004	N3	85,00
17 mm	12376		87,00
18 mm	12005		89,00
20 mm	12006		92,00
25 mm	12007		99,00
30 mm	12008		106,00

SYSTEM 4

Breite pro Scheibe	Art.Nr.	Auflagen	Preis pro Paar in EUR
25 mm	13238S		141,00
27 mm	13047S		144,00
30 mm	13239S		148,00
32 mm	13265S		151,00
35 mm	13240S		156,00
37 mm	13048S		159,00
40 mm	13241S		164,00
45 mm	13023S		170,00
50 mm	13024S		178,00
55 mm	13025S		187,00

Lochkreis: 114,3/5	Nabenlochbohrung: 67,1	Gewinde: M14x1,5
Fahrzeug / Verkaufsbezeichnung:	**Baujahr:**	**Typ:**	**ET: 2% I TGA I SA**
GranCabrio	2010-	alle	- 15 I - I -
GranTurismo	2007-	M145	- 15 I - I -
Quattroporte	2003-	M139	- 15 I - I -

SYSTEM 5

Breite pro Scheibe	Art.Nr.	Auflagen	Preis pro Paar in EUR
3 mm	10090		35,00
5 mm	10217		37,00
7 mm	10168	N1	41,00

SYSTEM 2

Breite pro Scheibe	Art.Nr.	Auflagen	Preis pro Paar in EUR
7 mm	12333	N3	73,00
10 mm	12190	N3, P1	TOP-PREIS **65,00**
13 mm	12092	N3	82,00
15 mm	12191	N3	TOP-PREIS **71,00**
18 mm	12068		89,00
20 mm	12258		92,00
22 mm	12458		94,00
25 mm	12259		99,00

SYSTEM 4

Breite pro Scheibe	Art.Nr.	Auflagen	Preis pro Paar in EUR
25 mm	13402S		141,00
30 mm	13403S		148,00
35 mm	13478S		156,00
40 mm	13479S		164,00

Telefax: 09172 / 66 79 - 70 Telefon: 09172 / 66 79 - 0

Mazda

Lochkreis: 100/4	Nabenlochbohrung: 54,1	Gewinde: M12x1,5		
Fahrzeug / Verkaufsbezeichnung:	**Baujahr:**	**Typ:**	**ET:**	**2% I TGA I SA**
323	1994-2000	BA		30 I 10 I -
323	1998-2003	BJ		30 I 30 I -
Demio	1998-2003	DW		30 I 30 I -
Mazda 2	2007-	DE, DE1		30 I 30 I -
MX5	1998-2005	NB		30 I 15 I -

SYSTEM 5

Breite pro Scheibe	Art.Nr.	Auflagen	Preis pro Paar in EUR
3 mm	10080		32,00
5 mm	10212		TOP-PREIS **28,00**
8 mm	10129	N1	37,00

SYSTEM 2

Breite pro Scheibe	Art.Nr.	Auflagen	Preis pro Paar in EUR
9 mm	12015	N3	68,00
10 mm	12162	N3, P1	TOP-PREIS **58,00**
14 mm	12467	N3	72,00
15 mm	12163	N3	TOP-PREIS **62,00**
20 mm	12164		80,00
25 mm	12165		85,00

SYSTEM 3

Breite pro Scheibe	Art.Nr.	Auflagen	Preis pro Paar in EUR
15 mm	14650S	B2, B1	127,00
20 mm	14025S	B1	132,00
25 mm	14034S	B1	138,00
30 mm	14097S		144,00
35 mm	14098S		150,00
40 mm	14416S		156,00
45 mm	14482S		162,00
50 mm	14839S		168,00
55 mm	14751S		181,00
60 mm	14566S		180,00

SCC Innenmikrometer

Hochwertiges Innenmikrometer zum Ausmessen von Mittellochbohrungen der Räden mit einem Messbereich von 50 bis 75 mm. Ablesung exakt bis auf 0,01 mm. Holzschachtel im Lieferumfang enthalten.

Art.Nr.: GIMK

PREIS:
95,00 EUR





Mazda

Lochkreis: 108/4	Nabenlochbohrung: 63,4	Gewinde: M12x1,5
Fahrzeug / Verkaufsbezeichnung:	**Baujahr:**	**Typ:**	**ET: 2% I TGA I SA**
121	1996-2002	JAS, JASM, JBSM	26 I - I -
Mazda 2	2003-2007	DY	32,5 I 15 I -

SYSTEM 5

Breite pro Scheibe	Art.Nr.	Auflagen	Preis pro Paar in EUR
3 mm	10279		32,00
4 mm	10004		33,00
5 mm	10207	N1	TOP-PREIS **28,00**
7 mm	10049	N1	36,00
8 mm	10297	N1	37,00
10 mm	10039	N1	40,00

SYSTEM 2

Breite pro Scheibe	Art.Nr.	Auflagen	Preis pro Paar in EUR
7 mm	12401	N3, N9	66,00
10 mm	12132	N3, P1	TOP-PREIS **58,00**
12 mm	12431	N3	71,00
15 mm	12133	N3, P1	TOP-PREIS **62,00**
20 mm	12134		80,00
25 mm	12135		85,00

SYSTEM 3

Breite pro Scheibe	Art.Nr.	Auflagen	Preis pro Paar in EUR
15 mm	14782S	B2, B1	126,00
20 mm	14200S	B1, R2	133,00
24 mm	14608S	B1	144,00
25 mm	14066S	R2	146,00
28 mm	14412S		147,00
30 mm	14067S	R2, B1	153,00
35 mm	14068S		159,00
40 mm	14069S		166,00
45 mm	14070S		173,00
50 mm	14071S		180,00
55 mm	14856S		187,00
60 mm	14652S		194,00

Lochkreis: 139,7/6	Nabenlochbohrung: 110,5	Gewinde: M12x1,5
Fahrzeug / Verkaufsbezeichnung:	**Baujahr:**	**Typ:**	**ET: 2% I TGA I SA**
B 2500	1994-2006	UN	25 I 5 I -

SYSTEM 5

Breite pro Scheibe	Art.Nr.	Auflagen	Preis pro Paar in EUR
5 mm	10248		44,00
6 mm	10082	N1	46,00
10 mm	10249	N1	54,00

SYSTEM 2

Breite pro Scheibe	Art.Nr.	Auflagen	Preis pro Paar in EUR

SYSTEM 3

Breite pro Scheibe	Art.Nr.	Auflagen	Preis pro Paar in EUR
20 mm	14007S	Z1	161,00
25 mm	14008S	Z1	172,00
30 mm	14009S	Z1	183,00
35 mm	14010S	Z1	194,00
40 mm	14011S	Z1	204,00
45 mm	14418S	Z1	215,00
50 mm	14419S	Z1	226,00
60 mm	14488S	Z1	248,00

Telefax: 09172 / 66 79 - 70 Telefon: 09172 / 66 79 - 0

Mazda

Lochkreis: 114,3/5	Nabenlochbohrung: 67,1	Gewinde: M12x1,5		
Fahrzeug / Verkaufsbezeichnung:	**Baujahr:**	**Typ:**	**ET:**	**2% I TGA I SA**
626	1997-2002	GF, GW	30	22 | -
CX-5	2011-	KE, GH	35	- | -
CX-7	2007-	ER	35	- | -
CX-9	2007-	TB1	30	- | -
Mazda 3	2003-2009	BK	37,5	22 | -
Mazda 3	2009-2013	BL	35	- | -
Mazda 5	2005-2010	CR1	37,5	22,5 | -
Mazda 5	2010-	CW	37,5	22,5 | -
Mazda 6	2002-2008	GG, GY, GG1	35	20 | 5
Mazda 6	2008-	GH	35	20 | -
Mazda 6	2013	GJ	35	20 | -
MPV	1996-2006	LV, LW, LWD	30	- | -
MX5	2005-	NC	40	25 | -
Premacy	1999-2005	CP	30	- | -
RX7	1991-2002	FD	35	- | -
RX8	2003–2012	SE	32	- | -
Tribute	2000-2008	EP, EP2	35	15 | -
Xedos 9	1993-2002	TA	35	35 | -

SYSTEM 5

Breite pro Scheibe	Art.Nr.	Auflagen	Preis pro Paar in EUR
3 mm	10090		35,00
5 mm	10217		37,00
7 mm	10168	N1	41,00

SYSTEM 2

Breite pro Scheibe	Art.Nr.	Auflagen		Preis pro Paar in EUR
7 mm	12333	N3		73,00
10 mm	12190	N3, P1	TOP-PREIS	**65,00**
13 mm	12092	N3		82,00
15 mm	12191	N3	TOP-PREIS	**71,00**
18 mm	12068			89,00
20 mm	12258			92,00
22 mm	12458			94,00
25 mm	12259			99,00

SYSTEM 3

Breite pro Scheibe	Art.Nr.	Auflagen	Preis pro Paar in EUR
15 mm	14585S	B2, B1	147,00
18 mm	14835S	B1, B2	151,00
20 mm	14191S	B1	155,00
25 mm	14192S	B1	162,00
30 mm	14193S		170,00
33 mm	14862S		173,00
35 mm	14194S		178,00
40 mm	14495S		185,00
45 mm	14496S		193,00
50 mm	14497S		199,00
60 mm	14658S		217,00

MCC Smart

Lochkreis: 112/3	Nabenlochbohrung: 57,1	Gewinde: M12x1,5
Fahrzeug / Verkaufsbezeichnung:	**Baujahr:**	**Typ:**	**ET: 2% I TGA I SA**
fortwo	1998-2007	450 / MC01	5,5 I 0,5 I -
fortwo	2007-	451	9 I 7 I -
roadster	2003-2005	452	-14 I -15 I -16

SYSTEM 5

Breite pro Scheibe	Art.Nr.	Auflagen	Preis pro Paar in EUR
3 mm	10048		33,00
4 mm	10026		34,00

SYSTEM 2

Breite pro Scheibe	Art.Nr.	Auflagen	Preis pro Paar in EUR
6 mm	12064	N3	66,00
8 mm	12117	N3	68,00
10 mm	12065	N3	TOP-PREIS **59,00**
12 mm	12413	N3	73,00
13 mm	12414	N3	75,00
14 mm	12249	N3	76,00
15 mm	12066	N3	TOP-PREIS **64,00**
18 mm	12023		81,00
20 mm	12067		83,00

SYSTEM 4

Breite pro Scheibe	Art.Nr.	Auflagen	Preis pro Paar in EUR
20 mm	13267S	S5	120,00
22 mm	13082S		122,00
25 mm	13268S		126,00
28 mm	13500S		133,00
30 mm	13269S		137,00
35 mm	13093S		143,00
40 mm	13094S		150,00
45 mm	13348S		154,00
49 mm	13501S		162,00
50 mm	13349S		161,00
55 mm	13350S		167,00
60 mm	13351S		174,00

Lochkreis: 114,3/5	Nabenlochbohrung: 67,1	Gewinde: M12x1,5
Fahrzeug / Verkaufsbezeichnung:	**Baujahr:**	**Typ:**	**ET: 2% I TGA I SA**
forfour	2004-2006	454	31 I 21 I 15

SYSTEM 5

Breite pro Scheibe	Art.Nr.	Auflagen	Preis pro Paar in EUR
5 mm	10253		36,00
7 mm	10131	N1	38,00

SYSTEM 2

Breite pro Scheibe	Art.Nr.	Auflagen	Preis pro Paar in EUR
10 mm	12250	N3	73,00
15 mm	12251	N3	79,00
20 mm	12252		86,00
25 mm	12253		92,00

SYSTEM 3

Breite pro Scheibe	Art.Nr.	Auflagen	Preis pro Paar in EUR
20 mm	14145S	B1, F3	146,00
25 mm	14127S	B1, F3	155,00
30 mm	14128S	F3	163,00
33 mm	14861S	F3	166,00
35 mm	14129S	F3	170,00
60 mm	14841S	F3, T4	208,00

Telefax: 09172 / 66 79 - 70 Telefon: 09172 / 66 79 - 0

Mercedes Benz

Lochkreis: 112/5	Nabenlochbohrung: 66,6	Gewinde: M12x1,5		
Fahrzeug / Verkaufsbezeichnung:	**Baujahr:**	**Typ:**	**ET:**	**2% | TGA | SA**
A-Klasse	1997-2004	168		29 | 24 | -
C-Klasse	1993-2000	202, HO		22 | 7 | -19
C-Klasse incl. Kombi u. Coupe	2001-2007	203*, 203K*, 203CL*		14 | 1 | -
CLK Klasse incl. Cabrio	1997-2008	208*		22 | 7 | 0
CLK-Klasse	2002-2010	209* / VA ab 40mm System 4 von HA verwendbar		14 | 1 | -
E-Klasse (ausser 4matic)	1995-2003	210*, 210K*		18 | 7 | -
SL-Klasse	1989-2001	129		17 | 4 | -
SLK-Klasse	1996-2004	R 170*		19 | 15 | -
SLK-Klasse	2004-2011	R 171*		19 | 15 | -
Vaneo	2001-2005	414		27 | - | -

SYSTEM 5

Breite pro Scheibe	Art.Nr.	Auflagen	Preis pro Paar in EUR
Hinterachse:			
3 mm	10275		33,00
5 mm	10213		TOP-PREIS **29,00**
7 mm	10030	N1	38,00
10 mm	10298	N1	42,00

SYSTEM 2

Breite pro Scheibe	Art.Nr.	Auflagen	Preis pro Paar in EUR
Hinterachse:			
5 mm	12417	N3, F1, P1	77,00
7 mm	12286	N3, F1	79,00
9 mm	12060	N3, N9, F1	80,00
10 mm	12168	N3, F1, P1	TOP-PREIS **67,00**
12 mm	12025	N3, F1	80,00
13 mm	12061	F1, N3	82,00
15 mm	12169	F1, N3, P1	TOP-PREIS **71,00**
16 mm	12372	F1	85,00
17 mm	12377	F1	87,00
18 mm	12521	F1	89,00
19 mm	12432	F1	90,00
20 mm	12170	F1	TOP-PREIS **77,00**
25 mm	12171	F1	82,00

SYSTEM 4

Breite pro Scheibe	Art.Nr.	Auflagen	Preis pro Paar in EUR
Hinterachse:			
20 mm	13084S	S5	131,00
22 mm	13235S		142,00
25 mm	13132S		140,00
26 mm	13081S		144,00
27 mm	13055S		145,00
30 mm	13133S		148,00
35 mm	13134S		156,00
40 mm	13228S		164,00
45 mm	13229S		172,00
50 mm	13210S		180,00
55 mm	13480S		187,00
60 mm	13185S		195,00

SYSTEM 2D* (* Siehe Fahrzeugübersicht)

Breite pro Scheibe	Art.Nr.	Auflagen	Preis pro Paar in EUR
Vorderachse:			
10 mm	12054		TOP-PREIS **99,00**
12 mm	12367		114,00
15 mm	12055		TOP-PREIS **99,00**
16 mm	12523		114,00
18 mm	12412		114,00
20 mm	12056		114,00
22 mm	12463		114,00

SYSTEM 4D* (* Siehe Fahrzeugübersicht)

Breite pro Scheibe	Art.Nr.	Auflagen	Preis pro Paar in EUR
Vorderachse:			
20 mm	13320S		147,00
22 mm	13321S		147,00
25 mm	13322S		147,00
30 mm	13323S		147,00
35 mm	13324S		147,00

Mercedes Benz

Lochkreis: 112/5	Nabenlochbohrung: 66,6	Gewinde: M14x1,5			
Fahrzeug / Verkaufsbezeichnung:	**Baujahr:**	**Typ:**	**ET:**	**2% I TGA I SA**	
A-Klasse	2004-2012	169	29 I	24 I	-
A-Klasse	2012-	176	34 I	- I	-
C-Klasse	2007-	204, 204K	24 I	13 I	6
C-Klasse Coupe	2011-	204, 204 AMG	32 I	13 I	-
CL S-Klasse	1999-2006	215	-15 I	30 I	-
CL-Klasse	2006-	216*	28 I	13 I	-
CLA	2013-	117*	34 I	- I	-
CLS-Klasse	2004-2010	219*	13 I	3 I	-
CLS-Klasse	2011-	218*	19 I	- I	-
E-Klasse	2002-2009	211*, 211K*	18 I	10 I	-10
E-Klasse	2009-	212	23 I	23 I	-
E-Klasse Coupe	2009-	207	29 I	15 I	-
M-Klasse	1997-2005	163	32 I	17 I	-
M-Klasse	2005-2011	164	40 I	26 I	-
M-Klasse	2011-	166	38 I	23 I	-
R-Klasse	2005-	251	40 I	26 I	-
S-Klasse	1998-2005	220	29 I	28 I	-
S-Klasse	2005-2013	221*, 221P*, 221AMG*	28 I	13 I	-
SL-Klasse	2001-2011	230*	17 I	4 I	-
SL-Klasse	2012-	231*	15 I	5 I	-15
SLK-Klasse	2011-	R 172	23 I	7,5 I	-
SLS	2009-	C197	47 I	- I	-
V-Klasse, Vito	1996-2003	638	40 I	30 I	-
Viano	2003-	639	39 I	45 I	-

SYSTEM 5

Breite pro Scheibe	Art.Nr.	Auflagen	Preis pro Paar in EUR
Hinterachse:			
3 mm	10275		33,00
5 mm	10213		TOP-PREIS **29,00**
7 mm	10030	N1	38,00
10 mm	10298	N1	42,00

SYSTEM 2

Breite pro Scheibe	Art.Nr.	Auflagen	Preis pro Paar in EUR
Hinterachse:			
5 mm	12417	N3, F1, P1	77,00
7 mm	12286	N3, F1	79,00
9 mm	12060	N3, N9, F1	80,00
10 mm	12168	N3, F1, P1	TOP-PREIS **67,00**
12 mm	12025	N3, F1	80,00
13 mm	12061	F1, N3	82,00
15 mm	12169	F1, N3, P1	TOP-PREIS **71,00**
16 mm	12372	F1	72,00
17 mm	12377	F1	87,00
18 mm	12521	F1	89,00
19 mm	12432	F1	90,00
20 mm	12170	F1	TOP-PREIS **77,00**
25 mm	12171	F1	94,00

SYSTEM 4H

Breite pro Scheibe	Art.Nr.	Auflagen	Preis pro Paar in EUR
Hinterachse:			
20 mm	13250HS	S5	138,00
22 mm	13149HS		141,00
25 mm	13201HS		147,00
28 mm	13386HS		150,00
30 mm	13202HS		154,00
35 mm	13203HS		162,00
40 mm	13071HS		170,00
45 mm	13072HS		180,00
50 mm	13073HS		190,00
55 mm	13535HS		200,00
60 mm	13291HS		210,00

Telefax: 09172 / 66 79 - 70 Telefon: 09172 / 66 79 - 0

Mercedes Benz

Lochkreis: 112/5 | Nabenlochbohrung: 66,6 | Gewinde: M14x1,5

SYSTEM 5

Breite pro Scheibe	Art.Nr.	Auflagen	Preis pro Paar in EUR

SYSTEM 2D* (* Siehe Fahrzeugübersicht)

Breite pro Scheibe	Art.Nr.	Auflagen	Preis pro Paar in EUR
Vorderachse:			
10 mm	12054		TOP-PREIS 99,00
12 mm	12367		114,00
15 mm	12055		TOP-PREIS 99,00
16 mm	12523		114,00
18 mm	12412		114,00
20 mm	12056		114,00
22 mm	12463		114,00

SYSTEM 4DH* (* Siehe Fahrzeugübersicht)

Breite pro Scheibe	Art.Nr.	Auflagen	Preis pro Paar in EUR
Vorderachse:			
20 mm	13325HS	S5	165,00
22 mm	13326HS		167,00
25 mm	13327HS		170,00
27 mm	13494HS		172,00
30 mm	13328HS		175,00
35 mm	13329HS		180,00
40 mm	13457HS		185,00

Lochkreis: 130/5 | Nabenlochbohrung: 84,1 | Gewinde: M14x1,5

Fahrzeug / Verkaufsbezeichnung:	Baujahr:	Typ:	ET:	2% I TGA I SA
Sprinter I	1995-2006	901-905	68	- I -

SYSTEM 5

Breite pro Scheibe	Art.Nr.	Auflagen	Preis pro Paar in EUR
5 mm	10091		39,00
10 mm	10092	N1	48,00

SYSTEM 2

Breite pro Scheibe	Art.Nr.	Auflagen	Preis pro Paar in EUR
10 mm	12383	N3	82,00
13 mm	12420	N3	87,00
15 mm	12384	N3	90,00
20 mm	12385	N3	98,00
25 mm	12386		106,00

SYSTEM 4

Breite pro Scheibe	Art.Nr.	Auflagen	Preis pro Paar in EUR
20 mm	13049S	S5	138,00
25 mm	13050S		147,00
30 mm	13051S		156,00
32 mm	13052S		159,00
35 mm	13053S		165,00
40 mm	13054S		173,00
45 mm	13359S		182,00
50 mm	13400S		191,00
55 mm	13532S		200,00
60 mm	13377S		208,00

Lochkreis: 130/6 | Nabenlochbohrung: 84,1 | Gewinde: M14x1,5

Fahrzeug / Verkaufsbezeichnung:	Baujahr:	Typ:	ET:	2% I TGA I SA
Sprinter II	2006-	906	46	- I -

SYSTEM 5

Breite pro Scheibe	Art.Nr.	Auflagen	Preis pro Paar in EUR
5 mm	10309		39,00

SYSTEM 2

Breite pro Scheibe	Art.Nr.	Auflagen	Preis pro Paar in EUR

SYSTEM 4

Breite pro Scheibe	Art.Nr.	Auflagen	Preis pro Paar in EUR
20 mm	13418S	S5	157,00
25 mm	13419S		168,00
30 mm	13420S		178,00
35 mm	13421S		189,00



Mini

Lochkreis: 100/4	Nabenlochbohrung: 56,1	Gewinde: M12x1,5		
Fahrzeug / Verkaufsbezeichnung:	**Baujahr:**	**Typ:**	**ET:**	**2% I TGA I SA**
Mini One inkl. Cabrio	2001-2008	R50, R53,		30 I 15 I 5

SYSTEM 5

Breite pro Scheibe	Art.Nr.	Auflagen	Preis pro Paar in EUR
3 mm	10285		32,00
5 mm	10209		TOP-PREIS **28,00**
7 mm	10148	N1	36,00
9 mm	10152	N1	39,00

SYSTEM 2

Breite pro Scheibe	Art.Nr.	Auflagen	Preis pro Paar in EUR
12 mm	12283	N3	66,00
15 mm	12145	N3	TOP-PREIS **62,00**
20 mm	12146		80,00
25 mm	12147		85,00

SYSTEM 4

Breite pro Scheibe	Art.Nr.	Auflagen	Preis pro Paar in EUR
20 mm	13056S	S5	120,00
25 mm	13123S		126,00
30 mm	13124S		132,00
35 mm	13125S		138,00
40 mm	13486S	F2	139,00
50 mm	13205S		144,00

Lochkreis: 100/4	Nabenlochbohrung: 56,1	Gewinde: M14x1,25		
Fahrzeug / Verkaufsbezeichnung:	**Baujahr:**	**Typ:**	**ET:**	**2% I TGA I SA**
Mini Clubman	2007-	(R55) - UKL-K, UKL/X, MINI-N		33 I 18 I -
Mini Cooper inkl. S und Cabrio	2007-	(R55, R57) - UKL-C, MINI-N		33 I 18 I -
Mini Coupé	2011-	(R58) - UKL-C		33 I 18 I -
Mini John Cooper Works inkl. Cabrio	2008-	(R56, R57) - MINI-N,UKL-C		33 I 18 I -
Mini One inkl. Cabrio	2007-	(R56, R57) - MINI-N, UKL-C		33 I 18 I -
Mini Paceman	2013-	UKL-C/X		31 I - I -
Mini Roadster	2011-	(R59) - UKL/C		33 I 18 I -

SYSTEM 5

Breite pro Scheibe	Art.Nr.	Auflagen	Preis pro Paar in EUR
3 mm	10285		32,00
5 mm	10209		TOP-PREIS **28,00**
7 mm	10148	N1	36,00
9 mm	10152	N1	39,00

SYSTEM 2

Breite pro Scheibe	Art.Nr.	Auflagen	Preis pro Paar in EUR
10 mm	12144	N3, P1	TOP-PREIS **61,00**
12 mm	12283	N3	66,00
15 mm	12145	N3	TOP-PREIS **62,00**
20 mm	12146		80,00
25 mm	12147		85,00

SYSTEM 4

Breite pro Scheibe	Art.Nr.	Auflagen	Preis pro Paar in EUR
20 mm	13425S	S5	115,00
25 mm	13426S		121,00
30 mm	13427S		127,00
35 mm	13183S		138,00

Lochkreis: 120/5	Nabenlochbohrung: 72,6	Gewinde: M14x1,25		
Fahrzeug / Verkaufsbezeichnung:	**Baujahr:**	**Typ:**	**ET:**	**2% I TGA I SA**
Mini Countryman	2010-	(R60) - UKL/X, ULK-N1		31 I 31 I -

SYSTEM 5

Breite pro Scheibe	Art.Nr.	Auflagen	Preis pro Paar in EUR
3 mm	10242		33,00
4 mm	10138		34,00

SYSTEM 2

Breite pro Scheibe	Art.Nr.	Auflagen	Preis pro Paar in EUR
10 mm	12124	N3, P1	TOP-PREIS **61,00**
11 mm	12430	N3, P1	75,00
12 mm	12334	N3, N4, P1	76,00
13 mm	12335	N3, P1	77,00
15 mm	12125	N3, P1	TOP-PREIS **66,00**
16 mm	12229		81,00
18 mm	12029		83,00
20 mm	12126		TOP-PREIS **72,00**
25 mm	12127		92,00

SYSTEM 4H

Breite pro Scheibe	Art.Nr.	Auflagen	Preis pro Paar in EUR
20 mm	13458HS	S5	138,00
25 mm	13459HS		147,00
30 mm	13460HS		155,00
35 mm	13461HS		163,00
40 mm	13462HS		171,00
45 mm	13463HS		177,00
50 mm	13464HS		185,00
60 mm	13466HS		200,00

Telefax: 09172 / 66 79 - 70 Telefon: 09172 / 66 79 - 0

Mitsubishi

Lochkreis: 100/4	Nabenlochbohrung: 56,1	Gewinde: M12x1,5		
Fahrzeug / Verkaufsbezeichnung:	**Baujahr:**	**Typ:**	**ET:**	**2% | TGA | SA**
Carisma	1995-2004	DAO	29	19 | -
Colt	1996-2003	CJO	31	11 | -

SYSTEM 5

Breite pro Scheibe	Art.Nr.	Auflagen	Preis pro Paar in EUR
3 mm	10285		32,00
5 mm	10209		TOP-PREIS 28,00
7 mm	10148	N1	36,00
9 mm	10152	N1	39,00

SYSTEM 2

Breite pro Scheibe	Art.Nr.	Auflagen	Preis pro Paar in EUR
5 mm	12282	N3, N6, P1	70,00
10 mm	12144	N3, P1	TOP-PREIS 64,00
12 mm	12283	N3	73,00
15 mm	12145	N3	75,00
20 mm	12146		80,00
25 mm	12147		85,00

SYSTEM 3

Breite pro Scheibe	Art.Nr.	Auflagen	Preis pro Paar in EUR
20 mm	14093S	B1	132,00
25 mm	14094S	B1	138,00
30 mm	14095S		144,00
35 mm	14096S		150,00
50 mm	14407S		168,00

Lochkreis: 114,3/4	Nabenlochbohrung: 67,1	Gewinde: M12x1,5		
Fahrzeug / Verkaufsbezeichnung:	**Baujahr:**	**Typ:**	**ET:**	**2% | TGA | SA**
Colt	2004-2012	Z30, Z3B	31	21 | 15
Lancer	2003-2008	CSO	29	29 | -

SYSTEM 5

Breite pro Scheibe	Art.Nr.	Auflagen	Preis pro Paar in EUR
5 mm	10253		36,00
7 mm	10131	N1	38,00

SYSTEM 2

Breite pro Scheibe	Art.Nr.	Auflagen	Preis pro Paar in EUR
10 mm	12250	N3	73,00
15 mm	12251	N3	79,00
20 mm	12252		86,00
25 mm	12253		92,00

SYSTEM 3

Breite pro Scheibe	Art.Nr.	Auflagen	Preis pro Paar in EUR
20 mm	14145S	B1, F3	146,00
25 mm	14127S	B1, F3	155,00
30 mm	14128S	F3	163,00
33 mm	14861S	F3	166,00
35 mm	14129S	F3	170,00
60 mm	14841S	F3, T4	208,00



PREIS:
20,00 EUR

Lochkreismessgerät

Geeignet zur eindeutigen Ermittlung des Lochkreises von 4-/5-/6- und 8-Lochfelgen.

Inkl. Aufsteckadaptern für Felgen mit großen Bohrungen wie bei LKW üblich.

Art.Nr.: GLKMG

Mitsubishi

Lochkreis: 114,3/5	Nabenlochbohrung: 67,1	Gewinde: M12x1,5		
Fahrzeug / Verkaufsbezeichnung:	**Baujahr:**	**Typ:**	**ET:**	**2% I TGA I SA**
3000 GT	1990-2000	Z10	31	31 -
ASX	2010-	GA0	31	31 -
Eclipse	1995-2000	2. Gen (D30)	31	- -
Eclipse	1995-2000	3. Gen (D50)	31	- -
Eclipse	2005-2012	4. Gen (4G)	31	- -
Grandis	2004-2011	1. Gen	31	- -
Lancer	2007-	8. Gen (CY0)	31	31 -
Outlander	2003-2006	1. Gen (CU0W)	31	31 -
Outlander	2006-2013	2. Gen (CW0W)	23	8 -
Outlander	2012-	3. Gen (CW0)	23	- -
Pajero Pinin	1998-2006	H60W	31	16 -
Space Gear	1994-2006	PA0	18	- -
Space Wagon	1998-2004	3. Gen (N50)	31	- -

SYSTEM 5

Breite pro Scheibe	Art.Nr.	Auflagen	Preis pro Paar in EUR
3 mm	10090		35,00
5 mm	10217		37,00
7 mm	10168	N1	41,00

SYSTEM 2

Breite pro Scheibe	Art.Nr.	Auflagen	Preis pro Paar in EUR
7 mm	12333	N3	73,00
10 mm	12190	N3, P1	TOP-PREIS 65,00
13 mm	12092	N3	82,00
15 mm	12191	N3	TOP-PREIS 71,00
18 mm	12068		89,00
20 mm	12258		92,00
22 mm	12458		94,00
25 mm	12259		99,00

SYSTEM 3

Breite pro Scheibe	Art.Nr.	Auflagen	Preis pro Paar in EUR
15 mm	14585S	B2, B1	147,00
18 mm	14835S	B1, B2	151,00
20 mm	14191S	B1	155,00
25 mm	14192S	B1	162,00
30 mm	14193S		170,00
33 mm	14862S		173,00
35 mm	14194S		178,00
40 mm	14495S		185,00
45 mm	14496S		193,00
50 mm	14497S		199,00
60 mm	14658S		217,00

Lochkreis: 139,7/6	Nabenlochbohrung: 67,1	Gewinde: M12x1,5		
Fahrzeug / Verkaufsbezeichnung:	**Baujahr:**	**Typ:**	**ET:**	**2% I TGA I SA**
L200	2008 -	KA0T	23	- -
Pajero	2000-2006	3. Gen (V60)	31	16 -
Pajero	2006-	4. Gen (V80)	31	16 -

SYSTEM 2

Breite pro Scheibe	Art.Nr.	Auflagen	Preis pro Paar in EUR

SYSTEM 3

Breite pro Scheibe	Art.Nr.	Auflagen	Preis pro Paar in EUR
20 mm	14476S	B1	183,00
25 mm	14477S		194,00
30 mm	14478S		204,00
35 mm	14479S		215,00
40 mm	14480S		226,00

Telefax: 09172 / 66 79 - 70 Telefon: 09172 / 66 79 - 0

Nissan

Lochkreis: 100/4	Nabenlochbohrung: 56,1	Gewinde: M12x1,5		
Fahrzeug / Verkaufsbezeichnung:	**Baujahr:**	**Typ:**	**ET:**	**2% I TGA I SA**
Pixo	2009-	HF	30	I - I -

SYSTEM 5

Breite pro Scheibe	Art.Nr.	Auflagen	Preis pro Paar in EUR
3 mm	10080		32,00
5 mm	10212		TOP-PREIS **28,00**
8 mm	10129	N1	37,00

SYSTEM 2

Breite pro Scheibe	Art.Nr.	Auflagen	Preis pro Paar in EUR
9 mm	12015	N3	65,00
10 mm	12162	N3, P1	TOP-PREIS **58,00**
14 mm	12467	N3	60,00
15 mm	12163	N3	TOP-PREIS **62,00**
20 mm	12164		80,00
25 mm	12165		85,00

SYSTEM 3

Breite pro Scheibe	Art.Nr.	Auflagen	Preis pro Paar in EUR
20 mm	14228S	B1	140,00
25 mm	14247S		146,00
30 mm	14154S		152,00
35 mm	14155S		157,00

Lochkreis: 100/4	Nabenlochbohrung: 59,1	Gewinde: M12x1,25		
Fahrzeug / Verkaufsbezeichnung:	**Baujahr:**	**Typ:**	**ET:**	**2% I TGA I SA**
Almera	1995-2000	N15	20	I 15 I -
Micra	1993-2003	K11	31	I 20 I 15
Sunny	1986-2000	Y*1, *10, *10L, N*13, *13L	25	I - I -

SYSTEM 5

Breite pro Scheibe	Art.Nr.	Auflagen	Preis pro Paar in EUR
5 mm	10237		34,00

SYSTEM 2

Breite pro Scheibe	Art.Nr.	Auflagen	Preis pro Paar in EUR
10 mm	12224	N3	69,00
15 mm	12225	N3	74,00
20 mm	12226		80,00

SYSTEM 3

Breite pro Scheibe	Art.Nr.	Auflagen	Preis pro Paar in EUR
20 mm	14206S	B1	140,00
25 mm	14207S		146,00
30 mm	14208S		152,00

Nissan

Lochkreis: 100/4	Nabenlochbohrung: 60,1	Gewinde: M12x1,5		
Fahrzeug / Verkaufsbezeichnung:	**Baujahr:**	**Typ:**	**ET:**	**2% | TGA | SA**
Kubistar	1997-2001	F1		21 | - | -
Micra	2003-2010	K12		30 | - | -
Note	2005-2013	E11		30 | - | -

SYSTEM 5

Breite pro Scheibe	Art.Nr.	Auflagen	Preis pro Paar in EUR
3 mm	10273		32,00
4 mm	10028		33,00
5 mm	10221		TOP-PREIS 28,00
6 mm	10174	N1	35,00
7 mm	10044	N1	36,00
8 mm	10300	N1	37,00
10 mm	10263	N1	TOP-PREIS 32,00

SYSTEM 2

Breite pro Scheibe	Art.Nr.	Auflagen	Preis pro Paar in EUR
10 mm	12205	N3, P1	TOP-PREIS 58,00
13 mm	12030	N3, P1	72,00
15 mm	12206	N3, P1	TOP-PREIS 62,00
16 mm	12479	N3	76,00
17 mm	12263		77,00
20 mm	12207		TOP-PREIS 67,00
25 mm	12208		85,00

SYSTEM 4

Breite pro Scheibe	Art.Nr.	Auflagen	Preis pro Paar in EUR
20 mm	13270S	S5	120,00
25 mm	13159S		125,00
30 mm	13160S		130,00
35 mm	13161S		137,00
40 mm	13271S		144,00
50 mm	13381S		151,00
55 mm	13417S		157,00
60 mm	13148S		162,00

Lochkreis: 114,3/4	Nabenlochbohrung: 66,1	Gewinde: M12x1,25		
Fahrzeug / Verkaufsbezeichnung:	**Baujahr:**	**Typ:**	**ET:**	**2% | TGA | SA**
Almera	2000-2006	2. Gen (N16)		27 | 10 | -
Cube	1998-2002	1. Gen (Z10)		27 | - | -
Cube	2002-2008	2. Gen (Z11)		27 | - | -
Cube	2008-	3. Gen (Z12)		27 | - | -
Evalia	2010-	1. Gen		- | - | -
NV200	2009-	1. Gen		30 | - | -
Prairie	1998-2004	3. Gen (M12)		30 | - | -
Primera	1996-2002	2. Gen (P11)		24 | 20 | -
Tiida	2008-	C11		40 | - | -

SYSTEM 5

Breite pro Scheibe	Art.Nr.	Auflagen	Preis pro Paar in EUR
3 mm	10302		32,00
5 mm	10238		34,00

SYSTEM 2

Breite pro Scheibe	Art.Nr.	Auflagen	Preis pro Paar in EUR
10 mm	12230	N3	73,00
13 mm	12418	N3	77,00
15 mm	12231	N3	79,00
20 mm	12232		86,00
25 mm	12233		92,00
30 mm	12234		98,00
35 mm	12235		106,00

SYSTEM 4

Breite pro Scheibe	Art.Nr.	Auflagen	Preis pro Paar in EUR
15 mm	14759S	B2, B1	146,00
20 mm	14210S	B1	154,00
25 mm	14211S		162,00
30 mm	14212S		170,00
35 mm	14213S		178,00
40 mm	14764S		185,00
45 mm	14765S		192,00

Telefax: 09172 / 66 79 - 70 Telefon: 09172 / 66 79 - 0

Nissan

Lochkreis: 114,3/5	Nabenlochbohrung: 66,1	Gewinde: M12x1,25		
Fahrzeug / Verkaufsbezeichnung:	**Baujahr:**	**Typ:**	**ET:**	**2% I TGA I SA**
200 SX, Silva	1999-2000	S15	25	- I -
300ZX	1989-2000	Z32	15	20 I -
350Z	2002-2009	Z33	15	- I -10
370Z	2008-	Z34	28	- I -
Almera	2000-2006	V10	25	25 I -
GT-R	2008-	R35	30	- I -
Juke	2010-	F15	25	- I -
Maxima	2000-2004	A33	25	- I -
Maxima Qx	1995-2000	A32	24	- I -
Murano	2003-2008	Z50	25	10 I -
Murano	2008-	Z51	25	- I -
Primera	2002-2007	P12	25	25 I -
Qashqai	2007-	J10	25	15 I -
Serena	1990-2002	C23/W	30	10 I -
Skyline	1998-2002	R34	30	- I -
Skyline GT-R	1998-2002	R34	30	- I -
Vanette Cargo, Serena	1991-2003	C23W, HC23	10	- I -
X-Trail	2001-2007	T30	25	10 I 5
X-Trail	2007-	T31	30	15 I -

SYSTEM 5

Breite pro Scheibe	Art.Nr.	Auflagen	Preis pro Paar in EUR
3 mm	10327		35,00
5 mm	10239		38,00

SYSTEM 2

Breite pro Scheibe	Art.Nr.	Auflagen	Preis pro Paar in EUR
10 mm	12236	N3	78,00
12 mm	12510	N3	80,00
14 mm	12063	N3	83,00
15 mm	12237	N3, P1	85,00
19 mm	12511	N3	90,00
20 mm	12238		92,00
25 mm	12239		99,00

SYSTEM 3

Breite pro Scheibe	Art.Nr.	Auflagen	Preis pro Paar in EUR
15 mm	14547S	B2, B1	147,00
18 mm	14911S		151,00
20 mm	14214S	B1	156,00
25 mm	14082S	B1	171,00
30 mm	14083S		179,00
35 mm	14084S		187,00
40 mm	14730S		185,00
45 mm	14615S		193,00
50 mm	14796S		199,00
55 mm	14644S		209,00
60 mm	14256S		217,00

Nissan

Lochkreis: 114,3/6	Nabenlochbohrung: 66,1	Gewinde: M12x1,25

Fahrzeug / Verkaufsbezeichnung:	Baujahr:	Typ:	ET:	2% I TGA I SA
Navara	2012-	D401	30	30 I -
Pathfinder	2004-2007	R51	30	30 I -

SYSTEM 5

Breite pro Scheibe	Art.Nr.	Auflagen	Preis pro Paar in EUR
5 mm	10125		38,00

SYSTEM 2

Breite pro Scheibe	Art.Nr.	Auflagen	Preis pro Paar in EUR
10 mm	12409	N3	77,00
15 mm	12410	N3	85,00
20 mm	12411		92,00

SYSTEM 3

Breite pro Scheibe	Art.Nr.	Auflagen	Preis pro Paar in EUR
20 mm	14637S	B1	162,00
25 mm	14638S	B1	170,00
30 mm	14639S		177,00
35 mm	14640S		185,00
40 mm	14641S		193,00

Lochkreis: 118/5	Nabenlochbohrung: 71,1	Gewinde: M14x1,5

Fahrzeug / Verkaufsbezeichnung:	Baujahr:	Typ:	ET:	2% I TGA I SA
Primastar	2002-	J4, X83	53	- I -

SYSTEM 5

Breite pro Scheibe	Art.Nr.	Auflagen	Preis pro Paar in EUR
3 mm	10019		35,00
5 mm	10045		38,00
6 mm	10067	N1	39,00
7 mm	10347	N1	41,00
10 mm	10116	N1	45,00

SYSTEM 2

Breite pro Scheibe	Art.Nr.	Auflagen	Preis pro Paar in EUR
10 mm	12038	N3, P1	75,00
15 mm	12039	N3, P1	82,00
20 mm	12040		89,00
25 mm	12041		96,00

SYSTEM 4

Breite pro Scheibe	Art.Nr.	Auflagen	Preis pro Paar in EUR
20 mm	13423S	S5	130,00
25 mm	13370S		141,00
30 mm	13371S		148,00
35 mm	13372S		156,00
40 mm	13373S		164,00
45 mm	13412S		171,00
50 mm	13496S		178,00

Lochkreis: 130/5	Nabenlochbohrung: 89,1	Gewinde: M12x1,5

Fahrzeug / Verkaufsbezeichnung:	Baujahr:	Typ:	ET:	2% I TGA I SA
Interstar	2002-2010	F3, FDN, J3	51	- I -
NV400	2010-	1. Gen	102	- I -

SYSTEM 5

Breite pro Scheibe	Art.Nr.	Auflagen	Preis pro Paar in EUR

SYSTEM 2

Breite pro Scheibe	Art.Nr.	Auflagen	Preis pro Paar in EUR

SYSTEM 4

Breite pro Scheibe	Art.Nr.	Auflagen	Preis pro Paar in EUR
25 mm	13506S		147,00
30 mm	13483S		156,00
35 mm	13507S		165,00
40 mm	13508S		173,00
45 mm	13527S		182,00
50 mm	13528S		191,00
55 mm	13530S		193,00
60 mm	13531S	T4	208,00

Telefax: 09172 / 66 79 - 70 Telefon: 09172 / 66 79 - 0

Nissan

Lochkreis: 139,7/6	Nabenlochbohrung: 108,6	Gewinde: M12x1,25		
Fahrzeug / Verkaufsbezeichnung:	**Baujahr:**	**Typ:**	**ET:**	**2% I TGA I SA**
Pathfinder	1995-2004	2. Gen (R50)	15	- I -
Patrol GR	1997-2013	6. Gen (Y61)	15	-20 I -
Terrano	1986-2007	WD21, WYD21, WHYD21	15	- I -

SYSTEM 5

Breite pro Scheibe	Art.Nr.	Auflagen	Preis pro Paar in EUR
5 mm	10248		44,00
6 mm	10082	N1	46,00
10 mm	10249	N1	54,00

SYSTEM 2

Breite pro Scheibe	Art.Nr.	Auflagen	Preis pro Paar in EUR

SYSTEM 3

Breite pro Scheibe	Art.Nr.	Auflagen	Preis pro Paar in EUR
20 mm	14533S	B1	171,00
25 mm	14534S		181,00
30 mm	14535S		190,00
35 mm	14536S		200,00
40 mm	14537S		210,00
50 mm	14886S		214,00
50 mm	14885S		230,00



Schraubenmesslehre

Mit der Schraubenmesslehre überprüfen und bestimmen Sie die Kenngrößen, wie Gewindesteigung, Durchmesser, Länge, Schlüsselweite, und Sitz von Radbefestigungsmitteln.

Art.Nr.: GSML

PREIS:
19,00 EUR

Opel

Lochkreis: 98/5	Nabenlochbohrung: 58,1	Gewinde: M12x1,5
Fahrzeug / Verkaufsbezeichnung:	Baujahr:	Typ:
Combo D	2011-	Combo-D-Van

ET:	2%	TGA	SA
	21	-	-

SYSTEM 5

Breite pro Scheibe	Art.Nr.	Auflagen	Preis pro Paar in EUR
3 mm	10017		32,00
5 mm	10204		34,00
8 mm	10301	N1	37,00
10 mm	10079	N1	40,00

SYSTEM 2

Breite pro Scheibe	Art.Nr.	Auflagen	Preis pro Paar in EUR
8 mm	12091	N3	74,00
10 mm	12108/20	N3, P1, NK13, P8	76,00
12 mm	12074	N3, P1	78,00
15 mm	12109	N3, P1	TOP-PREIS 63,00
16 mm	12072		82,00
20 mm	12110		84,00
25 mm	12111		85,00

SYSTEM 4

Breite pro Scheibe	Art.Nr.	Auflagen	Preis pro Paar in EUR
20 mm	13103S	S5	118,00
25 mm	13104S		123,00
30 mm	13170S		130,00
35 mm	13171S		136,00
40 mm	13173S		142,00
60 mm	13333S		166,00

Lochkreis: 100/4	Nabenlochbohrung: 54,1	Gewinde: M12x1,5
Fahrzeug / Verkaufsbezeichnung:	Baujahr:	Typ:
Agila	2008-	H-B (B)

ET:	2%	TGA	SA
	30	30	-

SYSTEM 5

Breite pro Scheibe	Art.Nr.	Auflagen	Preis pro Paar in EUR
3 mm	10080		32,00
5 mm	10212		TOP-PREIS 28,00
8 mm	10129	N1	37,00

SYSTEM 2

Breite pro Scheibe	Art.Nr.	Auflagen	Preis pro Paar in EUR
9 mm	12015	N3	65,00
10 mm	12162	N3, P1	TOP-PREIS 58,00
14 mm	12467	N3	72,00
15 mm	12163	N3	TOP-PREIS 62,00
20 mm	12164		80,00
25 mm	12165		85,00

SYSTEM 3

Breite pro Scheibe	Art.Nr.	Auflagen	Preis pro Paar in EUR

SCC Innenmikrometer

Hochwertiges Innenmikrometer zum Ausmessen von Mittellochbohrungen der Räden mit einem Messbereich von 50 bis 75 mm. Ablesung exakt bis auf 0,01 mm. Holzschachtel im Lieferumfang enthalten.

Art.Nr.: GIMK



PREIS:
95,00 EUR

Telefax: 09172 / 66 79 - 70 Telefon: 09172 / 66 79 - 0

Opel



Lochkreis: 105/5 | Nabenlochbohrung: 56,6 | Gewinde: M12x1,5

Fahrzeug / Verkaufsbezeichnung:	Baujahr:	Typ:	ET:	2%	TGA	SA
Astra J	2009-	P-J (105/5)		24	9	-
Mokka	2012-	J-A		23	-	-

SYSTEM 5

Breite pro Scheibe	Art.Nr.	Auflagen	Preis pro Paar in EUR
3 mm	10318		33,00
5 mm	10319		36,00
10 mm	10320	N1	42,00

SYSTEM 2

Breite pro Scheibe	Art.Nr.	Auflagen	Preis pro Paar in EUR
10 mm	12473	P1, N3	73,00
15 mm	12474	P1, N3	79,00
20 mm	12475	P1	86,00
25 mm	12476	P1	92,00

SYSTEM 3

Breite pro Scheibe	Art.Nr.	Auflagen	Preis pro Paar in EUR
15 mm	14826S	B1, B2	140,00
20 mm	14827S	B1, B2	146,00
25 mm	14823S		153,00
30 mm	14824S		160,00
35 mm	14828S		167,00

Lochkreis: 110/5 | Nabenlochbohrung: 65,1 | Gewinde: M12x1,5

Fahrzeug / Verkaufsbezeichnung:	Baujahr:	Typ:	ET:	2%	TGA	SA
Astra G	1998-2004	T98.		24	19	-5
Astra G Cabrio	1998-2004	T98		24	19	-5
Astra G Caravan	1998-2004	T98		24	19	-5
Astra H	2004-2010	A-H/C/SW		20	5	-
Combo C	2001-2010	C Van		24	34	-
Corsa C	2000-2006	C (5-Loch)		28	13	-
Corsa D	2006-	S-D 110/5 Loch		25	9	-
GT	2007-2009	KR		40	-	-
Meriva	2003-2010	X01MONOCAP (5Loch)		28	-	-
Omega	1994-2003	BIB-CARAVAN		18	3	-
Signum	2003-2008	VECTRA/SW Z-C		20	5	-
Speedster	2000-2005	E00TARGA		21	6	-25
Vectra B	1995-2002	J96		24	24	13
Vectra B Caravan	1995-2002	J96/KOMBI		24	24	13
Vectra C	2002-2008	VECTRA/Lim/SWIZ-C		20	5	-
Zafira	1999-2005	T98/MONOCAB		28	13	-5
Zafira B	2005-	A-H/MONOCAB		22	20	-

SYSTEM 5

Breite pro Scheibe	Art.Nr.	Auflagen		Preis pro Paar in EUR
3 mm	10289			33,00
5 mm	10218		TOP-PREIS	29,00
6 mm	10134	N1		37,00
8 mm	10119	N1		40,00
10 mm	10228	N1		42,00

SYSTEM 2

Breite pro Scheibe	Art.Nr.	Auflagen		Preis pro Paar in EUR
10 mm	12180	N3, P1	TOP-PREIS	61,00
13 mm	12464	N3, P1		81,00
14 mm	12024	N3		82,00
15 mm	12181	N3, P1	TOP-PREIS	66,00
18 mm	12444			83,00
20 mm	12182			85,00
23 mm	12331			89,00
25 mm	12183			92,00

SYSTEM 3

Breite pro Scheibe	Art.Nr.	Auflagen	Preis pro Paar in EUR
20 mm	13007S	S5	131,00
23 mm	13008S		135,00
25 mm	13138S		138,00
30 mm	13139S		140,00
35 mm	13140S		145,00
40 mm	13230S		152,00
45 mm	13076S		159,00
50 mm	13312S		166,00
55 mm	13313S		173,00
60 mm	13437S		129,90

Opel

Lochkreis: 115/5	Nabenlochbohrung: 70,1	Gewinde: M12x1,5		
Fahrzeug / Verkaufsbezeichnung:	**Baujahr:**	**Typ:**	**ET:**	**2% I TGA I SA**
Antara	2006-	L-A	31	- I -
Astra GTC	2011 -	J	21	9 I 9
Astra J	2009-	P-J (115/5)	24	9 I 9
Cascada	2013-	P-J/SW	21	- I -

SYSTEM 5

Breite pro Scheibe	Art.Nr.	Auflagen	Preis pro Paar in EUR
3 mm	10052		33,00
5 mm	10103		36,00
7 mm	10333	N1	38,00
10 mm	10173	N1	42,00

SYSTEM 2

Breite pro Scheibe	Art.Nr.	Auflagen	Preis pro Paar in EUR
10 mm	12097	N3	73,00
15 mm	12098	N3	79,00
20 mm	12099		86,00
25 mm	12472		92,00

SYSTEM 3

Breite pro Scheibe	Art.Nr.	Auflagen	Preis pro Paar in EUR
15 mm	14825S	B1, B2	147,00
17 mm	14924S		150,00
20 mm	14215S	B1	154,00
25 mm	14216S	B1	162,00
30 mm	14217S		170,00
35 mm	14218S		178,00

Lochkreis: 118/5	Nabenlochbohrung: 71,1	Gewinde: M14x1,5		
Fahrzeug / Verkaufsbezeichnung:	**Baujahr:**	**Typ:**	**ET:**	**2% I TGA I SA**
Vivaro	2001-	F7, X83	35	- I -

SYSTEM 5

Breite pro Scheibe	Art.Nr.	Auflagen	Preis pro Paar in EUR
3 mm	10019		35,00
5 mm	10045		38,00
6 mm	10067	N1	39,00
7 mm	10347	N1	41,00
10 mm	10116	N1	45,00

SYSTEM 2

Breite pro Scheibe	Art.Nr.	Auflagen	Preis pro Paar in EUR
15 mm	12039	N3, P1	82,00
20 mm	12040		89,00
25 mm	12041		96,00

SYSTEM 4

Breite pro Scheibe	Art.Nr.	Auflagen	Preis pro Paar in EUR
20 mm	13423S	S5	130,00
25 mm	13370S		141,00
30 mm	13371S		148,00
35 mm	13372S		156,00
40 mm	13373S		164,00
45 mm	13412S		167,00
50 mm	13496S		176,00

SCC Messschieber digital

Messschieber für Tiefenmessung sowie die exakte Bestimmung von Innen- und Außendurchmesser. Messbereich 0 bis 150 mm. Ablesung exakt bis auf 0,1 mm. Millimeter- und Zollskala. Messwerkzeug wird in einer praktischen Kunststoffschachtel geliefert.



Art.Nr.: GSBL

PREIS:
39,00 EUR

Telefax: 09172 / 66 79 - 70 Telefon: 09172 / 66 79 - 0

Opel



Lochkreis: 100/4	Nabenlochbohrung: 56,6	Gewinde: M12x1,5		
Fahrzeug / Verkaufsbezeichnung:	**Baujahr:**	**Typ:**	**ET:**	**2% I TGA I SA**
Adam	2012-	S-D		24 I 24 I -
Astra F	1991-2000	F, F-CABRIO		34 I 24 I -
Astra G	1998-2005	T98		34 I 24 I -5
Astra H	2004-2010	A-H/C/SW.		20 I 20 I -
Combo B	1994-2001	71		34 I - I -
Combo C	2001-2010	Combo-C		34 I - I -
Corsa B	1993-2000	S93 *		34 I 24 I 3
Corsa C	2000-2006	C (4-Loch)		28 I 13 I -
Corsa D	2006-	S-D 100/4 Loch		24 I 9 I -
Meriva	2003-2010	X01MONOCAP		28 I 28 I -
Tigra (Coupe)	1994-2000	S93		34 I 24 I 3
Tigra Twin T (Roadster)	2004-2009	X-C		20 I 5 I -
Vectra B	1995-2002	J96.		34 I 24 I 13

SYSTEM 5

Breite pro Scheibe	Art.Nr.	Auflagen	Preis pro Paar in EUR
3 mm	10284		32,00
5 mm	10214	TOP-PREIS	**28,00**
6 mm	10133	N1	35,00
8 mm	10078	N1	37,00
10 mm	10278	N1 TOP-PREIS	**32,00**

SYSTEM 2

Breite pro Scheibe	Art.Nr.	Auflagen	Preis pro Paar in EUR
7 mm	12242	F1, N3, N9	55,00
10 mm	12174	F1, N3, P1 TOP-PREIS	**58,00**
12 mm	12021	F1, N3, P1	60,00
15 mm	12175	F1, N3, P1 TOP-PREIS	**62,00**
20 mm	12176	P1	67,00
25 mm	12177		71,00

SYSTEM 4

Breite pro Scheibe	Art.Nr.	Auflagen	Preis pro Paar in EUR
20 mm	13236S	S5	120,00
25 mm	13135S		125,00
30 mm	13136S		127,00
35 mm	13137S		133,00
40 mm	13045S		126,00
45 mm	13317S		145,00
55 mm	13318S		157,00
60 mm	13319S		162,00

Lochkreis: 120/5	Nabenlochbohrung: 67,1	Gewinde: M14x1,5		
Fahrzeug / Verkaufsbezeichnung:	**Baujahr:**	**Typ:**	**ET:**	**2% I TGA I SA**
Insignia	2008-	0G-A		26 I 11 I -

SYSTEM 5

Breite pro Scheibe	Art.Nr.	Auflagen	Preis pro Paar in EUR
3 mm	10164		35,00

SYSTEM 2

Breite pro Scheibe	Art.Nr.	Auflagen	Preis pro Paar in EUR

SYSTEM 3

Breite pro Scheibe	Art.Nr.	Auflagen	Preis pro Paar in EUR
20 mm	14775S		154,00
25 mm	14776S		162,00



Opel

Lochkreis: 139,7/6	Nabenlochbohrung: 110,5	Gewinde: M12x1,5	
Fahrzeug / Verkaufsbezeichnung:	**Baujahr:**	**Typ:**	**ET: 2% I TGA I SA**
Campo	1991-2001	Campo S	-15 I - I -
Frontera	1991-2003		-15 I 8 I -
Frontera incl. Sport	1998-2003	Frontera	23 I - 45 I -

SYSTEM 5

Breite pro Scheibe	Art.Nr.	Auflagen	Preis pro Paar in EUR
5 mm	10248		44,00
6 mm	10082	N1	46,00
10 mm	10249	N1	54,00
15 mm	10250	N1	65,00
20 mm	10251	N1	76,00

SYSTEM 2

Breite pro Scheibe	Art.Nr.	Auflagen	Preis pro Paar in EUR

SYSTEM 3

Breite pro Scheibe	Art.Nr.	Auflagen	Preis pro Paar in EUR
20 mm	14007S	Z1	161,00
25 mm	14008S	Z1	172,00
30 mm	14009S	Z1	183,00
35 mm	14010S	Z1	194,00
40 mm	14011S	Z1	204,00



Peugeot

Lochkreis: 98/3	Nabenlochbohrung: 55,1	Gewinde: M12x1,25	
Fahrzeug / Verkaufsbezeichnung:	**Baujahr:**	**Typ:**	**ET: 2% I TGA I SA**
106	1996-2003	CD*,HD*,HFX,KFX,VJX	5 I - I -

SYSTEM 5

Breite pro Scheibe	Art.Nr.	Auflagen	Preis pro Paar in EUR
5 mm	10267		34,00

SYSTEM 2

Breite pro Scheibe	Art.Nr.	Auflagen	Preis pro Paar in EUR
10 mm	12315	N3	69,00
15 mm	12314	N3	74,00
20 mm	12316		80,00
25 mm	12317		85,00

SYSTEM 4

Breite pro Scheibe	Art.Nr.	Auflagen	Preis pro Paar in EUR
20 mm	13009S	S5	112,00
25 mm	13010S		118,00
40 mm	13395S		136,00
60 mm	13331S		160,00

Telefax: 09172 / 66 79 - 70 Telefon: 09172 / 66 79 - 0

Peugeot

Lochkreis: 98/4	Nabenlochbohrung: 58,1	Gewinde: M12x1,25				
Fahrzeug / Verkaufsbezeichnung:	**Baujahr:**	**Typ:**	**ET:**	**2%**	**TGA**	**SA**
Bipper	2008-	225L		29	-	-
Bipper Tepee	2008-	A		29	-	-

SYSTEM 5

Breite pro Scheibe	Art.Nr.	Auflagen	Preis pro Paar in EUR
3 mm	10291		32,00
5 mm	10203		34,00
8 mm	10023	N1	37,00
10 mm	10287	N1	40,00
15 mm	10288	N1	45,00

SYSTEM 2

Breite pro Scheibe	Art.Nr.	Auflagen		Preis pro Paar in EUR
5 mm	12441	N3, N4		64,00
8 mm	12407	N3, N6, P1		67,00
10 mm	12104	N3, P1	TOP-PREIS	**58,00**
12 mm	12076	N3		71,00
14 mm	12440	N3		73,00
15 mm	12105	N3, P1	TOP-PREIS	**62,00**
16 mm	12070			76,00
20 mm	12106	P1		80,00
25 mm	12107			85,00

SYSTEM 4

Breite pro Scheibe	Art.Nr.	Auflagen	Preis pro Paar in EUR
20 mm	13101S	F2, S5, R13	115,00
25 mm	13102S	F2, R13	121,00
30 mm	13144S	F2, R13	127,00
35 mm	13145S	F2, R13	133,00
40 mm	13258S	F2, R13	139,00
45 mm	13259S	F2, R13	145,00
50 mm	13260S	F2, R13	151,00
55 mm	13374S	F2, R13	157,00
60 mm	13332S	F2, R13	162,00

Lochkreis: 98/5	Nabenlochbohrung: 58,1	Gewinde: M14x1,5				
Fahrzeug / Verkaufsbezeichnung:	**Baujahr:**	**Typ:**	**ET:**	**2%**	**TGA**	**SA**
806	1994-2002	221		15	6	-
807	2002-	E		12	12	-
Expert I	1995-2007	B, 224		15	-	-

SYSTEM 5

Breite pro Scheibe	Art.Nr.	Auflagen	Preis pro Paar in EUR
3 mm	10017		32,00
5 mm	10204		34,00
8 mm	10301	N1	37,00
10 mm	10079	N1	40,00

SYSTEM 2

Breite pro Scheibe	Art.Nr.	Auflagen		Preis pro Paar in EUR
8 mm	12091	N3		68,00
10 mm	12108/05	N3, P1, NK09, P7		70,00
10 mm	12108/45	N3, P1, NK13, P8		70,00
12 mm	12074	N3, P1		73,00
15 mm	12109	N3, P1	TOP-PREIS	**63,00**
16 mm	12072			76,00
20 mm	12110			80,00
25 mm	12111			85,00

SYSTEM 4

Breite pro Scheibe	Art.Nr.	Auflagen	Preis pro Paar in EUR
20 mm	13034S	S5	118,00
25 mm	13035S		124,00
30 mm	13036S		130,00
35 mm	13037S		136,00
40 mm	13173S		142,00
60 mm	13333S		166,00

Peugeot

Lochkreis: 100/4	Nabenlochbohrung: 54,1	Gewinde: M12x1,5

Fahrzeug / Verkaufsbezeichnung:	Baujahr:	Typ:	ET:	2%	TGA	SA
107	2005	P	24	24	-	

SYSTEM 5

Breite pro Scheibe	Art.Nr.	Auflagen	Preis pro Paar in EUR
3 mm	10080		32,00
5 mm	10212		TOP-PREIS 28,00
8 mm	10129	N1	37,00

SYSTEM 2

Breite pro Scheibe	Art.Nr.	Auflagen	Preis pro Paar in EUR
9 mm	12015	N3	68,00
10 mm	12162	N3, P1	TOP-PREIS 58,00
14 mm	12467	N3	73,00
15 mm	12163	N3	TOP-PREIS 62,00
20 mm	12164		80,00
25 mm	12165		85,00
30 mm	12166		91,00
35 mm	12167		96,00

SYSTEM 4

Breite pro Scheibe	Art.Nr.	Auflagen	Preis pro Paar in EUR
20 mm	13389S	S5	115,00
25 mm	13390S		121,00
30 mm	13391S		127,00
35 mm	13392S		133,00
40 mm	13509S		139,00

Lochkreis: 108/4	Nabenlochbohrung: 65,1	Gewinde: M12x1,25

Fahrzeug / Verkaufsbezeichnung:	Baujahr:	Typ:	ET:	2%	TGA	SA
1007	2005-2009	K_	9	9	-	
106	1996-2003		5	-	-	
106	1996-2003	KFW,VJ*,NF*	5	-	-	
2008	2012-	C	5	-	-	
206	2000-	2H,2K,2N,2R,2W,28,29	13	4	-	
207 inkl. CC	2006-	W_	8	8	-	
208	2012-	C	13	4	-	
3008	2009-	0U	14	14	-	
306 incl. Cabrio	1993-2001	7	9	-6	-	
308*, incl. CC Cabrio	2007-	4	17	12	-	
406 incl. Break	1996-2004	8_	3	3	-	
5008	2009-	0_	14	-	-	
Partner I	1996-2003	5__	9	-	-	
Partner I	2003-2007	G_	9	-	-	
Partner II	2008-	7___	12	-	-	

SYSTEM 5

Breite pro Scheibe	Art.Nr.	Auflagen	Preis pro Paar in EUR
3 mm	10299		32,00
5 mm	10219		TOP-PREIS 28,00
7 mm	10069	N1	36,00
10 mm	10097	N1	40,00

SYSTEM 2

Breite pro Scheibe	Art.Nr.	Auflagen	Preis pro Paar in EUR
6 mm	12149	N3, N6	65,00
10 mm	12192	N3, P1	TOP-PREIS 58,00
12 mm	12300	N3	71,00
13 mm	12083	N3	72,00
15 mm	12193	N3	TOP-PREIS 62,00
16 mm	12344		76,00
20 mm	12194		TOP-PREIS 67,00
22 mm	12301		82,00
23 mm	12404		83,00
24 mm	12362		84,00
25 mm	12195		85,00

SYSTEM 4H

Breite pro Scheibe	Art.Nr.	Auflagen	Preis pro Paar in EUR
20 mm	13002HS	S5, R13	128,00
25 mm	13153HS	R13	134,00
30 mm	13154HS	R13	141,00
35 mm	13155HS	R13	148,00
40 mm	13042HS	R13	163,00
50 mm	13044HS	R13	169,00

Telefax: 09172 / 66 79 - 70 Telefon: 09172 / 66 79 - 0

Peugeot

Lochkreis: 108/5	Nabenlochbohrung: 65,1	Gewinde: M12x1,25		
Fahrzeug / Verkaufsbezeichnung:	**Baujahr:**	**Typ:**	**ET:**	**2% | TGA | SA**
407	2004-	6RFN, 3FZ, XFV, 9HZ, RHR		29 | 29 | -
508	2010-	8		22 | - | -
508 RXH	2011-	8 RXH		22 | - | -
508 SW	2011-	8 SW		22 | - | -
607	2005-	9		24 | - | -
Expert II	2007-	X		27 | - | -
RCZ	2010-	4J		12 | - | -

SYSTEM 5

Breite pro Scheibe	Art.Nr.	Auflagen	Preis pro Paar in EUR
3 mm	10289		33,00
5 mm	10218		TOP-PREIS **29,00**
6 mm	10134	N1	37,00
8 mm	10119	N1	40,00
10 mm	10228	N1	42,00

SYSTEM 2

Breite pro Scheibe	Art.Nr.	Auflagen	Preis pro Paar in EUR
10 mm	12180	N3, P1	TOP-PREIS **61,00**
13 mm	12464	N3, P1	81,00
14 mm	12024	N3	82,00
15 mm	12181	N3, P1	TOP-PREIS **66,00**
18 mm	12444		83,00
20 mm	12182		85,00
23 mm	12331		89,00
25 mm	12183		92,00

SYSTEM 4

Breite pro Scheibe	Art.Nr.	Auflagen	Preis pro Paar in EUR
20 mm	13011S	S5, R13	125,00
25 mm	13156S	R13	132,00
30 mm	13157S	R13	138,00
35 mm	13158S	R13	145,00
40 mm	13212S	R13	152,00
50 mm	13213S	R13	166,00

Lochkreis: 114,3/5	Nabenlochbohrung: 67,1	Gewinde: M12x1,5		
Fahrzeug / Verkaufsbezeichnung:	**Baujahr:**	**Typ:**	**ET:**	**2% | TGA | SA**
4007	2007-	V_		23 | 8 | -
4008	2012-	B		31 | 31 | -

SYSTEM 5

Breite pro Scheibe	Art.Nr.	Auflagen	Preis pro Paar in EUR
3 mm	10090		35,00
5 mm	10217		37,00
7 mm	10168	N1	41,00

SYSTEM 2

Breite pro Scheibe	Art.Nr.	Auflagen	Preis pro Paar in EUR
7 mm	12333	N3	73,00
10 mm	12190	N3, P1	TOP-PREIS **65,00**
13 mm	12092	N3	82,00
15 mm	12191	N3	TOP-PREIS **71,00**
18 mm	12068		89,00
20 mm	12258		92,00
22 mm	12458		94,00
25 mm	12259		99,00

SYSTEM 3

Breite pro Scheibe	Art.Nr.	Auflagen	Preis pro Paar in EUR
15 mm	14585S	B2, B1	147,00
18 mm	14835S	B1, B2	151,00
20 mm	14191S	B1	155,00
25 mm	14192S	B1	162,00
30 mm	14193S		170,00
33 mm	14862S		173,00
35 mm	14194S		178,00
40 mm	14495S		185,00
45 mm	14496S		193,00
50 mm	14497S		199,00
60 mm	14658S		217,00

Peugeot

Lochkreis: 118/5	Nabenlochbohrung: 71,1	Gewinde: M14x1,5	
Fahrzeug / Verkaufsbezeichnung:	**Baujahr:**	**Typ:**	**ET: 2% I TGA I SA**
Boxer	1994-2006	230 (G717),230L (G717),230P (G717),230D (G828)	53 I - I -

SYSTEM 5

Breite pro Scheibe	Art.Nr.	Auflagen	Preis pro Paar in EUR
3 mm	10019		35,00
5 mm	10045		38,00
6 mm	10067	N1	39,00
7 mm	10347	N1	41,00
10 mm	10116	N1	45,00

SYSTEM 2

Breite pro Scheibe	Art.Nr.	Auflagen	Preis pro Paar in EUR
10 mm	12038	N3, P1	75,00
15 mm	12039	N3, P1	82,00
20 mm	12040		89,00
25 mm	12041		96,00

SYSTEM 4

Breite pro Scheibe	Art.Nr.	Auflagen	Preis pro Paar in EUR
20 mm	13423S	S5	130,00
25 mm	13370S		141,00
30 mm	13371S		148,00
35 mm	13372S		156,00
40 mm	13373S		164,00
45 mm	13412S		167,00
50 mm	13496S		176,00
75 mm	13542S	T4	214,00



PREIS:

20,00 EUR

Lochkreismessgerät

Geeignet zur eindeutigen Ermittlung des Lochkreises von 4-/5-/6- und 8-Lochfelgen.

Inkl. Aufsteckadaptern für Felgen mit großen Bohrungen wie bei LKW üblich.

Art.Nr.: GLKMG

Telefax: 09172 / 66 79 - 70 Telefon: 09172 / 66 79 - 0

Porsche



Lochkreis: 130/5	Nabenlochbohrung: 71,6	Gewinde: M14x1,5		
Fahrzeug / Verkaufsbezeichnung:	**Baujahr:**	**Typ:**	**ET:**	**2% I TGA I SA**
911 (991) Carrera, S, 4S	2012-	991	36	36 I 20
911 (996) Carrera, Targa	1998-2006	996	40	2 I 15
911 (996) GT3	1998-2006	996	37	2 I 15
911 (996) Turbo Coupe u. Cabrio	1998-2006	996	-15	2 I 15
911 (997) Carrera S, 4, 4S	2004-2012	997	42	32 I 28
911 (997) Turbo und GT2	2004-2012	997	42	32 I 28
Boxster, Boxster S	1996-2004	986	35	15 I -
Boxster, Boxster S	2004-2012	987	42	3 I 27
Boxster, Boxster S	2012-	981	30	30 I -
Cayenne (955/957)	2002-2010	9PA	27	12 I 7
Cayenne (958)	2010-	92A, 92AN, 92AH, 92AHN,	34	- I -
Cayman, Cayman S	2005-2013	987	42	3 I 27
Cayman, Cayman S	2013-	981	42	- I -
Panamera S, 4, 4S	2009-	970, 970N	38	- I -

SYSTEM 5

Breite pro Scheibe	Art.Nr.	Auflagen	Preis pro Paar in EUR

SYSTEM 2P

Breite pro Scheibe	Art.Nr.	Auflagen	Preis pro Paar in EUR
3 mm	12421	N3	71,00
4 mm	12481		73,00
5 mm	12422		74,00
7 mm	12423		77,00
10 mm	12424		82,00
13 mm	12499		87,00

SYSTEM 2

Breite pro Scheibe	Art.Nr.	Auflagen	Preis pro Paar in EUR
13 mm	12303	N3	87,00
15 mm	12199		TOP-PREIS 75,00
17 mm	12468		93,00
18 mm	12304		95,00
20 mm	12200		97,00
25 mm	12201		106,00

SYSTEM 4H

Breite pro Scheibe	Art.Nr.	Auflagen	Preis pro Paar in EUR
20 mm	13012HS	S5, R6	143,00
23 mm	13177HS	R6	152,00
25 mm	13013HS	R6	157,00
30 mm	13014HS	R6	161,00
31 mm	13546HS	R6	171,00
33 mm	13547HS	R6	173,00
35 mm	13015HS	R6	175,00
40 mm	13016HS	R6	178,00
45 mm	13378HS	R6	196,00
47 mm	13455HS	R6	201,00
48 mm	13541HS	R6	202,00
50 mm	13379HS	R6	205,00
60 mm	13451HS		222,00

Renault

Lochkreis: 100/4	Nabenlochbohrung: 60,1	Gewinde: M12x1,5	
Fahrzeug / Verkaufsbezeichnung:	**Baujahr:**	**Typ:**	**ET: 2% I TGA I SA**
19 incl. 16V u. Cabrio	1988-2000	B, C, X, D, L53	21 I 11 I -
Clio II	1998-2005	B	22 I 11 I -
Clio III	2005-2012	R	28 I 18 I 15
Clio IV	2013-	R	28 I 28 I -
Kangoo I	1998-2009	KC, KCO, FCO	21 I - I -
Laguna inkl. GT	1995-2001	K56 (Grandtour)	35 I 25 I -
Megane	1995-2002	EA	29 I 11 I -
Megane	1995-2002	BA, DA, LA	25 I 11 I -
Megane	1999-2002	KA	21 I 11 I -
Megane	2003-2008	M (4-Loch)	30 I 2 I -
Modus	2004-	P	28 I 28 I -
Safrane	1992-2000	B54*1	28 I - I -
Scenic	2000-2003	JA	21 I 21 I -
Scenic	2003-2009	JM	30 I 20 I -
Thalia	1999-2002	B	21 I - I -
Twingo	1993-2006	C06	22 I 11 I -
Twingo	2007-	N	14 I 4 I -
Wind	2010-	N	40 I 29 I -

SYSTEM 5

Breite pro Scheibe	Art.Nr.	Auflagen	Preis pro Paar in EUR
3 mm	10273		32,00
4 mm	10028		33,00
5 mm	10221		TOP-PREIS 28,00
6 mm	10174	N1	35,00
7 mm	10044	N1	36,00
8 mm	10300	N1	37,00
10 mm	10263	N1	32,00

SYSTEM 2

Breite pro Scheibe	Art.Nr.	Auflagen	Preis pro Paar in EUR
10 mm	12205	N3, P1	58,00
13 mm	12030	N3, P1	72,00
15 mm	12206	N3, P1	TOP-PREIS 62,00
16 mm	12049		76,00
16 mm	12263		77,00
17 mm	12207		TOP-PREIS 67,00
20 mm	12208		85,00
25 mm			

SYSTEM 4H

Breite pro Scheibe	Art.Nr.	Auflagen	Preis pro Paar in EUR
20 mm	13270HS	S5	126,00
25 mm	13159HS		129,00
30 mm	13160HS		133,00
40 mm	13271HS		150,00

Telefax: 09172 / 66 79 - 70 Telefon: 09172 / 66 79 - 0

Renault

Lochkreis: 108/5	Nabenlochbohrung: 60,1	Gewinde: M12x1,5		
Fahrzeug / Verkaufsbezeichnung:	**Baujahr:**	**Typ:**	**ET:**	**2% I TGA I SA**
Be Pop	2009-	W	29	- I -
Clio V6 Phase 1	2000-2002	B	40	- I -
Clio V6 Phase 2	2002-	B	40	- I -
Kangoo II	2008-	W	29	- I -
Laguna inkl. GT	2001-2007	G	35	20 I 15
Megane	2002-2008	M (5-Loch)	49	2 I -
Scenic RX4	2000-2003	JA	28	28 I -

SYSTEM 5

Breite pro Scheibe	Art.Nr.	Auflagen	Preis pro Paar in EUR
3 mm	10122		33,00
5 mm	10290		36,00
8 mm	10159	N1	40,00
10 mm	10112	N1	42,00

SYSTEM 2

Breite pro Scheibe	Art.Nr.	Auflagen	Preis pro Paar in EUR
10 mm	12336	N3	73,00
15 mm	12337	N3, P1	79,00
16 mm	12050	P1	81,00
20 mm	12338		86,00
25 mm	12339		92,00

SYSTEM 4

Breite pro Scheibe	Art.Nr.	Auflagen	Preis pro Paar in EUR
20 mm	13293S	S5	131,00
25 mm	13294S		138,00
30 mm	13295S		145,00
35 mm	13296S		151,00

Lochkreis: 108/5	Nabenlochbohrung: 60,1	Gewinde: M14x1,5		
Fahrzeug / Verkaufsbezeichnung:	**Baujahr:**	**Typ:**	**ET:**	**2% I TGA I SA**
Avantime	2001-2003	DE	27	- I -
Clio III* Sport 2.0 16V, *RS, *RS Cup	2006-	R	53	43 I 15
Espace	1997-2002	JE	30	30 I -
Espace	2002-	JK*	30	- I -
Vel Satis	2002-2009	J	35	- I -

SYSTEM 5

Breite pro Scheibe	Art.Nr.	Auflagen	Preis pro Paar in EUR
3 mm	10122		33,00
5 mm	10290		36,00
8 mm	10159	N1	40,00
10 mm	10112	N1	42,00

SYSTEM 2

Breite pro Scheibe	Art.Nr.	Auflagen	Preis pro Paar in EUR
10 mm	12336	N3	73,00
15 mm	12337	N3, P1	79,00
16 mm	12050	P1	81,00
20 mm	12338		86,00
25 mm	12339		92,00

SYSTEM 4

Breite pro Scheibe	Art.Nr.	Auflagen	Preis pro Paar in EUR
20 mm	13293S	S5	131,00
25 mm	13294S		138,00
30 mm	13295S		145,00
35 mm	13296S		151,00

Renault

Lochkreis: 114,3/5	Nabenlochbohrung: 66,1	Gewinde: M12x1,25
Fahrzeug / Verkaufsbezeichnung:	Baujahr:	Typ: / ET: / 2% I TGA I SA
Koleos	2008-	Y / 25 / 15 / -

SYSTEM 5

Breite pro Scheibe	Art.Nr.	Auflagen	Preis pro Paar in EUR
3 mm	10327		35,00
5 mm	10239		38,00
11 mm	10326		65,00

SYSTEM 2

Breite pro Scheibe	Art.Nr.	Auflagen	Preis pro Paar in EUR
10 mm	12236	N3	78,00
12 mm	12510	N3	80,00
14 mm	12063	N3	83,00
15 mm	12237	N3, P1	85,00
19 mm	12511	N3	90,00
20 mm	12238		92,00
25 mm	12239		99,00

SYSTEM 3

Breite pro Scheibe	Art.Nr.	Auflagen	Preis pro Paar in EUR
15 mm	14547S	B2, B1	147,00
18 mm	14911S		151,00
20 mm	14214S	B1	156,00
25 mm	14082S	B1	171,00
30 mm	14083S		179,00
35 mm	14084S		187,00
40 mm	14730S		190,00
45 mm	14615S		193,00
50 mm	14796S		199,00
55 mm	14644S		209,00
60 mm	14256S		217,00

Lochkreis: 114,3/5	Nabenlochbohrung: 66,1	Gewinde: M12x1,5
Fahrzeug / Verkaufsbezeichnung:	Baujahr:	Typ: / ET: / 2% I TGA I SA
Megane	2008-	Z / 29 / 17 / -
Scenic	2009-	JZ / 32 / 27 / -

SYSTEM 5

Breite pro Scheibe	Art.Nr.	Auflagen	Preis pro Paar in EUR
3 mm	10327		35,00
5 mm	10239		38,00

SYSTEM 2

Breite pro Scheibe	Art.Nr.	Auflagen	Preis pro Paar in EUR
20 mm	12238		92,00
25 mm	12239		99,00

SYSTEM 4H

Breite pro Scheibe	Art.Nr.	Auflagen	Preis pro Paar in EUR
20 mm	13474HS	S5	138,00
25 mm	13475HS		145,00
30 mm	13476HS		152,00

Lochkreis: 114,3/5	Nabenlochbohrung: 66,1	Gewinde: M14x1,5
Fahrzeug / Verkaufsbezeichnung:	Baujahr:	Typ: / ET: / 2% I TGA I SA
Laguna inkl. GT	2007-	T, KT / 24 / 27 / -
Latitude	2010-	T / 32 / - / -

SYSTEM 5

Breite pro Scheibe	Art.Nr.	Auflagen	Preis pro Paar in EUR
3 mm	10327		35,00
5 mm	10239		38,00

SYSTEM 2

Breite pro Scheibe	Art.Nr.	Auflagen	Preis pro Paar in EUR
12 mm	12510	N3	80,00
19 mm	12511	N3	90,00
20 mm	12238		92,00
25 mm	12239		99,00

SYSTEM 4

Breite pro Scheibe	Art.Nr.	Auflagen	Preis pro Paar in EUR
25 mm	13188S		132,00
30 mm	13189S		138,00

Telefax: 09172 / 66 79 - 70 Telefon: 09172 / 66 79 - 0

Renault

Lochkreis: 118/5	Nabenlochbohrung: 71,1	Gewinde: M14x1,5
Fahrzeug / Verkaufsbezeichnung:	Baujahr:	Typ: / ET: / 2% I TGA I SA
Trafic	2001-	FL, JL / 53 / - I -

SYSTEM 5

Breite pro Scheibe	Art.Nr.	Auflagen	Preis pro Paar in EUR
3 mm	10019		35,00
5 mm	10045		38,00
6 mm	10067	N1	39,00
7 mm	10347	N1	41,00
10 mm	10116	N1	45,00

SYSTEM 2

Breite pro Scheibe	Art.Nr.	Auflagen	Preis pro Paar in EUR
10 mm	12038	N3, P1	75,00
15 mm	12039	N3, P1	82,00
20 mm	12040		89,00
25 mm	12041		96,00

SYSTEM 4

Breite pro Scheibe	Art.Nr.	Auflagen	Preis pro Paar in EUR
20 mm	13423S	S5	130,00
25 mm	13370S		141,00
30 mm	13371S		148,00
35 mm	13372S		156,00
40 mm	13373S		164,00
45 mm	13412S		167,00
50 mm	13496S		176,00

Lochkreis: 130/5	Nabenlochbohrung: 89,1	Gewinde: M14x1,5
Fahrzeug / Verkaufsbezeichnung:	Baujahr:	Typ: / ET: / 2% I TGA I SA
Master	1998-2010	FD, HD, JD, ND, UD / 51 / - I -

SYSTEM 5

Breite pro Scheibe	Art.Nr.	Auflagen	Preis pro Paar in EUR

SYSTEM 2

Breite pro Scheibe	Art.Nr.	Auflagen	Preis pro Paar in EUR

SYSTEM 4

Breite pro Scheibe	Art.Nr.	Auflagen	Preis pro Paar in EUR
25 mm	13506S		147,00
30 mm	13483S		156,00
35 mm	13507S		165,00
40 mm	13508S		173,00
45 mm	13527S		182,00
50 mm	13528S		191,00
55 mm	13530S		193,00
60 mm	13531S	T4	208,00



Probemontagekoffer

Unser universales Profi-Probemontage-Set ist die ideale Ausrüstung für Ihre Werkstatt zur Prüfung der Freigängigkeit.

Die Adapterscheiben passen auf eine Vielzahl von Fahrzeugen zur Ermittlung der idealen Scheibenstärke.

Art.Nr.: KOFFER17

JETZT NUR NOCH

199,00 EUR



Rover

Lochkreis: 100/4	Nabenlochbohrung: 56,1	Gewinde: M12x1,5
Fahrzeug / Verkaufsbezeichnung:	Baujahr:	Typ: ET: 2% | TGA | SA
25-, 200er-Reihe	1999-2005	RF 30 | - | -
45-, 400er-Reihe	1990-2005	RT 30 | - | -

SYSTEM 5

Breite pro Scheibe	Art.Nr.	Auflagen	Preis pro Paar in EUR
3 mm	10285		32,00
5 mm	10209		28,00 (TOP-PREIS)
7 mm	10148	N1	36,00
9 mm	10152	N1	39,00

SYSTEM 2

Breite pro Scheibe	Art.Nr.	Auflagen	Preis pro Paar in EUR
5 mm	12282	N3, N6, P1	70,00
10 mm	12144	N3, P1	64,00 (TOP-PREIS)
12 mm	12283	N3	73,00
15 mm	12145	N3	62,00 (TOP-PREIS)
20 mm	12146		80,00
25 mm	12147		85,00

SYSTEM 3

Breite pro Scheibe	Art.Nr.	Auflagen	Preis pro Paar in EUR
20 mm	14093S	B1	132,00
25 mm	14094S	B1	138,00
30 mm	14095S		144,00
35 mm	14096S		150,00
50 mm	14407S		168,00

Lochkreis: 100/5	Nabenlochbohrung: 56,1	Gewinde: M14x1,5
Fahrzeug / Verkaufsbezeichnung:	Baujahr:	Typ: ET: 2% | TGA | SA
75	1999-2005	RJ 35 | - | -

SYSTEM 5

Breite pro Scheibe	Art.Nr.	Auflagen	Preis pro Paar in EUR
3 mm	10012		32,00
5 mm	10013		28,00 (TOP-PREIS)
7 mm	10014	N1	36,00
10 mm	10015	N1	40,00

SYSTEM 2

Breite pro Scheibe	Art.Nr.	Auflagen	Preis pro Paar in EUR
5 mm	12031	N6	64,00
10 mm	12032	N3	69,00
12 mm	12488	N3	71,00
15 mm	12033	N3	74,00
20 mm	12034		80,00

SYSTEM 4

Breite pro Scheibe	Art.Nr.	Auflagen	Preis pro Paar in EUR
20 mm	13066S	S5	125,00
25 mm	13067S		132,00
30 mm	13068S		138,00
35 mm	13069S		145,00
40 mm	13472S		166,00



Saab

Lochkreis: 110/5	Nabenlochbohrung: 65,1	Gewinde: M12x1,5
Fahrzeug / Verkaufsbezeichnung:	Baujahr:	Typ: ET: 2% | TGA | SA
9.3	2002-2011	YS3F 26 | 11 | -
9.5	1997-2010	YS3E 31 | 34 | -

SYSTEM 5

Breite pro Scheibe	Art.Nr.	Auflagen	Preis pro Paar in EUR
3 mm	10289		33,00
5 mm	10218		29,00 (TOP-PREIS)
6 mm	10134	N1	37,00
8 mm	10119	N1	40,00
10 mm	10228	N1	42,00

SYSTEM 2

Breite pro Scheibe	Art.Nr.	Auflagen	Preis pro Paar in EUR
10 mm	12180	N3, P1	61,00 (TOP-PREIS)
13 mm	12464	N3, P1	81,00
14 mm	12024	N3	82,00
15 mm	12181	N3, P1	66,00 (TOP-PREIS)
18 mm	12444		83,00
23 mm	12331		89,00
25 mm	12183		92,00

SYSTEM 4H

Breite pro Scheibe	Art.Nr.	Auflagen	Preis pro Paar in EUR
20 mm	13007HS	S5	137,00
25 mm	13138HS		140,00
30 mm	13139HS		144,00
35 mm	13140HS		150,00

Telefax: 09172 / 66 79 - 70 Telefon: 09172 / 66 79 - 0

Seat



Lochkreis: 100/4	Nabenlochbohrung: 57,1	Gewinde: M12x1,5		
Fahrzeug / Verkaufsbezeichnung:	**Baujahr:**	**Typ:**	**ET:**	**2% I TGA I SA**
Arosa	1997-2004	6H, 6HS	21	10 | 5
Cordoba incl. Vario u. Cupra	1993-2002	6KI*C	23	13 | -
Ibiza	1993-2002	6K	23	13 | -
Inca	1996-2003	9KS, 9KSF	20	- | -
Mii	2011-	AA	20	- | -

SYSTEM 5

Breite pro Scheibe	Art.Nr.	Auflagen	Preis pro Paar in EUR
3 mm	10270		32,00
4 mm	10272		33,00
5 mm	10202	N1	TOP-PREIS **28,00**
6 mm	10003	N1	35,00
7 mm	10021	N1	36,00
8 mm	10038	N1	37,00
10 mm	10265	N1	39,00

SYSTEM 2

Breite pro Scheibe	Art.Nr.	Auflagen	Preis pro Paar in EUR
5 mm	12318	N3, P1	69,00
6 mm	12302	N9, P1, N3	72,00
7 mm	12319	N3	74,00
8 mm	12084	N3, P1	75,00
10 mm	12112	N3, P1	TOP-PREIS **67,00**
11 mm	12330	N3	81,00
13 mm	12358	N3, P1	83,00
15 mm	12113	N3, P1	TOP-PREIS **68,00**
17 mm	12460		84,00
20 mm	12114	P1	TOP-PREIS **69,00**
21 mm	12529		87,00
22 mm	12465		88,00
25 mm	12115	P1	90,00

SYSTEM 4

Breite pro Scheibe	Art.Nr.	Auflagen	Preis pro Paar in EUR
20 mm	13231S	S5	115,00
25 mm	13114S		121,00
30 mm	13115S		127,00
35 mm	13116S		133,00
40 mm	13225S		139,00
45 mm	13226S		145,00
50 mm	13227S		151,00
55 mm	13244S		162,00
60 mm	13245S		167,00

Lochkreis: 100/5	Nabenlochbohrung: 57,1	Gewinde: M14x1,5		
Fahrzeug / Verkaufsbezeichnung:	**Baujahr:**	**Typ:**	**ET:**	**2% I TGA I SA**
Ibiza	2002-2008	6L	20	5 | 5
Ibiza	2008-	6J	23	20 | 3
Toledo, Leon	1999-2004	1M	23	10 | -

SYSTEM 5

Breite pro Scheibe	Art.Nr.	Auflagen	Preis pro Paar in EUR
3 mm	10225		32,00
4 mm	10321		33,00
5 mm	10205		TOP-PREIS **29,00**
6 mm	10070	N1	35,00
7 mm	10274	N1	36,00
8 mm	10025	N1	37,00
10 mm	10224	N1	39,00

SYSTEM 2

Breite pro Scheibe	Art.Nr.	Auflagen	Preis pro Paar in EUR
5 mm	12503	N3	67,00
6 mm	12375	N3, P1	69,00
8 mm	12378	N3, N9, P1	71,00
10 mm	12118	N3, P1	TOP-PREIS **63,00**
12 mm	12079	N3, P1	73,00
13 mm	12080	N3, P1	74,00
15 mm	12119	N3, P1	TOP-PREIS **66,00**
17 mm	12466		83,00
18 mm	12448		83,00
20 mm	12120	P1	TOP-PREIS **72,00**
25 mm	12121		91,00

SYSTEM 4H

Breite pro Scheibe	Art.Nr.	Auflagen	Preis pro Paar in EUR
20 mm	13237HS	S5	130,00
25 mm	13141HS		137,00
30 mm	13142HS		143,00
35 mm	13143HS		150,00
40 mm	13152HS		157,00
50 mm	13083HS		171,00

Seat

Lochkreis: 112/5	Nabenlochbohrung: 57,1	Gewinde: M14x1,5		
Fahrzeug / Verkaufsbezeichnung:	**Baujahr:**	**Typ:**	**ET:**	**2% I TGA I SA**
Alhambra	1996-2010	7MS		38 I 30 I 15
Alhambra	2010-	7N		18 I 18 I -
Altea	2004-	5P		35 I 20 I -
Exeo incl. ST	2009-	3R		27 I 30 I -
Leon, Leon Cupra	2005-	1P		35 I 20 I 5
Leon, Leon Cupra	2012-	5F		33 I 33 I -
Toledo	2004-2009	5P		32 I - I -

SYSTEM 5

Breite pro Scheibe	Art.Nr.	Auflagen	Preis pro Paar in EUR
3 mm	10225		32,00
4 mm	10321		33,00
5 mm	10205		TOP-PREIS **29,00**
6 mm	10070	N1	35,00
7 mm	10274	N1	36,00
8 mm	10025	N1	37,00
10 mm	10224	N1	39,00

SYSTEM 2

Breite pro Scheibe	Art.Nr.	Auflagen	Preis pro Paar in EUR
5 mm	12503	N3	67,00
6 mm	12375	N3, P1	69,00
8 mm	12378	N3, N9, P1	71,00
10 mm	12118	N3, P1	TOP-PREIS **63,00**
12 mm	12079	N3, P1	73,00
13 mm	12080	N3, P1	74,00
15 mm	12119	N3, P1	TOP-PREIS **66,00**
17 mm	12466		83,00
18 mm	12448		83,00
20 mm	12120	P1	TOP-PREIS **72,00**
25 mm	12121		91,00

SYSTEM 4H

Breite pro Scheibe	Art.Nr.	Auflagen	Preis pro Paar in EUR
20 mm	13234HS	S5	131,00
25 mm	13108HS		137,00
30 mm	13109HS		143,00
40 mm	13266HS		157,00
45 mm	13424HS		164,00
50 mm	13086HS		171,00
53 mm	13452HS		175,00
60 mm	13092HS		184,00

Schraubenmesslehre

Mit der Schraubenmesslehre überprüfen und bestimmen Sie die Kenngrößen, wie Gewindesteigung, Durchmesser, Länge, Schlüsselweite, und Sitz von Radbefestigungsmitteln.



Art.Nr.: GSML

PREIS:
19,00 EUR

Telefax: 09172 / 66 79 - 70 Telefon: 09172 / 66 79 - 0

Skoda

Lochkreis: 100/4	Nabenlochbohrung: 57,1	Gewinde: M12x1,5				
Fahrzeug / Verkaufsbezeichnung:	**Baujahr:**	**Typ:**	**ET:**	**2%**	**TGA**	**SA**
Citigo	2011-	AA	20	-	-	-
Pickup	1995-2000	797	21	-	-	-

SYSTEM 5

Breite pro Scheibe	Art.Nr.	Auflagen	Preis pro Paar in EUR
3 mm	10270		32,00
4 mm	10272		33,00
5 mm	10202	N1	TOP-PREIS **28,00**
6 mm	10003	N1	35,00
7 mm	10021	N1	36,00
8 mm	10038	N1	37,00
10 mm	10265	N1	39,00

SYSTEM 2

Breite pro Scheibe	Art.Nr.	Auflagen	Preis pro Paar in EUR
5 mm	12318	N3, P1	69,00
6 mm	12302	N9, P1, N3	72,00
7 mm	12319	N3	74,00
8 mm	12084	N3, P1	75,00
10 mm	12112	N3, P1	TOP-PREIS **67,00**
11 mm	12330	N3	81,00
13 mm	12358	N3, P1	83,00
15 mm	12113	N3, P1	TOP-PREIS **68,00**
20 mm	12114	P1	TOP-PREIS **69,00**
21 mm	12529		87,00
22 mm	12465		88,00
25 mm	12115	P1	90,00

SYSTEM 4

Breite pro Scheibe	Art.Nr.	Auflagen	Preis pro Paar in EUR
20 mm	13231HS	S5	120,00
25 mm	13114HS		126,00
30 mm	13115HS		132,00
35 mm	13116HS		138,00
40 mm	13225HS		144,00

Lochkreis: 100/4	Nabenlochbohrung: 57,1	Gewinde: M14x1,5				
Fahrzeug / Verkaufsbezeichnung:	**Baujahr:**	**Typ:**	**ET:**	**2%**	**TGA**	**SA**
Felicia incl. Kombi u. Pick Up	1994-2001	795	21		13	-
Felicia incl. Kombi u. Pick Up	1994-2001	791	21		13	-

SYSTEM 5

Breite pro Scheibe	Art.Nr.	Auflagen	Preis pro Paar in EUR
3 mm	10270		32,00
4 mm	10272		33,00
5 mm	10202	N1	TOP-PREIS **28,00**
6 mm	10003	N1	35,00
7 mm	10021	N1	36,00
8 mm	10038	N1	37,00
10 mm	10265	N1	39,00

SYSTEM 2

Breite pro Scheibe	Art.Nr.	Auflagen	Preis pro Paar in EUR
5 mm	12318	N3, P1	69,00
6 mm	12302	N9, P1, N3	72,00
7 mm	12319	N3	74,00
8 mm	12084	N3, P1	75,00
10 mm	12112	N3, P1	TOP-PREIS **67,00**
11 mm	12330	N3	81,00
13 mm	12358	N3, P1	83,00
15 mm	12113	N3, P1	TOP-PREIS **68,00**
20 mm	12114	P1	TOP-PREIS **69,00**
21 mm	12529		87,00
22 mm	12465		88,00
25 mm	12115	P1	90,00

SYSTEM 4

Breite pro Scheibe	Art.Nr.	Auflagen	Preis pro Paar in EUR
20 mm	13231S	S5	115,00
25 mm	13114S		121,00
30 mm	13115S		127,00
35 mm	13116S		133,00
40 mm	13225S		139,00
45 mm	13226S		145,00
50 mm	13227S		151,00
55 mm	13244S		162,00
60 mm	13245S		167,00

Skoda

Lochkreis: 100/5	Nabenlochbohrung: 57,1	Gewinde: M14x1,5				
Fahrzeug / Verkaufsbezeichnung:	**Baujahr:**	**Typ:**	**ET:**	**2%**	**TGA**	**SA**
Fabia	1999-2007	6Y		20	10	-
Fabia II	2007-	5J		20	20	-
Octavia	1996-2010	1U		20	13	-
Praktik	2007-	5J		28	-	-
Rapid	2012-	NH		20	-	-
Roomster	2006-	5J		20	-	-

SYSTEM 5

Breite pro Scheibe	Art.Nr.	Auflagen	Preis pro Paar in EUR
3 mm	10225		32,00
4 mm	10321		33,00
5 mm	10205	TOP-PREIS	29,00
6 mm	10070	N1	35,00
7 mm	10274	N1	36,00
8 mm	10025	N1	37,00
10 mm	10224	N1	39,00

SYSTEM 2

Breite pro Scheibe	Art.Nr.	Auflagen	Preis pro Paar in EUR
5 mm	12503	N3	67,00
6 mm	12375	N3, P1	69,00
8 mm	12378	N3, N9, P1	71,00
10 mm	12118	N3, P1 TOP-PREIS	63,00
12 mm	12079	N3, P1	73,00
13 mm	12080	N3, P1	74,00
15 mm	12119	N3, P1 TOP-PREIS	66,00
17 mm	12466		83,00
18 mm	12448		83,00
20 mm	12120	P1 TOP-PREIS	72,00
25 mm	12121		91,00

SYSTEM 4

Breite pro Scheibe	Art.Nr.	Auflagen	Preis pro Paar in EUR
20 mm	13237S	S5	125,00
23 mm	13404S		129,00
25 mm	13141S		132,00
30 mm	13142S		138,00
35 mm	13143S		145,00
40 mm	13152S		152,00
45 mm	13384S		159,00
50 mm	13083S		166,00
60 mm	13251S		179,00

Lochkreis: 112/5	Nabenlochbohrung: 57,1	Gewinde: M14x1,5				
Fahrzeug / Verkaufsbezeichnung:	**Baujahr:**	**Typ:**	**ET:**	**2%**	**TGA**	**SA**
Oktavia II	2004-	1Z		32	20	-
Oktavia III	2013-	5E		31	-	-
Superb	2001-2008	3U		22	7	-
Superb	2008-	3T		30	20	-
Yeti	2009-	5L		30	15	-

SYSTEM 5

Breite pro Scheibe	Art.Nr.	Auflagen	Preis pro Paar in EUR
3 mm	10225		32,00
4 mm	10321		33,00
5 mm	10205	TOP-PREIS	29,00
6 mm	10070	N1	35,00
7 mm	10274	N1	36,00
8 mm	10025	N1	37,00
10 mm	10224	N1	39,00

SYSTEM 2

Breite pro Scheibe	Art.Nr.	Auflagen	Preis pro Paar in EUR
5 mm	12503	N3	67,00
6 mm	12375	N3, P1	69,00
8 mm	12378	N3, N9, P1	71,00
10 mm	12118	N3, P1 TOP-PREIS	63,00
12 mm	12079	N3, P1	73,00
13 mm	12080	N3, P1	74,00
15 mm	12119	N3, P1 TOP-PREIS	66,00
17 mm	12466		83,00
18 mm	12448		83,00
20 mm	12120	P1 TOP-PREIS	72,00
25 mm	12121		91,00

SYSTEM 4H

Breite pro Scheibe	Art.Nr.	Auflagen	Preis pro Paar in EUR
20 mm	13234HS	S5	131,00
25 mm	13108HS		137,00
30 mm	13109HS		143,00
40 mm	13266HS		157,00
45 mm	13424HS		164,00
50 mm	13086HS		171,00
53 mm	13452HS		175,00
60 mm	13092HS		184,00

Telefax: 09172 / 66 79 - 70 Telefon: 09172 / 66 79 - 0

Ssangyong

Lochkreis: 130/5	Nabenlochbohrung: 84,1	Gewinde: M14x1,5				
Fahrzeug / Verkaufsbezeichnung:	**Baujahr:**	**Typ:**	**ET:**	**2%**	**TGA**	**SA**
Kyron	2005-	DJ	28	-	-	
Rodius	2005-	RD	28	-	-	

SYSTEM 5

Breite pro Scheibe	Art.Nr.	Auflagen	Preis pro Paar in EUR

SYSTEM 2

Breite pro Scheibe	Art.Nr.	Auflagen	Preis pro Paar in EUR

SYSTEM 3

Breite pro Scheibe	Art.Nr.	Auflagen	Preis pro Paar in EUR
20 mm	14671S	B1	160,00
25 mm	14672S	B1	169,00
30 mm	14673S	B1	177,00
35 mm	14674S		186,00
40 mm	14675S		195,00
45 mm	14894S		204,00
50 mm	14895S		212,00
55 mm	14896S		221,00

Lochkreis: 139,7/6	Nabenlochbohrung: 110,5	Gewinde: M12x1,5				
Fahrzeug / Verkaufsbezeichnung:	**Baujahr:**	**Typ:**	**ET:**	**2%**	**TGA**	**SA**
Musso	1996-2003	FJ	7	-8	-	

SYSTEM 5

Breite pro Scheibe	Art.Nr.	Auflagen	Preis pro Paar in EUR
5 mm	10248		44,00
6 mm	10082	N1	46,00
10 mm	10249	N1	54,00

SYSTEM 2

Breite pro Scheibe	Art.Nr.	Auflagen	Preis pro Paar in EUR

SYSTEM 3

Breite pro Scheibe	Art.Nr.	Auflagen	Preis pro Paar in EUR
20 mm	14007S	Z1	161,00
25 mm	14008S	Z1	172,00
30 mm	14009S	Z1	183,00
35 mm	14010S	Z1	194,00
40 mm	14011S	Z1	204,00
45 mm	14418S	Z1	215,00
50 mm	14419S	Z1	226,00
60 mm	14488S	Z1	248,00

Subaru

Lochkreis: 100/4	Nabenlochbohrung: 54,1	Gewinde: M12x1,5
Fahrzeug / Verkaufsbezeichnung:	Baujahr:	Typ: ET: 2% | TGA | SA
Justy	2003-2007	NH 30 | - | -

SYSTEM 5

Breite pro Scheibe	Art.Nr.	Auflagen		Preis pro Paar in EUR
Vorderachse:				
3 mm	10080			32,00
5 mm	10212			**28,00**
8 mm	10129	N1	TOP-PREIS	37,00

SYSTEM 2

Breite pro Scheibe	Art.Nr.	Auflagen		Preis pro Paar in EUR
Vorderachse:				
9 mm	12015	N3		68,00
10 mm	12162	N3, P1		**58,00**
14 mm	12467	N3	TOP-PREIS	73,00
15 mm	12163	N3		**62,00**
20 mm	12164		TOP-PREIS	80,00
25 mm	12165			85,00

SYSTEM 4

Breite pro Scheibe	Art.Nr.	Auflagen	Preis pro Paar in EUR
Vorderachse:			
20 mm	13389S	S5	115,00
25 mm	13390S		121,00
30 mm	13391S		127,00
35 mm	13392S		133,00
40 mm	13509S		139,00

Lochkreis: 100/4	Nabenlochbohrung: 54,1	Gewinde: M12x1,5
Fahrzeug / Verkaufsbezeichnung:	Baujahr:	Typ: ET: 2% | TGA | SA
Justy	2007-2011	M3 20 | - | -

SYSTEM 5

Breite pro Scheibe	Art.Nr.	Auflagen		Preis pro Paar in EUR
3 mm	10080			32,00
5 mm	10212			**28,00**
8 mm	10129	N1	TOP-PREIS	37,00

SYSTEM 2

Breite pro Scheibe	Art.Nr.	Auflagen		Preis pro Paar in EUR
9 mm	12015	N3		68,00
10 mm	12162	N3, P1		**58,00**
14 mm	12467	N3	TOP-PREIS	60,00
15 mm	12163	N3		**62,00**
20 mm	12164		TOP-PREIS	80,00
25 mm	12165			85,00

SYSTEM 4

Breite pro Scheibe	Art.Nr.	Auflagen	Preis pro Paar in EUR

Telefax: 09172 / 66 79 - 70 Telefon: 09172 / 66 79 - 0

Subaru

Lochkreis: 100/5	Nabenlochbohrung: 56,1	Gewinde: M12x1,25

Fahrzeug / Verkaufsbezeichnung:	Baujahr:	Typ:	ET: 2% I TGA I SA
BRZ	2012-	CZ	33 I 33 I -
Forester	1998-2002	SF, SFS	33 I 28 I 23
Forester	2002-2008	SG, SGS	33 I - I -
Forester	2008-	SH	33 I - I -
Impreza	1992-2000	GF, GFC, GC	30 I 28 I 23
Impreza	2007-2012	GR	40 I - I -
Impreza	2000-2007	GD, GG	40 I 28 I -
Impreza	2012-	G3	38 I - I -
Legacy	1999-2009	BE, BH, BL, BP	33 I - I -
Legacy	2009-	BM, BR	40 I - I -
Outback	2003-2009	BP	33 I - I -
Outback	2009-	BM, BR	33 I - I -
XV	2011-	G4	33 I - I -

SYSTEM 5

Breite pro Scheibe	Art.Nr.	Auflagen	Preis pro Paar in EUR
3 mm	10012		32,00
5 mm	10013	TOP-PREIS	28,00
7 mm	10014	N1	36,00
10 mm	10015	N1	40,00

SYSTEM 2

Breite pro Scheibe	Art.Nr.	Auflagen	Preis pro Paar in EUR
5 mm	12031	N6	64,00
10 mm	12032	N3	69,00
12 mm	12488	N3	71,00
15 mm	12033	N3	74,00
20 mm	12034		80,00
25 mm	12035		85,00

SYSTEM 3

Breite pro Scheibe	Art.Nr.	Auflagen	Preis pro Paar in EUR
15 mm	14685S	B2, B1	134,00
20 mm	14224S	B1	140,00
25 mm	14225S		146,00
30 mm	14226S		152,00
35 mm	14227S		157,00
40 mm	14755S	B2	173,00
50 mm	14781S		175,00
60 mm	14845S		187,00



Subaru

Lochkreis: 114,3/5	Nabenlochbohrung: 56,1	Gewinde: M12x1,25

Fahrzeug / Verkaufsbezeichnung:	Baujahr:	Typ:	ET:	2%	TGA	SA
Impreza WRX STI	2007-	GH, GR, G3	38	-	-	

SYSTEM 5

Breite pro Scheibe	Art.Nr.	Auflagen	Preis pro Paar in EUR
3 mm	10012		32,00
5 mm	10013		TOP-PREIS 28,00
7 mm	10014	N1	36,00
10 mm	10015	N1	40,00

SYSTEM 2

Breite pro Scheibe	Art.Nr.	Auflagen	Preis pro Paar in EUR
5 mm	12031	N6	64,00
10 mm	12032	N3	69,00
12 mm	12488	N3	71,00
15 mm	12033	N3	74,00
20 mm	12034		80,00
25 mm	12035		85,00

SYSTEM 3

Breite pro Scheibe	Art.Nr.	Auflagen	Preis pro Paar in EUR
15 mm	14727S	B2, B1	140,00
20 mm	14420S	B1	155,00
25 mm	14421S		162,00
30 mm	14422S		169,00
35 mm	14423S		176,00
40 mm	14760S		183,00
45 mm	14761S		190,00



Suzuki

Lochkreis: 100/4	Nabenlochbohrung: 54,1	Gewinde: M12x1,25

Fahrzeug / Verkaufsbezeichnung:	Baujahr:	Typ:	ET:	2%	TGA	SA
Alto	2002-2006	FF	30	-	-	
Alto	2009-	GF	-	30	-	
Baleno	1995-2001	EG	30	20	-	
Ignis	2000-2003	FH	30	-	-	
Liana	2001-2007	ER	30	-	-	
Wagon R	1997-2006	EM, MM, H00	30	-	-	

SYSTEM 5

Breite pro Scheibe	Art.Nr.	Auflagen	Preis pro Paar in EUR
3 mm	10080		32,00
5 mm	10212		TOP-PREIS 28,00
8 mm	10129	N1	37,00

SYSTEM 2

Breite pro Scheibe	Art.Nr.	Auflagen	Preis pro Paar in EUR
9 mm	12015	N3	68,00
10 mm	12162	N3, P1	TOP-PREIS 58,00
14 mm	12467	N3	60,00
15 mm	12163	N3	62,00
20 mm	12164		80,00
25 mm	12165		85,00

SYSTEM 4

Breite pro Scheibe	Art.Nr.	Auflagen	Preis pro Paar in EUR
20 mm	14228S	B1	140,00
25 mm	14247S		146,00
30 mm	14154S		152,00
35 mm	14155S		157,00

Telefax: 09172 / 66 79 - 70 Telefon: 09172 / 66 79 - 0

Suzuki

Lochkreis: 100/4	Nabenlochbohrung: 54,1	Gewinde: M12x1,5		
Fahrzeug / Verkaufsbezeichnung:	**Baujahr:**	**Typ:**	**ET:**	**2% I TGA I SA**
Ignis	2004-2008	MH	30	- I -
Splash	2008-	EX	30	30 I -
Swift	2005-2010	MZ, EZ	20	30 I 15
Swift	2010-	FZ	25	- I -
Swift	2010-	NZ	30	- I -

SYSTEM 5

Breite pro Scheibe	Art.Nr.	Auflagen	Preis pro Paar in EUR
3 mm	10080		32,00
5 mm	10212	TOP-PREIS	28,00
8 mm	10129	N1	37,00

SYSTEM 2

Breite pro Scheibe	Art.Nr.	Auflagen	Preis pro Paar in EUR
9 mm	12015	N3	68,00
10 mm	12162	N3, P1 TOP-PREIS	58,00
14 mm	12467	N3	60,00
15 mm	12163	N3	62,00
20 mm	12164		80,00
25 mm	12165		85,00

SYSTEM 4

Breite pro Scheibe	Art.Nr.	Auflagen	Preis pro Paar in EUR
20 mm	13389S	S5	115,00
25 mm	13390S		121,00
30 mm	13391S		127,00
35 mm	13392S		133,00
40 mm	13509S		139,00

Lochkreis: 114,3/4	Nabenlochbohrung: 60,1	Gewinde: M12x1,25		
Fahrzeug / Verkaufsbezeichnung:	**Baujahr:**	**Typ:**	**ET:**	**2% I TGA I SA**
Alto	1994-2002	EF	30	- I -
Swift	1991-2004	EA, MA	30	15 I -

SYSTEM 5

Breite pro Scheibe	Art.Nr.	Auflagen	Preis pro Paar in EUR
3 mm	10273		32,00
4 mm	10028		33,00
5 mm	10221	TOP-PREIS	28,00
6 mm	10174	N1	35,00
7 mm	10044	N1	36,00
8 mm	10300	N1	37,00
10 mm	10263	N1 TOP-PREIS	32,00

SYSTEM 2

Breite pro Scheibe	Art.Nr.	Auflagen	Preis pro Paar in EUR
10 mm	12205	N3, P1 TOP-PREIS	58,00
13 mm	12030	N3, P1	72,00
15 mm	12206	N3, P1 TOP-PREIS	62,00
16 mm	12049		76,00
16 mm	12479	N3	76,00
17 mm	12263		77,00
20 mm	12207	TOP-PREIS	67,00
25 mm	12208		85,00

SYSTEM 3

Breite pro Scheibe	Art.Nr.	Auflagen	Preis pro Paar in EUR
20 mm	14229S	B1	154,00
25 mm	14020S		162,00
30 mm	14021S		163,00
35 mm	14022S		178,00

Lochkreis: 114,3/5	Nabenlochbohrung: 60,1	Gewinde: M12x1,25		
Fahrzeug / Verkaufsbezeichnung:	**Baujahr:**	**Typ:**	**ET:**	**2% I TGA I SA**
Grand Vitara	2005-	JT	30	15 I -
Kizashi	2009-	FR	30	- I -

SYSTEM 5

Breite pro Scheibe	Art.Nr.	Auflagen	Preis pro Paar in EUR
3 mm	10057		35,00
5 mm	10223		38,00
8 mm	10169	N1	41,00

SYSTEM 2

Breite pro Scheibe	Art.Nr.	Auflagen	Preis pro Paar in EUR
6 mm	12019	N3, N6, P1	73,00
8 mm	12197		75,00
10 mm	12217	N3, P1	77,00
15 mm	12218	N3, P1	85,00
20 mm	12219		92,00
25 mm	12220		99,00

SYSTEM 3

Breite pro Scheibe	Art.Nr.	Auflagen	Preis pro Paar in EUR
20 mm	14703S		154,00
25 mm	14704S		162,00
30 mm	14705S		170,00
35 mm	14706S		178,00
40 mm	14707S		185,00

Suzuki

Lochkreis: 114,3/5	Nabenlochbohrung: 60,1	Gewinde: M12x1,5		
Fahrzeug / Verkaufsbezeichnung:	**Baujahr:**	**Typ:**	**ET:**	**2% I TGA I SA**
Swift Sport 1.6	2005-2010	MZ		35 I 35 I 15
Swift Sport 1.6	2010-	NZ		35 I - I -
SX4	2006-	EY		35 I 35 I -

SYSTEM 5

Breite pro Scheibe	Art.Nr.	Auflagen	Preis pro Paar in EUR
3 mm	10057		35,00
5 mm	10223		38,00
8 mm	10169	N1	41,00

SYSTEM 2

Breite pro Scheibe	Art.Nr.	Auflagen	Preis pro Paar in EUR
6 mm	12019	N3, N6, P1	73,00
8 mm	12197		75,00
10 mm	12217	N3, P1	77,00
15 mm	12218	N3, P1	85,00
20 mm	12219		92,00
25 mm	12220		99,00

SYSTEM 4

Breite pro Scheibe	Art.Nr.	Auflagen	Preis pro Paar in EUR
20 mm	13207S	S5	133,00
25 mm	13162S		141,00
30 mm	13450S		148,00
35 mm	13503S		156,00
40 mm	13504S		164,00

Lochkreis: 139,7/5	Nabenlochbohrung: 110,1	Gewinde: M12x1,25		
Fahrzeug / Verkaufsbezeichnung:	**Baujahr:**	**Typ:**	**ET:**	**2% I TGA I SA**
Grand Vitara	1998-2005	FT		-10 I -23 I -
Grand Vitara Cabrio	1998-2005	GT		-10 I -23 I -
Samurai	1982-2004	SJ, SJ*40, *T, *V		-5 I -18 I -

SYSTEM 5

Breite pro Scheibe	Art.Nr.	Auflagen	Preis pro Paar in EUR
3 mm	10149		38,00
5 mm	10244		42,00
10 mm	10245	N1	51,00

SYSTEM 2

Breite pro Scheibe	Art.Nr.	Auflagen	Preis pro Paar in EUR

SYSTEM 3 ohne Zentrierbund

Breite pro Scheibe	Art.Nr.	Auflagen	Preis pro Paar in EUR
20 mm	14230S	B1	157,00
25 mm	14012S	B1	166,00
30 mm	14013S		176,00
35 mm	14014S		186,00
40 mm	14015S		196,00

Tesla

Lochkreis: 100/4	Nabenlochbohrung: 54,1	Gewinde: M12x1,25		
Fahrzeug / Verkaufsbezeichnung:	**Baujahr:**	**Typ:**	**ET:**	**2% I TGA I SA**
Model S	2012-	002		25 I - I -

SYSTEM 5

Breite pro Scheibe	Art.Nr.	Auflagen	Preis pro Paar in EUR

SYSTEM 2

Breite pro Scheibe	Art.Nr.	Auflagen	Preis pro Paar in EUR
5 mm	12541	N3	83,00
10 mm	12537	N3	91,00
15 mm	12534	N3	100,00

SYSTEM 4

Breite pro Scheibe	Art.Nr.	Auflagen	Preis pro Paar in EUR

Telefax: 09172 / 66 79 - 70 Telefon: 09172 / 66 79 - 0

Toyota



Lochkreis: 100/4	Nabenlochbohrung: 54,1	Gewinde: M12x1,5		
Fahrzeug / Verkaufsbezeichnung:	**Baujahr:**	**Typ:**	**ET:**	**2% I TGA I SA**
Aygo	2005-	AB1		24 I 24 I -
Corolla	1997-2002	E11_		24 I 15 I -
Corolla	2002-2007	E12		30 I - I 3
iQ	2009-	AJ1(a)		30 I 30 I -
MR2	2000-2005	W3		30 I 15 I -
Yaris	1999-2005	P1		24 I 14 I -
Yaris	2006-2011	XP9		24 I 9 I -
Yaris	2011-	XP13		24 I - I -
Yaris Verso	1999-2005	P2		24 I 14 I -

SYSTEM 5

Breite pro Scheibe	Art.Nr.	Auflagen	Preis pro Paar in EUR
3 mm	10080		32,00
5 mm	10212	TOP-PREIS	28,00
8 mm	10129	N1	37,00

SYSTEM 2

Breite pro Scheibe	Art.Nr.	Auflagen	Preis pro Paar in EUR
9 mm	12015	N3	68,00
10 mm	12162	N3, P1 TOP-PREIS	58,00
14 mm	12467	N3	60,00
15 mm	12163	N3 TOP-PREIS	62,00
20 mm	12164		80,00
25 mm	12165		85,00

SYSTEM 3

Breite pro Scheibe	Art.Nr.	Auflagen	Preis pro Paar in EUR
15 mm	14650S	B2, B1	127,00
20 mm	14025S	B1	132,00
25 mm	14034S	B1	138,00
30 mm	14097S		144,00
35 mm	14098S		150,00
40 mm	14416S		156,00
45 mm	14482S		162,00
50 mm	14839S		168,00
55 mm	14751S		174,00
60 mm	14566S		180,00

Lochkreis: 100/5	Nabenlochbohrung: 56,1	Gewinde: M12x1,25		
Fahrzeug / Verkaufsbezeichnung:	**Baujahr:**	**Typ:**	**ET:**	**2% I TGA I SA**
GT 86	2012-	ZN		33 I 33 I -

SYSTEM 5

Breite pro Scheibe	Art.Nr.	Auflagen	Preis pro Paar in EUR
3 mm	10012		32,00
5 mm	10013	TOP-PREIS	28,00
7 mm	10014	N1	36,00
10 mm	10015	N1	40,00

SYSTEM 2

Breite pro Scheibe	Art.Nr.	Auflagen	Preis pro Paar in EUR
5 mm	12031	N6	64,00
10 mm	12032	N3	69,00
15 mm	12033	N3	74,00
20 mm	12034		80,00
25 mm	12035		85,00

SYSTEM 3

Breite pro Scheibe	Art.Nr.	Auflagen	Preis pro Paar in EUR
15 mm	14685S	B2, B1	134,00
20 mm	14224S	B1	140,00
25 mm	14225S		146,00
30 mm	14226S		152,00
35 mm	14227S		157,00
40 mm	14755S	B2	173,00
50 mm	14781S		175,00
60 mm	14845S		187,00



Toyota

Lochkreis: 100/5	Nabenlochbohrung: 54,1	Gewinde: M12x1,5		
Fahrzeug / Verkaufsbezeichnung:	**Baujahr:**	**Typ:**	**ET:**	**2% I TGA I SA**
Avensis	2003-2009	T25	30	9 -
Celica	1999-2005	T23	24	- -
Prius	2003-2009	HW2	30	- -
Prius	2009-	XW3	30	- -
Urban Cruiser	2009-	XP11(a)	24	- -

SYSTEM 5

Breite pro Scheibe	Art.Nr.	Auflagen	Preis pro Paar in EUR
3 mm	10029		32,00
5 mm	10222		34,00

SYSTEM 2

Breite pro Scheibe	Art.Nr.	Auflagen	Preis pro Paar in EUR
10 mm	12211	N3	69,00
15 mm	12212	N3	74,00
20 mm	12213		80,00
25 mm	12214		85,00
35 mm	12216		86,00

SYSTEM 3

Breite pro Scheibe	Art.Nr.	Auflagen	Preis pro Paar in EUR
15 mm	14486S	B1, B2	134,00
20 mm	14223S	B1	140,00
25 mm	14055S	B1	146,00
30 mm	14056S		152,00
35 mm	14057S		158,00
40 mm	14130S		164,00
45 mm	14131S		169,00
50 mm	14030S		175,00
60 mm	14485S		187,00

Lochkreis: 139,7/6	Nabenlochbohrung: 106,1	Gewinde: M12x1,5		
Fahrzeug / Verkaufsbezeichnung:	**Baujahr:**	**Typ:**	**ET:**	**2% I TGA I SA**
HiLux, HiLux 4WD	2006-	N25, KUN	15	- -
Landcruiser	2002-2009	J12	- 2	- -
Landcruiser	2009-	J15TM	0	- -

SYSTEM 5

Breite pro Scheibe	Art.Nr.	Auflagen	Preis pro Paar in EUR
3 mm	10059		39,00
5 mm	10312		44,00

SYSTEM 2

Breite pro Scheibe	Art.Nr.	Auflagen	Preis pro Paar in EUR
10 mm	12373	N3, P1	88,00
15 mm	12374	N3	98,00

SYSTEM 3

Breite pro Scheibe	Art.Nr.	Auflagen	Preis pro Paar in EUR
20 mm	14455S	B1	183,00
25 mm	14456S	B1	194,00
30 mm	14457S		204,00

Lochkreis: 139,7/6	Nabenlochbohrung: 110,5	Gewinde: M12x1,5		
Fahrzeug / Verkaufsbezeichnung:	**Baujahr:**	**Typ:**	**ET:**	**2% I TGA I SA**
Hilux 4WD	1998-2005	N16, N17	-15	- -

SYSTEM 5

Breite pro Scheibe	Art.Nr.	Auflagen	Preis pro Paar in EUR
5 mm	10248		44,00
6 mm	10082	N1	46,00
10 mm	10249	N1	54,00

SYSTEM 2

Breite pro Scheibe	Art.Nr.	Auflagen	Preis pro Paar in EUR

SYSTEM 3

Breite pro Scheibe	Art.Nr.	Auflagen	Preis pro Paar in EUR
20 mm	14007S	Z1	161,00
25 mm	14008S	Z1	172,00
30 mm	14009S	Z1	183,00
35 mm	14010S	Z1	194,00
40 mm	14011S	Z1	204,00
45 mm	14418S	Z1	215,00
50 mm	14419S	Z1	226,00
60 mm	14488S	Z1	248,00

Telefax: 09172 / 66 79 - 70 Telefon: 09172 / 66 79 - 0

Toyota



Lochkreis: 114,3/5	Nabenlochbohrung: 60,1	Gewinde: M12x1,5		
Fahrzeug / Verkaufsbezeichnung:	**Baujahr:**	**Typ:**	**ET:**	**2% I TGA I SA**
Auris	2007-2012	E15J, E15UT	24	15 | -
Auris	2012-	E15UT(A)	24	15 | -
Avensis	2009-	T27	24	- | -
Avensis - DKat	2003-2009	T25	24	9 | -
Avensis Verso	2001-2003	M2	30	15 | -
Camry	1996-2001	V2_	20	- | -
Camry	2001-2006	V3	35	15 | 5
Corolla Verso	2004-2009	R1	30	15 | 3
MR2	1989-2000	W2	30	20 | 13
Picnic	1996-2002	XM1	30	- | -
Previa	1990-2000	CR	35	34 | -
Previa	2003-2005	R3	35	15 | 10
RAV4	1994-2000	XA1, XA	20	5 | -
RAV4	2000-2003	XA2, A2	20	5 | -
RAV4	2006-2013	XA3, XA3(A)	30	15 | -
RAV4	2013-	XA4	30	15 | -
Supra	1993-2002	A8	35	35 | -5
Verso	2009-	AR2	24	- | -

SYSTEM 5

Breite pro Scheibe	Art.Nr.	Auflagen	Preis pro Paar in EUR
3 mm	10057		35,00
5 mm	10223		38,00
8 mm	10169	N1	41,00

SYSTEM 2

Breite pro Scheibe	Art.Nr.	Auflagen	Preis pro Paar in EUR
6 mm	12019	N3, N6, P1	73,00
8 mm	12197		75,00
10 mm	12217	N3, P1	77,00
15 mm	12218	N3, P1	85,00
20 mm	12219		92,00
25 mm	12220		99,00

SYSTEM 3

Breite pro Scheibe	Art.Nr.	Auflagen	Preis pro Paar in EUR
15 mm	14521S	B2, B1	147,00
20 mm	14089S	B1	154,00
25 mm	14090S		162,00
30 mm	14091S		170,00
35 mm	14092S		178,00
40 mm	14121S		185,00
45 mm	14122S		193,00
50 mm	14123S		199,00
55 mm	14124S		209,00
60 mm	14125S		217,00

Lochkreis: 150/5	Nabenlochbohrung: 110,1	Gewinde: M14x1,5		
Fahrzeug / Verkaufsbezeichnung:	**Baujahr:**	**Typ:**	**ET:**	**2% I TGA I SA**
Landcruiser	1998-2006	J10	28	- | -
Landcruiser	2008-	J20	45	- | -

SYSTEM 5

Breite pro Scheibe	Art.Nr.	Auflagen	Preis pro Paar in EUR
5 mm	10271		46,00

SYSTEM 2

Breite pro Scheibe	Art.Nr.	Auflagen	Preis pro Paar in EUR

SYSTEM 3

Breite pro Scheibe	Art.Nr.	Auflagen	Preis pro Paar in EUR
20 mm	14735S		183,00
25 mm	14736S		196,00
30 mm	14737S		208,00
35 mm	14738S		232,00



Volkswagen

Lochkreis: 100/4	Nabenlochbohrung: 57,1	Gewinde: M12x1,5				
Fahrzeug / Verkaufsbezeichnung:	**Baujahr:**	**Typ:**	**ET:**	**2%**	**TGA**	**SA**
Caddy, Caddy Life	1995-2003	9KV, 9KVF		20	-	-
Caddy, Caddy Life	1995-2003	9U		23	-	-
Lupo	1998-2005	6X, *E, *ES		28	10	5
Polo III	1994-2001	6N NF 6KV 6N2		28	13	-
Up	2011-	AA		20	5	-

SYSTEM 5

Breite pro Scheibe	Art.Nr.	Auflagen	Preis pro Paar in EUR
3 mm	10270		32,00
4 mm	10272		33,00
5 mm	10335	N1	38,00
5 mm	10202	N1	TOP-PREIS **28,00**
6 mm	10003	N1	35,00
7 mm	10021	N1	36,00
8 mm	10038	N1	37,00
10 mm	10265	N1	39,00

SYSTEM 2

Breite pro Scheibe	Art.Nr.	Auflagen	Preis pro Paar in EUR
5 mm	12318	N3, P1	69,00
6 mm	12302	N9, P1, N3	72,00
7 mm	12319	N3	74,00
8 mm	12084	N3, P1	75,00
10 mm	12112	N3, P1	TOP-PREIS **67,00**
11 mm	12330	N3	81,00
13 mm	12358	N3, P1	83,00
15 mm	12113	N3, P1	TOP-PREIS **68,00**
17 mm	12460		84,00
20 mm	12114	P1	TOP-PREIS **69,00**
21 mm	12529		87,00
22 mm	12465		88,00
25 mm	12115	P1	90,00

SYSTEM 4H

Breite pro Scheibe	Art.Nr.	Auflagen	Preis pro Paar in EUR
20 mm	13231HS	S5	120,00
25 mm	13114HS		126,00
30 mm	13115HS		132,00
35 mm	13116HS		138,00
40 mm	13225HS		144,00

Lochkreis: 100/5	Nabenlochbohrung: 57,1	Gewinde: M14x1,5				
Fahrzeug / Verkaufsbezeichnung:	**Baujahr:**	**Typ:**	**ET:**	**2%**	**TGA**	**SA**
Bora	1998-2005	1J		23	8	-
Fox	2005-2011	5Z		20	-	-
Golf IV incl. Variant	1997-2005	1J, 1J5		21	8	-
Golf IV R32	1997-2003	1J		23	8	13
Polo IV	2001-2005	9N		23	5	-
Polo IV Crosspolo	2001-2005	9N		20	-	-
Polo V	2009-	6R		20	20	8

SYSTEM 5

Breite pro Scheibe	Art.Nr.	Auflagen	Preis pro Paar in EUR
3 mm	10225		32,00
4 mm	10321		33,00
5 mm	10205		TOP-PREIS **29,00**
6 mm	10070	N1	35,00
7 mm	10274	N1	36,00
8 mm	10025	N1	37,00
10 mm	10224	N1	39,00

SYSTEM 2

Breite pro Scheibe	Art.Nr.	Auflagen	Preis pro Paar in EUR
5 mm	12503	N3	67,00
6 mm	12375	N3, P1	69,00
8 mm	12378	N3, N9, P1	71,00
10 mm	12118	N3, P1	TOP-PREIS **63,00**
12 mm	12079	N3, P1	73,00
13 mm	12080	N3, P1	74,00
15 mm	12119	N3, P1	TOP-PREIS **66,00**
17 mm	12466		83,00
18 mm	12448		83,00
20 mm	12120	P1	TOP-PREIS **72,00**
25 mm	12121		91,00

SYSTEM 4

Breite pro Scheibe	Art.Nr.	Auflagen	Preis pro Paar in EUR
20 mm	13237S	S5	125,00
23 mm	13404S		129,00
25 mm	13141S		132,00
30 mm	13142S		138,00
35 mm	13143S		145,00
40 mm	13152S		152,00
45 mm	13384S		159,00
50 mm	13083S		166,00
60 mm	13251S		179,00

Telefax: 09172 / 66 79 - 70 Telefon: 09172 / 66 79 - 0

Volkswagen



Lochkreis: 112/5	Nabenlochbohrung: 57,1	Gewinde: M14x1,5		
Fahrzeug / Verkaufsbezeichnung:	**Baujahr:**	**Typ:**	**ET:**	**2% I TGA I SA**
Beetle	2011-	16 - (5C1)		28 I 18 I 5
Caddy, Caddy Life	2003-2010	2K, 2KN		32 I 22 I -
Eos	2006-	1F		27 I 15 I 12
Golf V, Golf V Plus	2003-2008	1K, 1KP		32 I 17 I 5
Golf VI, incl. R, Plus und Variant	2008-	1K, 1KP, 1KM		32 I 17 I 5
Golf VII	2012-	AU		32 I 17 I 5
Jetta V	2005-2010	1KM		35 I 17 I 5
Jetta VI	2011-	(162) - 16		32 I - I -
Passat	1996-2000	3B		30 I - I -
Passat	2000-2005	3BG, 3BS		30 I 10 I -
Passat	2005-2010	3C (B6)		27 I 12 I -
Passat	2010-	3C (B7)		27 I 12 I -
Passat Alltrack	2012-	3C		24 I 12 I -
Passat CC	2008-	3CC (B6,B7)		14 I 12 I -
Passat CC	2012-	3C		14 I 12 I -
Phaeton	2002-	3D		23 I 25 I -
Scirocco III	2008-	13		24 I 11 I 5
Sharan	1995-2004	7M		38 I 30 I 15
Sharan	2004-2010	7M		38 I - I -
Sharan	2010-	7N		18 I - I -
Tiguan	2007-	5N		15 I 13 I 5
Touran, Touran Cross	2003-	1T		27 I 17 I 15

SYSTEM 5

Breite pro Scheibe	Art.Nr.	Auflagen	Preis pro Paar in EUR
3 mm	10225		32,00
4 mm	10321		33,00
5 mm	10205		TOP-PREIS **29,00**
6 mm	10070	N1	35,00
7 mm	10274	N1	36,00
8 mm	10025	N1	37,00
10 mm	10224	N1	39,00

SYSTEM 2

Breite pro Scheibe	Art.Nr.	Auflagen	Preis pro Paar in EUR
5 mm	12503	N3	67,00
6 mm	12375	N3, P1	69,00
8 mm	12378	N3, N9, P1	71,00
10 mm	12118	N3, P1	TOP-PREIS **63,00**
12 mm	12079	N3, P1	73,00
13 mm	12080	N3, P1	74,00
15 mm	12119	N3, P1	TOP-PREIS **66,00**
17 mm	12466		83,00
18 mm	12448		83,00
20 mm	12120	P1	TOP-PREIS **72,00**
25 mm	12121		91,00

SYSTEM 4H

Breite pro Scheibe	Art.Nr.	Auflagen	Preis pro Paar in EUR
20 mm	13234HS	S5	131,00
25 mm	13108HS		137,00
30 mm	13109HS		143,00
40 mm	13266HS		157,00
45 mm	13424HS		164,00
50 mm	13086HS		171,00
53 mm	13452HS		175,00
60 mm	13092HS		184,00

Volkswagen

Lochkreis: 120/5	Nabenlochbohrung: 65,1	Gewinde: M14x1,5
Fahrzeug / Verkaufsbezeichnung:	**Baujahr:**	**Typ:**	**ET:**	**2% I TGA I SA**
Amarok	2010-	2H	28 I 13 I -
Bus T5	2003-	7H	34 I 21 I -
Touareg R5	2002-2010	7L	37 I 12 I 7

SYSTEM 5

Breite pro Scheibe	Art.Nr.	Auflagen	Preis pro Paar in EUR
3 mm	10062		36,00
5 mm	10063		39,00
8 mm	10166		45,00

SYSTEM 2

Breite pro Scheibe	Art.Nr.	Auflagen	Preis pro Paar in EUR
10 mm	12379	N4	82,00
12 mm	12350	N4, N3, P1	85,00
15 mm	12380	N4 TOP-PREIS	75,00
20 mm	12381		98,00
25 mm	12382		106,00

SYSTEM 4H

Breite pro Scheibe	Art.Nr.	Auflagen	Preis pro Paar in EUR
20 mm	13355HS	S5	139,00
25 mm	13356HS	R6	147,00
30 mm	13357HS	R6	154,00

Lochkreis: 130/4	Nabenlochbohrung: 78,6	Gewinde: M14x1,5
Fahrzeug / Verkaufsbezeichnung:	**Baujahr:**	**Typ:**	**ET:**	**2% I TGA I SA**
Kaefer	1938-2003	alle	- I - I -
Karmann Ghia, 411 Variant	1938-2003	alle	- I - I -

SYSTEM 5

Breite pro Scheibe	Art.Nr.	Auflagen	Preis pro Paar in EUR
3 mm	10280		35,00
5 mm	10266		40,00
10 mm	10002	N1	45,00

SYSTEM 2

Breite pro Scheibe	Art.Nr.	Auflagen	Preis pro Paar in EUR
10 mm	12276	N3, P1	77,00
15 mm	12277		85,00
18 mm	12313		89,00
20 mm	12278		92,00
25 mm	12279		99,00

SYSTEM 3

Breite pro Scheibe	Art.Nr.	Auflagen	Preis pro Paar in EUR
20 mm	14355S		153,00
25 mm	14037S		161,00
30 mm	14035S		170,00
35 mm	14036S		179,00
60 mm	14027S		228,00

SCC Messschieber digital

Messschieber für Tiefenmessung sowie die exakte Bestimmung von Innen- und Außendurchmesser. Messbereich 0 bis 150 mm. Ablesung exakt bis auf 0,1 mm. Millimeter- und Zollskala. Messwerkzeug wird in einer praktischen Kunststoffschachtel geliefert.



Art.Nr.: GSBL

PREIS:
39,00 EUR

Telefax: 09172 / 66 79 - 70 Telefon: 09172 / 66 79 - 0

Volkswagen



Lochkreis: 130/5	Nabenlochbohrung: 71,6	Gewinde: M14x1,5		
Fahrzeug / Verkaufsbezeichnung:	**Baujahr:**	**Typ:**	**ET:**	**2% I TGA I SA**
Touareg	2002-2010	7L	37	12 | 7
Touareg	2010-	7P*	35	12 | 7

SYSTEM 5

Breite pro Scheibe	Art.Nr.	Auflagen	Preis pro Paar in EUR

SYSTEM 2P

Breite pro Scheibe	Art.Nr.	Auflagen	Preis pro Paar in EUR
3 mm	12421	N3	71,00
4 mm	12481		73,00
5 mm	12422		74,00
7 mm	12423		77,00
10 mm	12424		82,00
13 mm	12499		87,00

SYSTEM 2

Breite pro Scheibe	Art.Nr.	Auflagen	Preis pro Paar in EUR
13 mm	12303	N3	87,00
15 mm	12199		TOP-PREIS **75,00**
17 mm	12468		93,00
18 mm	12304		95,00
20 mm	12200		97,00
25 mm	12201		106,00

SYSTEM 4H

Breite pro Scheibe	Art.Nr.	Auflagen	Preis pro Paar in EUR
20 mm	13012HS	S5, R6	143,00
23 mm	13177HS	R6	152,00
25 mm	13013HS	R6	157,00
30 mm	13014HS	R6	161,00
31 mm	13546HS	R6	171,00
33 mm	13547HS	R6	173,00
35 mm	13015HS	R6	175,00
40 mm	13016HS	R6	178,00
45 mm	13378HS	R6	196,00
47 mm	13455HS	R6	201,00
48 mm	13541HS	R6	202,00
50 mm	13379HS	R6	205,00
60 mm	13451HS		222,00

Lochkreis: 130/6	Nabenlochbohrung: 84,1	Gewinde: M14x1,5		
Fahrzeug / Verkaufsbezeichnung:	**Baujahr:**	**Typ:**	**ET:**	**2% I TGA I SA**
Crafter	2006-	2E*C1, *C2, *KE, *KE2	36	- | -

SYSTEM 5

Breite pro Scheibe	Art.Nr.	Auflagen	Preis pro Paar in EUR
5 mm	10309		39,00

SYSTEM 2

Breite pro Scheibe	Art.Nr.	Auflagen	Preis pro Paar in EUR

SYSTEM 4

Breite pro Scheibe	Art.Nr.	Auflagen	Preis pro Paar in EUR
20 mm	13418S	S5	157,00
25 mm	13419S		168,00
30 mm	13420S		178,00
35 mm	13421S		189,00
40 mm	13422S		200,00
45 mm	13524S		208,00
50 mm	13533S		216,00



Volvo

Lochkreis: 108/5	Nabenlochbohrung: 63,4	Gewinde: M12x1,5		
Fahrzeug / Verkaufsbezeichnung:	**Baujahr:**	**Typ:**	**ET:**	**2% I TGA I SA**
C30	2006-	M		37,5 I 22,5 I -
C70	2006-	M		37,5 I 30 I 22,5
S40, V50	2004-	M		37,5 I 22,5 I -
V40	2012-	M		35 I - I -

SYSTEM 5

Breite pro Scheibe	Art.Nr.	Auflagen	Preis pro Paar in EUR
3 mm	10124		33,00
5 mm	10208		36,00

SYSTEM 2

Breite pro Scheibe	Art.Nr.	Auflagen	Preis pro Paar in EUR
6 mm	12452	N3, N6	66,00
10 mm	12138	N3	73,00
12 mm	12402	N3	76,00
15 mm	12139	N3	79,00
20 mm	12140		86,00

SYSTEM 3

Breite pro Scheibe	Art.Nr.	Auflagen	Preis pro Paar in EUR
15 mm	14603S	B2, B1	140,00
20 mm	14179S	B1	146,00
25 mm	14180S	B1	153,00
30 mm	14181S		160,00
35 mm	14182S		167,00
40 mm	14863S		174,00
52 mm	14584S		180,00

Lochkreis: 108/5	Nabenlochbohrung: 63,4	Gewinde: M14x1,5		
Fahrzeug / Verkaufsbezeichnung:	**Baujahr:**	**Typ:**	**ET:**	**2% I TGA I SA**
S80	2006-	A		35 I 40 I -
V60	2010-2013	F		35 I - I -
V70	2007-	B		35 I 35 I -
XC60	2008-	D		40 I 40 I -
XC70	2007-	B		35 I 35 I -

SYSTEM 5

Breite pro Scheibe	Art.Nr.	Auflagen	Preis pro Paar in EUR
3 mm	10124		33,00
5 mm	10208		36,00

SYSTEM 2

Breite pro Scheibe	Art.Nr.	Auflagen	Preis pro Paar in EUR
6 mm	12452	N3, N6	66,00
10 mm	12138	N3	73,00
12 mm	12402	N3	76,00
15 mm	12139	N3	79,00
20 mm	12140		86,00

SYSTEM 4H

Breite pro Scheibe	Art.Nr.	Auflagen	Preis pro Paar in EUR
20 mm	13061HS	S5	145,00
25 mm	13062HS		152,00
30 mm	13063HS		158,00
35 mm	13064HS		165,00
40 mm	13065HS		172,00

Lochkreis: 108/5	Nabenlochbohrung: 65,1	Gewinde: M12x1,75		
Fahrzeug / Verkaufsbezeichnung:	**Baujahr:**	**Typ:**	**ET:**	**2% I TGA I SA**
C70	1997-2000	N		28 I 27 I -
S70, V70	1996-2000	L		28 I 27 I -

SYSTEM 5

Breite pro Scheibe	Art.Nr.	Auflagen	Preis pro Paar in EUR
3 mm	10289		33,00
5 mm	10218		TOP-PREIS 29,00
6 mm	10134	N1	37,00
8 mm	10119	N1	40,00
10 mm	10228	N1	42,00

SYSTEM 2

Breite pro Scheibe	Art.Nr.	Auflagen	Preis pro Paar in EUR
10 mm	12180	N3, P1	TOP-PREIS 61,00
13 mm	12464	N3, P1	81,00
14 mm	12024	N3	82,00
15 mm	12181	N3, P1	TOP-PREIS 66,00
18 mm	12444		83,00
20 mm	12182		85,00
23 mm	12331		89,00

SYSTEM 4

Breite pro Scheibe	Art.Nr.	Auflagen	Preis pro Paar in EUR
20 mm	13038S	S5	145,00
25 mm	13039S		152,00
30 mm	13040S		159,00
35 mm	13041S		165,00

Telefax: 09172 / 66 79 - 70 Telefon: 09172 / 66 79 - 0

Volvo

Lochkreis: 108/5	Nabenlochbohrung: 65,1	Gewinde: M14x1,5		
Fahrzeug / Verkaufsbezeichnung:	**Baujahr:**	**Typ:**	**ET:**	**2% I TGA I SA**
S60	2000-2009	R	28	28 I -
S80	1998-2006	T	28	28 I -
V70	2000-2007	S	28	28 I -
XC70	2000-2007	S	28	- I -

SYSTEM 5

Breite pro Scheibe	Art.Nr.	Auflagen	Preis pro Paar in EUR
3 mm	10289		33,00
5 mm	10218		TOP-PREIS **29,00**
6 mm	10134	N1	37,00
8 mm	10119	N1	40,00
10 mm	10228	N1	42,00

SYSTEM 2

Breite pro Scheibe	Art.Nr.	Auflagen	Preis pro Paar in EUR
10 mm	12180	N3, P1	TOP-PREIS **61,00**
13 mm	12464	N3, P1	81,00
14 mm	12024	N3	82,00
15 mm	12181	N3, P1	TOP-PREIS **66,00**
18 mm	12444		83,00
20 mm	12182		85,00
23 mm	12331		89,00
25 mm	12183		92,00

SYSTEM 4

Breite pro Scheibe	Art.Nr.	Auflagen	Preis pro Paar in EUR
20 mm	13087S	S5	125,00
25 mm	13088S		132,00
30 mm	13089S		138,00
35 mm	13090S		145,00

Lochkreis: 108/5	Nabenlochbohrung: 67,1	Gewinde: M14x1,5		
Fahrzeug / Verkaufsbezeichnung:	**Baujahr:**	**Typ:**	**ET:**	**2% I TGA I SA**
XC 90	2002-	C	34	33 I -

SYSTEM 5

Breite pro Scheibe	Art.Nr.	Auflagen	Preis pro Paar in EUR
3 mm	10090		35,00
5 mm	10217		37,00
7 mm	10168	N1	41,00

SYSTEM 2

Breite pro Scheibe	Art.Nr.	Auflagen	Preis pro Paar in EUR
7 mm	12333	N3	73,00
10 mm	12190	N3, P1	TOP-PREIS **65,00**
13 mm	12092	N3	82,00
15 mm	12191	N3	TOP-PREIS **71,00**
18 mm	12068		89,00
20 mm	12258		92,00
22 mm	12458		94,00
25 mm	12259		99,00

SYSTEM 4H

Breite pro Scheibe	Art.Nr.	Auflagen	Preis pro Paar in EUR
25 mm	13238HS		146,00
27 mm	13047HS		157,00
30 mm	13239HS		162,00
32 mm	13265HS		165,00
35 mm	13240HS		170,00
37 mm	13048HS		173,00
40 mm	13241HS		178,00
45 mm	13023HS		184,00
50 mm	13024HS		192,00
55 mm	13025HS		201,00
60 mm	13026HS		207,00

Volvo

Lochkreis: 114,3/4	Nabenlochbohrung: 67,1	Gewinde: M12x1,5
Fahrzeug / Verkaufsbezeichnung:	Baujahr:	Typ: ET: 2% I TGA I SA
S40, V40	1995-2004	V 29 I 20 I -

SYSTEM 5

Breite pro Scheibe	Art.Nr.	Auflagen	Preis pro Paar in EUR
5 mm	10253		36,00
7 mm	10131	N1	38,00

SYSTEM 2

Breite pro Scheibe	Art.Nr.	Auflagen	Preis pro Paar in EUR
10 mm	12250	N3	73,00
15 mm	12251	N3	79,00
20 mm	12252		86,00
25 mm	12253		92,00

SYSTEM 3

Breite pro Scheibe	Art.Nr.	Auflagen	Preis pro Paar in EUR
20 mm	14145S	B1, F3	146,00
25 mm	14127S	B1, F3	155,00
30 mm	14128S	F3	163,00
33 mm	14861S	F3	166,00
35 mm	14129S	F3	170,00
60 mm	14841S	F3, T4	208,00

Probemontagekoffer

Unser universales Profi-Probemontage-Set ist die ideale Ausrüstung für Ihre Werkstatt zur Prüfung der Freigängigkeit.

Die Adapterscheiben passen auf eine Vielzahl von Fahrzeugen zur Ermittlung der idealen Scheibenstärke.

Art.Nr.: KOFFER17

JETZT NUR NOCH

199,00 EUR



Telefax: 09172 / 66 79 - 70 Telefon: 09172 / 66 79 - 0



- HOHE VERFÜGBARKEIT GÄNGIGSTER SCHEIBEN
- TECHNISCH IDENTISCH ZUR NORMALEN PRODUKTIONSREIHE
- SCHWARZE ELOXIERUNG
- GERINGERE KOSTEN FÜR DEN ENDKUNDEN

SYSTEM 2



ab **24,90 EUR**
z. B. Art.Nr. 10202W

SYSTEM 5



SYSTEM 4B

Was ist „BLACKLINE“?

WINTERFEST

Unsere sog. „Renner-Artikel“ produzieren wir in größeren Mengen vorab in bestimmten Größen (Sytem 5 - 5 mm, System 2 - 10, 15 und 20 mm und SYSTEM 4B - 25 und 30 mm). Durch die enormen Mengen können wir zu einem geringen Preis fertigen. Diesen Preis geben wir gerne und selbstverständlich an unsere Kunden weiter. Technisch ist die „BLACKLINE“ identisch zu unserer normalen Produktionsreihe. Der Name „BLACKLINE“ kommt durch die schwarze Eloxierung, wodurch wir eine verbesserte Korrosionsbeständigkeit erzielen und eine erhöhte Kratzfestigkeit der Oberfläche schaffen.

Lochkreis: 98/4	Nabenlochbohrung: 58,1	Gewinde: M12x1,25

Fahrzeug / Verkaufsbezeichnung:	Baujahr:	Typ:	ET: 2% I TGA I SA
145	1994-2001	930	28 I 23 I -
146	1995-2000	930	28 I 23 I -
MiTo	2008-	955	25 I 14 I -

SYSTEM 5

Breite pro Scheibe	Art.Nr.	Auflagen	Preis pro Paar in EUR
5 mm	10203W		34,00
	Aktionspreis - solange der Vorrat reicht:		29,90

SYSTEM 2

Breite pro Scheibe	Art.Nr.	Auflagen	Preis pro Paar in EUR
10 mm	12104W	N3, P1	58,00
	Aktionspreis - solange der Vorrat reicht:		49,90
15 mm	12105W	N3, P1	62,00
			59,90
20 mm	12106W		80,00
			69,90

SYSTEM 4B

Breite pro Scheibe	Art.Nr.	Auflagen	Preis pro Paar in EUR

Lochkreis: 98/5	Nabenlochbohrung: 58,1	Gewinde: M12x1,25

Fahrzeug / Verkaufsbezeichnung:	Baujahr:	Typ:	ET: 2% I TGA I SA
147	2000-2010	937	20 I 7,5 I -
156, GTA, Sportwagon	1997-2007	932	20 I 8 I -
GT, GTA	2003-2010	937	17 I - I -
Spider, Coupe, GTV	1994–2005	916	15 I 5 I -

SYSTEM 5

Breite pro Scheibe	Art.Nr.	Auflagen	Preis pro Paar in EUR
5 mm	10204W		34,00
	Aktionspreis - solange der Vorrat reicht:		29,90

SYSTEM 2

Breite pro Scheibe	Art.Nr.	Auflagen	Preis pro Paar in EUR

SYSTEM 4B

Breite pro Scheibe	Art.Nr.	Auflagen	Preis pro Paar in EUR

Lochkreis: 110/5	Nabenlochbohrung: 65,1	Gewinde: M12x1,25

Fahrzeug / Verkaufsbezeichnung:	Baujahr:	Typ:	ET: 2% I TGA I SA
Giulietta	2010-	940	26 I 26 I -

SYSTEM 5

Breite pro Scheibe	Art.Nr.	Auflagen	Preis pro Paar in EUR
5 mm	10218W		29,00
	Aktionspreis - solange der Vorrat reicht:		24,90

SYSTEM 2

Breite pro Scheibe	Art.Nr.	Auflagen	Preis pro Paar in EUR
10 mm	12180W	N3, P1	61,00
	Aktionspreis - solange der Vorrat reicht:		49,90
15 mm	12181W	N3, P1	66,00
			59,90
20 mm	12182W		85,00
			64,90

SYSTEM 4B

Breite pro Scheibe	Art.Nr.	Auflagen	Preis pro Paar in EUR

Telefax: 09172 / 66 79 - 70 Telefon: 09172 / 66 79 - 0

BLACKLINE Alfa-Romeo

Lochkreis: 110/5	Nabenlochbohrung: 65,1	Gewinde: M14x1,5	
Fahrzeug / Verkaufsbezeichnung:	**Baujahr:**	**Typ:**	**ET: 2% I TGA I SA**
159	2005–2011	939	19 I 19 I 4
159 Sportwagon	2006–2011	939	19 I 19 I 4
Brera	2005–2010	939	26 I 19 I 4
Spider	2006–2010	939	26 I 19 I 4

SYSTEM 5

Breite pro Scheibe	Art.Nr.	Auflagen	Preis pro Paar in EUR
5 mm	10218W		29,00
	Aktionspreis - solange der Vorrat reicht:		23,90

SYSTEM 2

Breite pro Scheibe	Art.Nr.	Auflagen	Preis pro Paar in EUR
10 mm	12180W	N3, P1	61,00
	Aktionspreis - solange der Vorrat reicht:		49,90
15 mm	12181W	N3, P1	66,00
			59,90
20 mm	12182W		85,00
			64,90

SYSTEM 4B

Breite pro Scheibe	Art.Nr.	Auflagen	Preis pro Paar in EUR
25 mm	13414BWS		151,00
	Aktionspreis - solange der Vorrat reicht:		129,90
30 mm	13415BWS		158,00
			139,90

Aston Martin

Lochkreis: 100/4	Nabenlochbohrung: 54,1	Gewinde: M12x1,5	
Fahrzeug / Verkaufsbezeichnung:	**Baujahr:**	**Typ:**	**ET: 2% I TGA I SA**
Cygnet	2011-	alle	- I 30 I -

SYSTEM 5

Breite pro Scheibe	Art.Nr.	Auflagen	Preis pro Paar in EUR
5 mm	10212W		31,00
	Aktionspreis - solange der Vorrat reicht:		29,90

SYSTEM 2

Breite pro Scheibe	Art.Nr.	Auflagen	Preis pro Paar in EUR
15 mm	12163W		62,00
	Aktionspreis - solange der Vorrat reicht:		54,90

SYSTEM 4B

Breite pro Scheibe	Art.Nr.	Auflagen	Preis pro Paar in EUR



PREIS:
20,00 EUR

Lochkreismessgerät

Geeignet zur eindeutigen Ermittlung des Lochkreises von 4-/5-/6- und 8-Lochfelgen.

Inkl. Aufsteckadaptern für Felgen mit großen Bohrungen wie bei LKW üblich.

Art.Nr.: GLKMG



Audi

BLACKLINE

Lochkreis: 100/5 | Nabenlochbohrung: 57,1 | Gewinde: M14x1,5

Fahrzeug / Verkaufsbezeichnung:	Baujahr:	Typ:	ET: 2% I TGA I SA
A1	2010-	8X	14 I 14 I 1
A2	1999-2005	8Z	13 I -2 I -
A3, S3	1996-2003	8L	23 I 13 I -
TT (& Cabrio)	1998-2006	8N	16 I 1 I -5
TT Quattro	1998-2006	8N	16 I 1 I -35

SYSTEM 5

Breite pro Scheibe	Art.Nr.	Auflagen	Preis pro Paar in EUR
5 mm	10205W		37,00
	Aktionspreis - solange der Vorrat reicht:		29,90

SYSTEM 2

Breite pro Scheibe	Art.Nr.	Auflagen	Preis pro Paar in EUR
10 mm	12118W	N3, P1	63,00
	Aktionspreis - solange der Vorrat reicht:		49,90
15 mm	12119W	N3, P1	66,00
			59,90
20 mm	12120W		72,00
			69,90

SYSTEM 4B

Breite pro Scheibe	Art.Nr.	Auflagen	Preis pro Paar in EUR
25 mm	13141BWS		135,00
	Aktionspreis - solange der Vorrat reicht:		119,90
30 mm	13142BWS		148,00
			129,90

Lochkreis: 112/5 | Nabenlochbohrung: 66,5 | Gewinde: M14x1,5

Fahrzeug / Verkaufsbezeichnung:	Baujahr:	Typ:	ET: 2% I TGA I SA
A4 Allroad (B8)	2009-	8K	13 I -1 I -
A4, S4 (B8)	2007-	8K*	13 I 9 I -1
A4, S4 Quattro (B8)	2009-	8K	13 I -1 I -
A5, S5 (Sportback)	2007-	B8, B81	13 I -1 I -
A6, S6 (C7)	2011-	4G*	22 I - I -
A7 Sportback	2010-	4G	11 I - I -
A8 (D4)	2010-	4H	11 I - I -
Q5	2008-	8R, 8R1	12 I 7 I -1
RS4	2012-	(B8) - B8	14 I - I -1
RS5	2010-	B8	14 I - 1 I -
RS6 (C7)	2013-	4G	10 I - I -

SYSTEM 5

Breite pro Scheibe	Art.Nr.	Auflagen	Preis pro Paar in EUR

SYSTEM 2

Breite pro Scheibe	Art.Nr.	Auflagen	Preis pro Paar in EUR
15 mm	12435W	N3	82,00
	Aktionspreis - solange der Vorrat reicht:		64,90
20 mm	12436W		86,00
			69,90

SYSTEM 4B

Breite pro Scheibe	Art.Nr.	Auflagen	Preis pro Paar in EUR

Lochkreis: 130/5 | Nabenlochbohrung: 71,6 | Gewinde: M14x1,5

Fahrzeug / Verkaufsbezeichnung:	Baujahr:	Typ:	ET: 2% I TGA I SA
Q7	2005-	4L, 4L1	29 I 12 I 7

SYSTEM 5

Breite pro Scheibe	Art.Nr.	Auflagen	Preis pro Paar in EUR

SYSTEM 2

Breite pro Scheibe	Art.Nr.	Auflagen	Preis pro Paar in EUR
15 mm	12199W		75,00
	Aktionspreis - solange der Vorrat reicht:		64,90
20 mm	12200W		97,00
			79,90

SYSTEM 4B

Breite pro Scheibe	Art.Nr.	Auflagen	Preis pro Paar in EUR
25 mm	13013BWS		152,00
	Aktionspreis - solange der Vorrat reicht:		129,00
30 mm	13014BWS		171,00
			134,90

Telefax: 09172 / 66 79 - 70 Telefon: 09172 / 66 79 - 0

Lochkreis: 112/5	Nabenlochbohrung: 57,1	Gewinde: M14x1,5	
Fahrzeug / Verkaufsbezeichnung:	**Baujahr:**	**Typ:**	**ET: 2% | TGA | SA**
A3 Sportback	2004-2012	8PA	33 | 18 | 5
A3, S3	2003-2012	8P	33 | 18 | 5
A3, S3	2012-	8V	31 | - | -
A4, S4 (B5)	1996-2001	8D	20 | 20 | -
A4, S4 Avant (B5)	1996-2001	8D	20 | 20 | -
A4, S4 Avant (B6)	2000-2004	8E, 8H	26 | 3 | 3
A4, S4 incl. Cabrio (B6)	2000-2004	8E, 8H	26 | 3 | 3
A4, S4 incl. Cabrio (B7)	2004-2008	8E, 8H	27 | 3 | -
A4, S4 Quattro (B5)	1994-2001	8D	20 | 20 | -
A4, S4 Quattro (B6)	2000-2004	8E,QB6	23 | 23 | 23
A4, S4 Quattro (B7)	2005-2008	8E	26 | 23 | -
A6 (C5)	1997-2004	4B (Allroad)	25 | 1 | -
A6 (C5) Quattro	1997-2004	4B	25 | 10 | -
A6 (C6)	2004-2011	4F	20 | 19 | -
A6 (C6) Quattro	2004-2011	4F (Allroad)	20 | - | -
A8 (D2)	1994-2002	4D	27 | 15 | -
A8 (D3)	2002-2010	4E	25 | 26 | -
Q3	2011-	8U	18 | - | -
R8, R8 Quattro	2006-	42	27 | 27 | -
RS3	2011-	8P, 8PA*	35 | 18 | 5
RS4	1999-2001	(B5) - 8D	6 | 5 | -
RS4	2005-2009	(B7) - 8E	6 | 6 | -
RS6 (C5)	2002-2004	4B	29 | - | -
RS6 (C6)	2008-2010	4F	29 | 14 | -
RS7 (C8)	2013-	4G	20 | 14 | -
S6 (C6)	2006-2010	4F	27 | 19 | -
S8 (D2)	1996-2002	4D*	24 | - | -
S8 (D3)	2006-2010	4E	24 | 26 | -
TT	2006-	8J	30 | 30 | -
TT Cabrio	2007-	8J	30 | 30 | -
TTS	2006-	8J	30 | 30 | -

SYSTEM 5

Breite pro Scheibe	Art.Nr.	Auflagen	Preis pro Paar in EUR
5 mm	10205W		37,00
	Aktionspreis - solange der Vorrat reicht:		29,90

SYSTEM 2

Breite pro Scheibe	Art.Nr.	Auflagen	Preis pro Paar in EUR
10 mm	12118W	N3, P1	63,00
	Aktionspreis - solange der Vorrat reicht:		49,90
15 mm	12119W	N3, P1	66,00
			59,90
20 mm	12120W		72,00
			69,90

SYSTEM 4B

Breite pro Scheibe	Art.Nr.	Auflagen	Preis pro Paar in EUR
25 mm	13108BWS		142,00
	Aktionspreis - solange der Vorrat reicht:		129,90
30 mm	13109BWS		143,00
			134,90



BMW

BLACKLINE

Lochkreis: 120/5	Nabenlochbohrung: 72,6	Gewinde: M12x1,5	
Fahrzeug / Verkaufsbezeichnung:	**Baujahr:**	**Typ:**	**ET: 2% | TGA | SA**
1er	2004-2011	(E81, E87) - 187, 1K2, 1K4	27 | 12 | -
1er Cabrio	2008-	(E88) - 182, 1C	27 | 12 | -
1er Coupe	2008-	(E82) - 182, 1C	27 | 12 | -
1er M Coupe	2011-	(E82) - M-V	5 | 5 | 5
3er	1990-2000	(E36) - 3B, 3C, 3CG	27 | 12 | -
3er	1998-2005	(E46) - 346L	26 | 12 | -15
3er	2005-2011	(E90) - 3L, 390L	16 | 4 | 4
3er Cabrio	1990-2000	(E36) - 3B, 3C, 3CG	27 | 12 | -
3er Cabrio	2000-2007	(E46) - 346R, 2C	27 | 12 | -
3er Cabrio	2007-2011	(E93) - 3C, 392C	16 | 4 | -
3er Compact	1990-2000	(E36) - 3B, 3C, 3CG	27 | 12 | -
3er Compact	2001-2004	(E46) - 346K	26 | 12 | -15
3er Coupe	1990-2000	(E36) - 3B, 3C, 3CG	27 | 12 | -
3er Coupe	1999-2006	(E46) - 346C	27 | 12 | -
3er Coupe	2006-	(E92) - 3C, 392C	16 | 4 | -
3er Touring	1990-2000	(E36) - 3B, 3C, 3CG	27 | 12 | -
3er Touring	1999-2005	(E46) - 346L	26 | 12 | -15
3er Touring	2005-2011	(E91) - 3K, 390L	16 | 4 | -
3er xDrive	2005-2011	(E90, E91, E92) - 390X, 3L	16 | -6 | -16
5er	2003–2010	(E60) - 560L	3 | 5 | -10
5er Touring	2003–2010	(E61) - 560L	3 | 5 | -10
5er xDrive	2008-2010	(E60, E61) - 560X	3 | 28 | -
6er Cabrio	2004-2010	(E64) - 663C	-1 | -6 | -16
6er Coupe	2003-2010	(E63) - 663C	-1 | -6 | -16
7er	1994-2001	(E38) - 7/G	-2 | -10 | -
M3	1996–2000	(E36) - M3B, M3/B	27 | 11 | -
M3	2000–2006	(E46) - M346	32 | 10 | -
M3	2007-	(E90, E92, E93) - M390, M3	14 | 5 | 4
M5	2005-2010	(E60) - M560	5 | -1 | -10
M6 Cabrio	2006–2010	(E64) - M560	-1 | -3 | -10
M6 Coupe	2005–2010	(E63) - M560	-1 | -6 | -16
X1	2009-	(E84) - X1	15 | 5 | -
Z3 Coupe	1995-2002	(E36/8) - R/C	26 | 11 | -
Z3 M Coupe	1995-2002	(E36/8) - MR/C	26 | -6 | -16
Z3 M Roadster	1995-2002	(E36/7) - MR/C	26 | 25 | -
Z3 Roadster	1995-2002	(E36/7) - R/C	26 | 11 | -

Telefax: 09172 / 66 79 - 70 Telefon: 09172 / 66 79 - 0



Lochkreis: 120/5 | Nabenlochbohrung: 72,6 | Gewinde: M12x1,5

SYSTEM 5

Breite pro Scheibe	Art.Nr.	Auflagen	Preis pro Paar in EUR
5 mm	10206W		29,00
	Aktionspreis - solange der Vorrat reicht:		24,90

SYSTEM 2

Breite pro Scheibe	Art.Nr.	Auflagen	Preis pro Paar in EUR
10 mm	12124W	N3, P1	61,00
	Aktionspreis - solange der Vorrat reicht:		49,90
15 mm	12125W	N3, P1	66,00
			59,90
20 mm	12126W		72,00
			69,90

SYSTEM 4B

Breite pro Scheibe	Art.Nr.	Auflagen	Preis pro Paar in EUR
25 mm	13111BWS		151,00
	Aktionspreis - solange der Vorrat reicht:		129,90
30 mm	13112BWS		158,00
			134,90

Lochkreis: 120/5 | Nabenlochbohrung: 72,6 | Gewinde: M14x1,25

Fahrzeug / Verkaufsbezeichnung:	Baujahr:	Typ:	ET: 2% I TGA I SA
1er	2011-	(F20) - 1K4	18 I 12 I -
3er	2011-	(F30) - 3L	16 I - I -
3er Touring	2012-	(F31) - 3K	16 I - I -
5er	2010-	(F10) - 5L	15 I - I -
5er GT	2009-	(F07) - K-N1	10 I -5 I -
5er Touring	2010-	(F11) - 5K, K-N1	15 I 15 I -
6er Cabrio	2011-	(F12) - 6C	15 I 15 I -
6er Coupe	2011-	(F13) - 6C	15 I 15 I -
6er Gran Coupe	2012-	(F06) - 6C	15 I - I -
7er	2008-	(F01, F02) - 701, 7L, HY	10 I 10 I -
M5	2011-	(F10) - M5/6	17 I 15 I -
M6 Cabrio	2012-	(F12) - M5/6	17 I 15 I -
M6 Coupe	2012-	(F13) - M5/6	17 I 15 I -
X3	2010-	(F25) - X-N1, X3	23 I - I -

SYSTEM 5

Breite pro Scheibe	Art.Nr.	Auflagen	Preis pro Paar in EUR
5 mm	10206W		29,00
	Aktionspreis - solange der Vorrat reicht:		24,90

SYSTEM 2

Breite pro Scheibe	Art.Nr.	Auflagen	Preis pro Paar in EUR
10 mm	12124W	N3, P1	61,00
	Aktionspreis - solange der Vorrat reicht:		49,90
15 mm	12125W	N3, P1	66,00
			59,90
20 mm	12126W		72,00
			69,90

SYSTEM 4B

Breite pro Scheibe	Art.Nr.	Auflagen	Preis pro Paar in EUR

Lochkreis: 120/5	Nabenlochbohrung: 72,6	Gewinde: M14x1,5

Fahrzeug / Verkaufsbezeichnung:	Baujahr:	Typ:	ET: 2% I TGA I SA
7er	2001-2008	(E65) - 765	9 I -10 I -15
X3	2004–2010	(E83) - X83	24 I 21 I -27
X5	1999–2006	(E53) - X53	25 I 15 I -

SYSTEM 5

Breite pro Scheibe	Art.Nr.	Auflagen	Preis pro Paar in EUR
5 mm	10206W		29,00
	Aktionspreis - solange der Vorrat reicht:		24,90

SYSTEM 2

Breite pro Scheibe	Art.Nr.	Auflagen	Preis pro Paar in EUR
10 mm	12124W	N3, P1	61,00
	Aktionspreis - solange der Vorrat reicht:		49,90
15 mm	12125W	N3, P1	66,00
			59,90
20 mm	12126W		72,00
			69,90

SYSTEM 4B

Breite pro Scheibe	Art.Nr.	Auflagen	Preis pro Paar in EUR

Lochkreis: 120/5	NLB: VA 74,1 I HA 72,6	Gewinde: M14x1,25

Fahrzeug / Verkaufsbezeichnung:	Baujahr:	Typ:	ET: 2% I TGA I SA
X5 M	2009-	(E70) - X7M	22 I 10 I 5
X6	2008-	(E71) - X70	25 I 10 I 5
X6 M	2009-	(E71) - X7M	22 I 10 I 5

SYSTEM 5

Breite pro Scheibe	Art.Nr.	Auflagen	Preis pro Paar in EUR
Vorderachse:			
5 mm	10227W		36,00
	Aktionspreis - solange der Vorrat reicht:		24,90
Hinterachse:			
5 mm	10206W		29,00
			24,90

SYSTEM 2

Breite pro Scheibe	Art.Nr.	Auflagen	Preis pro Paar in EUR
Vorderachse:			
10 mm	12307W	N3, P1	61,00
	Aktionspreis - solange der Vorrat reicht:		59,90
15 mm	12308W	N3	66,00
			64,90
20 mm	12309W		86,00
			69,90
Hinterachse:			
10 mm	12124W	N3, P1	61,00
			49,90
15 mm	12125W	N3, P1	66,00
			59,90
20 mm	12126W		72,00
			69,90

SYSTEM 4B

Breite pro Scheibe	Art.Nr.	Auflagen	Preis pro Paar in EUR

Telefax: 09172 / 66 79 - 70 Telefon: 09172 / 66 79 - 0

BMW

Lochkreis: 120/5	Nabenlochbohrung: 74,1	Gewinde: M12x1,5

Fahrzeug / Verkaufsbezeichnung:	Baujahr:	Typ:	ET:	2% I TGA I SA
5er	1995-2003	(E39) - 5/D	5	I -2 I -18
5er Touring	1995-2003	(E39) - 5/D	5	I -2 I -18
M5	1998-2003	(E39S) - M539	5	I 10 I -

SYSTEM 5

Breite pro Scheibe	Art.Nr.	Auflagen	Preis pro Paar in EUR
5 mm	10227W		36,00
	Aktionspreis - solange der Vorrat reicht:		24,90

SYSTEM 2

Breite pro Scheibe	Art.Nr.	Auflagen	Preis pro Paar in EUR
10 mm	12307W	N3, P1	61,00
	Aktionspreis - solange der Vorrat reicht:		59,90
15 mm	12308W	N3	66,00
			64,90
20 mm	12309W		86,00
			69,90

SYSTEM 4B

Breite pro Scheibe	Art.Nr.	Auflagen	Preis pro Paar in EUR
25 mm	13219BWS		151,00
	Aktionspreis - solange der Vorrat reicht:		129,90
30 mm	13220BWS		168,00
			134,90

Lochkreis: 120/5	Nabenlochbohrung: 74,1	Gewinde: M14x1,25

Fahrzeug / Verkaufsbezeichnung:	Baujahr:	Typ:	ET:	2% I TGA I SA
X5	2013-	(F15) - X5	22	I - I -

SYSTEM 5

Breite pro Scheibe	Art.Nr.	Auflagen	Preis pro Paar in EUR
5 mm	10227W		36,00
	Aktionspreis - solange der Vorrat reicht:		24,90

SYSTEM 2

Breite pro Scheibe	Art.Nr.	Auflagen	Preis pro Paar in EUR
10 mm	12307W	N3, P1	61,00
	Aktionspreis - solange der Vorrat reicht:		59,90
15 mm	12308W	N3	66,00
			64,90
20 mm	12309W		86,00
			69,90

SYSTEM 4B

Breite pro Scheibe	Art.Nr.	Auflagen	Preis pro Paar in EUR

Cadillac

Lochkreis: 110/5	Nabenlochbohrung: 65,1	Gewinde: M12x1,5

Fahrzeug / Verkaufsbezeichnung:	Baujahr:	Typ:	ET:	2% I TGA I SA
BLS	2005-2009	YSCF	26	I 11 I -

SYSTEM 5

Breite pro Scheibe	Art.Nr.	Auflagen	Preis pro Paar in EUR
5 mm	10218W		29,00
	Aktionspreis - solange der Vorrat reicht:		24,90

SYSTEM 2

Breite pro Scheibe	Art.Nr.	Auflagen	Preis pro Paar in EUR
10 mm	12180W	N3, P1	61,00
	Aktionspreis - solange der Vorrat reicht:		49,90
15 mm	12181W	N3, P1	66,00
			59,90
20 mm	12182W		85,00
			64,90

SYSTEM 4B

Breite pro Scheibe	Art.Nr.	Auflagen	Preis pro Paar in EUR

Chevrolet

BLACKLINE

Lochkreis: 100/4	Nabenlochbohrung: 56,6	Gewinde: M12x1,5		
Fahrzeug / Verkaufsbezeichnung:	**Baujahr:**	**Typ:**	**ET:**	**2% | TGA | SA**
Aveo	2006-2011	KLAS	24	| - | -
Aveo	2011-	KLAS*	24	| - | -
Kalos	2002-2008	KLAS	24	| - | -
Lanos	1997-2004	alle Typen	21	| - | -
Nexia	1995-2000	alle Typen	-	| - | -
Spark	2010-	KL1M	28	| - | -

SYSTEM 5

Breite pro Scheibe	Art.Nr.	Auflagen	Preis pro Paar in EUR
5 mm	10214W		28,00
	Aktionspreis - solange der Vorrat reicht:		24,90

SYSTEM 2

Breite pro Scheibe	Art.Nr.	Auflagen	Preis pro Paar in EUR
10 mm	12174W	F1, N3, P1	58,00
	Aktionspreis - solange der Vorrat reicht:		49,90
15 mm	12175W	F1, N3, P1	62,00
			59,90
20 mm	12176W	P1	67,00
			64,90

SYSTEM 4B

Breite pro Scheibe	Art.Nr.	Auflagen	Preis pro Paar in EUR

Chrysler

Lochkreis: 100/5	Nabenlochbohrung: 57,1	Gewinde: M12x1,5		
Fahrzeug / Verkaufsbezeichnung:	**Baujahr:**	**Typ:**	**ET:**	**2% | TGA | SA**
Neon	1999-2002	2. Gen	25	| - | -
PT Cruiser	2000–2010	PT	21	| 6,5 | -5
Sebring	2000-2007	JR	27	| - | -
Stratus	1995-2001	JA	35	| - | -

SYSTEM 5

Breite pro Scheibe	Art.Nr.	Auflagen	Preis pro Paar in EUR
5 mm	10205W		37,00
	Aktionspreis - solange der Vorrat reicht:		29,90

SYSTEM 2

Breite pro Scheibe	Art.Nr.	Auflagen	Preis pro Paar in EUR
10 mm	12118W	N3, P1	63,00
	Aktionspreis - solange der Vorrat reicht:		49,90
15 mm	12119W	N3, P1	66,00
			59,90
20 mm	12120W		72,00
			69,90

SYSTEM 4B

Breite pro Scheibe	Art.Nr.	Auflagen	Preis pro Paar in EUR

Telefax: 09172 / 66 79 - 70 Telefon: 09172 / 66 79 - 0

BLACKLINE Chrysler



Lochkreis: 112/5	Nabenlochbohrung: 66,6	Gewinde: M12x1,5
Fahrzeug / Verkaufsbezeichnung:	Baujahr:	Typ: ET: 2% I TGA I SA
Crossfire	2003-2007	ZH 30 I 5 I -

SYSTEM 5

Breite pro Scheibe	Art.Nr.	Auflagen	Preis pro Paar in EUR

SYSTEM 2

Breite pro Scheibe	Art.Nr.	Auflagen	Preis pro Paar in EUR
10 mm	12168W	N3, F1, P1	67,00
	Aktionspreis - solange der Vorrat reicht:		59,90
15 mm	12169W	F1, N3, P1	71,00
			64,90
20 mm	12170W	F1	77,00
			69,90

SYSTEM 4B

Breite pro Scheibe	Art.Nr.	Auflagen	Preis pro Paar in EUR

Lochkreis: 114,3/5	Nabenlochbohrung: 71,6	Gewinde: M12x1,5
Fahrzeug / Verkaufsbezeichnung:	Baujahr:	Typ: ET: 2% I TGA I SA
Voyager	1995-2000	3. Gen 24 I - I -
Voyager	2001-2007	4. Gen 25 I 25 I -

SYSTEM 5

Breite pro Scheibe	Art.Nr.	Auflagen	Preis pro Paar in EUR
5 mm	10205W		37,00
	Aktionspreis - solange der Vorrat reicht:		29,90

SYSTEM 2

Breite pro Scheibe	Art.Nr.	Auflagen	Preis pro Paar in EUR
10 mm	12118W	N3, P1	63,00
	Aktionspreis - solange der Vorrat reicht:		49,90
15 mm	12119W	N3, P1	66,00
			59,90
20 mm	12120W		72,00
			69,90

SYSTEM 4B

Breite pro Scheibe	Art.Nr.	Auflagen	Preis pro Paar in EUR

Citroen



Lochkreis: 100/4	Nabenlochbohrung: 54,1	Gewinde: M12x1,5
Fahrzeug / Verkaufsbezeichnung:	Baujahr:	Typ: ET: 2% I TGA I SA
C1	2005-	P 24 I 24 I -

SYSTEM 5

Breite pro Scheibe	Art.Nr.	Auflagen	Preis pro Paar in EUR
5 mm	10212W		31,00
	Aktionspreis - solange der Vorrat reicht:		29,90

SYSTEM 2

Breite pro Scheibe	Art.Nr.	Auflagen	Preis pro Paar in EUR
15 mm	12163W		62,00
	Aktionspreis - solange der Vorrat reicht:		54,90

SYSTEM 4B

Breite pro Scheibe	Art.Nr.	Auflagen	Preis pro Paar in EUR

Lochkreis: 108/4	Nabenlochbohrung: 65,1	Gewinde: M12x1,25		
Fahrzeug / Verkaufsbezeichnung:	**Baujahr:**	**Typ:**	**ET:**	**2% | TGA | SA**
Berlingo	1996-2009	MF	9	- | -
Berlingo	2008-	B9 (7)	12	- | -
C3	2009-	S	5	- | -
C3 Picasso	2009-	SH	11	- | -
C3, C3 Pluriel	2002-2009	F (C3), H (Pluriel)	12	9 | -
C4	2004-2010	L	11	1 | -3
C4	2010-	N	19	- | -
C4 Picasso	2006-	U	11	11 | -
C5	2001-2004	D*(DC)	3	3 | -
DS3	2010-	S*	5	- | -
DS4	2011-	N*	14	19 | -
DS5	2011-	K	11	19 | -
Saxo	1996-2003	S, S NFT, S HFX	6	-10 | -
Xantia	1993-2001	X1, X2	3	- | -
Xsara	1997-2006	N*, N6, NKFW, NFU, NRFN	3	- | -
Xsara Picasso	1997-2006	C*	3	- | -

SYSTEM 5

Breite pro Scheibe	Art.Nr.	Auflagen	Preis pro Paar in EUR
5 mm	10219W		28,00
	Aktionspreis - solange der Vorrat reicht:		24,90

SYSTEM 2

Breite pro Scheibe	Art.Nr.	Auflagen	Preis pro Paar in EUR
15 mm	12193W	N3	62,00
	Aktionspreis - solange der Vorrat reicht:		59,90

SYSTEM 4B

Breite pro Scheibe	Art.Nr.	Auflagen	Preis pro Paar in EUR

Lochkreis: 108/5	Nabenlochbohrung: 65,1	Gewinde: M12x1,25		
Fahrzeug / Verkaufsbezeichnung:	**Baujahr:**	**Typ:**	**ET:**	**2% | TGA | SA**
C5	2004-2008	R*(RC) Facelift	11	17 | -
C5	2008-	R*(RD)	11	17 | -
C6	2005-	T	17	- | -
XM	1989-2000	Y3, Y4	24	- | -

SYSTEM 5

Breite pro Scheibe	Art.Nr.	Auflagen	Preis pro Paar in EUR
5 mm	10218W		29,00
	Aktionspreis - solange der Vorrat reicht:		24,90

SYSTEM 2

Breite pro Scheibe	Art.Nr.	Auflagen	Preis pro Paar in EUR
10 mm	12180W	N3, P1	61,00
	Aktionspreis - solange der Vorrat reicht:		49,90
15 mm	12181W	N3, P1	66,00
			59,90
20 mm	12182W		85,00
			64,90

SYSTEM 4B

Breite pro Scheibe	Art.Nr.	Auflagen	Preis pro Paar in EUR

Telefax: 09172 / 66 79 - 70 Telefon: 09172 / 66 79 - 0

BLACKLINE

Citroen



Lochkreis: 108/5	Nabenlochbohrung: 65,1	Gewinde: M14x1,5

Fahrzeug / Verkaufsbezeichnung:	Baujahr:	Typ:	ET:	2% I TGA I SA
Jumpy	2006-	X*	27	- I -

SYSTEM 5

Breite pro Scheibe	Art.Nr.	Auflagen	Preis pro Paar in EUR
5 mm	10218W		29,00
	Aktionspreis - solange der Vorrat reicht:		24,90

SYSTEM 2

Breite pro Scheibe	Art.Nr.	Auflagen	Preis pro Paar in EUR
10 mm	12180W	N3, P1	61,00
	Aktionspreis - solange der Vorrat reicht:		49,90
15 mm	12181W	N3, P1	66,00
			59,90
20 mm	12182W		85,00
			64,90

SYSTEM 4B

Breite pro Scheibe	Art.Nr.	Auflagen	Preis pro Paar in EUR

Dacia



Lochkreis: 100/4	Nabenlochbohrung: 60,1	Gewinde: M12x1,5

Fahrzeug / Verkaufsbezeichnung:	Baujahr:	Typ:	ET:	2% I TGA I SA
Lodgy	2012-	SD	28	- I -
Logan (&MCV)	2005-	SR, SD	28	18 I -
Sandero inkl. Stepway	2008-2013	SD, SR	28	23 I -

SYSTEM 2

Breite pro Scheibe	Art.Nr.	Auflagen	Preis pro Paar in EUR
5 mm	10221W		28,00
	Aktionspreis - solange der Vorrat reicht:		24,90

SYSTEM 2

Breite pro Scheibe	Art.Nr.	Auflagen	Preis pro Paar in EUR
15 mm	12206W	N3, P1	62,00
	Aktionspreis - solange der Vorrat reicht:		59,90

SYSTEM 4B

Breite pro Scheibe	Art.Nr.	Auflagen	Preis pro Paar in EUR

Daewoo



Lochkreis: 100/4	Nabenlochbohrung: 56,6	Gewinde: M12x1,5

Fahrzeug / Verkaufsbezeichnung:	Baujahr:	Typ:	ET:	2% I TGA I SA
Kalos	2002-2011	KLAS (bis 2005)	30	- I -
Lanos	1997-2004	KLAT	34	- I -
Nubira	1997-2003	KLAJ	34	- I -

SYSTEM 5

Breite pro Scheibe	Art.Nr.	Auflagen	Preis pro Paar in EUR
5 mm	10214W		28,00
	Aktionspreis - solange der Vorrat reicht:		24,90

SYSTEM 2

Breite pro Scheibe	Art.Nr.	Auflagen	Preis pro Paar in EUR
10 mm	12174W	F1, N3, P1	58,00
	Aktionspreis - solange der Vorrat reicht:		49,90
15 mm	12175W	F1, N3, P1	62,00
			59,90
20 mm	12176W	P1	67,00
			64,90

SYSTEM 4B

Breite pro Scheibe	Art.Nr.	Auflagen	Preis pro Paar in EUR

Lochkreis: 100/4	Nabenlochbohrung: 54,1	Gewinde: M12x1,5		
Fahrzeug / Verkaufsbezeichnung:	**Baujahr:**	**Typ:**	**ET:**	**2% I TGA I SA**
Coo	2006-	M4	25	I - I -
Cuore	1999–2004	5. Gen (L7)	20	I - I -
Cuore	2004-2007	6. Gen (L251)	20	I - I -
Cuore	2007-	7. Gen (L276)	25	I - I -
Materia	2006-	M4	25	I - I -
Mira Gino	1999–2004	1. Gen	20	I - I -
Mira Gino	2004-2009	2. Gen	20	I - I -
Sirion	1998-2004	1. Gen (M100)	20	I - I -
Sirion	2004-2010	2. Gen (M300)	20	I - I -
Sirion	2011-	3. Gen (M600)	20	I - I -
YRV	2000-2005	M2	20	I - I -

SYSTEM 5

Breite pro Scheibe	Art.Nr.	Auflagen	Preis pro Paar in EUR
5 mm	10212W		31,00
	Aktionspreis - solange der Vorrat reicht:		29,90

SYSTEM 2

Breite pro Scheibe	Art.Nr.	Auflagen	Preis pro Paar in EUR
15 mm	12163W		62,00
	Aktionspreis - solange der Vorrat reicht:		54,90

SYSTEM 4B

Breite pro Scheibe	Art.Nr.	Auflagen	Preis pro Paar in EUR

Lochkreis: 100/4	Nabenlochbohrung: 56,1	Gewinde: M12x1,5		
Fahrzeug / Verkaufsbezeichnung:	**Baujahr:**	**Typ:**	**ET:**	**2% I TGA I SA**
Applause	1989-2001	A1, A101	30	I - I -
Charade	1994-2000	4. Gen (G200, G203)	30	I - I -
Charade	2003-2011	6. Gen (L251)	30	I - I -
Charade	2008-2010	7. Gen (L276)	30	I - I -
Charade	2011-2013	8. Gen	30	I - I -
Gran Move	1997-2001	G3	30	I - I -

SYSTEM 5

Breite pro Scheibe	Art.Nr.	Auflagen	Preis pro Paar in EUR
5 mm	10209W		28,00
	Aktionspreis - solange der Vorrat reicht:		24,90

SYSTEM 2

Breite pro Scheibe	Art.Nr.	Auflagen	Preis pro Paar in EUR
10 mm	12144W	N3, P1	62,00
	Aktionspreis - solange der Vorrat reicht:		54,90
15 mm	12145W	N3	69,00
			59,90

SYSTEM 4B

Breite pro Scheibe	Art.Nr.	Auflagen	Preis pro Paar in EUR

Telefax: 09172 / 66 79 - 70 Telefon: 09172 / 66 79 - 0



Lochkreis: 98/4	Nabenlochbohrung: 58,1	Gewinde: M12x1,25		
Fahrzeug / Verkaufsbezeichnung:	**Baujahr:**	**Typ:**	**ET:**	**2% | TGA | SA**
500	2007-	312	20	20 | -
Barchetta	1995-2005	183	17	7 | -
Bravo	2007-	198	16	16,5 | 1,5
Bravo/Brava	1995-2001	182	17	2 | -
Coupe	1994-2000	175, 175FA	25	1,5 | -
Doblo	2001-2010	223, 223L	22	- | -
Idea	2003-	350	25	25 | -
Linea	2007-	323	29	26 | -
Marea (55 - 83 KW)	1996-2002	185	22	- | -
Marea (91 - 108 KW)	1996-2002	185	34	- | -
Multipla	1999-2010	186	16,5	- | -
Palio Weekend	1998-2005	178	30	- | -
Panda	1980-2003	141, 141A	22	- | -
Panda	2003-2012	169	20	20 | -
Punto	1999-2005	188	18	10 | -
Qubo	2008-	225	29	- | -
Seicento	1998-2009	187	12,5	3 | -
Stilo	2001-2008	192	26	11 | -5
Strada Pick-Up	2001-2004	178E	25	- | -

SYSTEM 5

Breite pro Scheibe	Art.Nr.	Auflagen	Preis pro Paar in EUR
5 mm	10203W		34,00
	Aktionspreis - solange der Vorrat reicht:		29,90

SYSTEM 2

Breite pro Scheibe	Art.Nr.	Auflagen	Preis pro Paar in EUR
10 mm	12104W	N3, P1	58,00
	Aktionspreis - solange der Vorrat reicht:		49,90
15 mm	12105W	N3, P1	62,00
			59,90
20 mm	12106W		80,00
			69,90

SYSTEM 4B

Breite pro Scheibe	Art.Nr.	Auflagen	Preis pro Paar in EUR

Lochkreis: 98/4	Nabenlochbohrung: 58,1	Gewinde: M12x1,25		
Fahrzeug / Verkaufsbezeichnung:	**Baujahr:**	**Typ:**	**ET:**	**2% | TGA | SA**
Fiorino	1991-2000	146P, 146L	31	- | -

SYSTEM 5

Breite pro Scheibe	Art.Nr.	Auflagen	Preis pro Paar in EUR
5 mm	10203W		34,00
	Aktionspreis - solange der Vorrat reicht:		29,90

SYSTEM 2

Breite pro Scheibe	Art.Nr.	Auflagen	Preis pro Paar in EUR
10 mm	12104W	N3, P1	58,00
	Aktionspreis - solange der Vorrat reicht:		49,90
15 mm	12105W	N3, P1	62,00
			59,90
20 mm	12106W		80,00
			69,90

SYSTEM 4B

Breite pro Scheibe	Art.Nr.	Auflagen	Preis pro Paar in EUR



Fiat

BLACKLINE

Lochkreis: 98/5	Nabenlochbohrung: 58,1	Gewinde: M12x1,25
Fahrzeug / Verkaufsbezeichnung:	**Baujahr:**	**Typ:**	**ET:**	**2% I TGA I SA**
500L	2012-	199	21 I 20 I -
Doblo	2010-	263	21 I - I -

SYSTEM 5

Breite pro Scheibe	Art.Nr.	Auflagen	Preis pro Paar in EUR
5 mm	10204W		34,00
	Aktionspreis - solange der Vorrat reicht:		29,90

SYSTEM 2

Breite pro Scheibe	Art.Nr.	Auflagen	Preis pro Paar in EUR
15 mm	12109W	N3, P1	63,00
	Aktionspreis - solange der Vorrat reicht:		59,90
20 mm	12110W		80,00
			69,90

SYSTEM 4B

Breite pro Scheibe	Art.Nr.	Auflagen	Preis pro Paar in EUR

Lochkreis: 98/5	Nabenlochbohrung: 58,1	Gewinde: M14x1,5
Fahrzeug / Verkaufsbezeichnung:	**Baujahr:**	**Typ:**	**ET:**	**2% I TGA I SA**
Scudo	1996-2006	220L, 220P	15 I - I -
Ulysse	1994-2002	220	15 I 6 I -
Ulysse	2002-	179	15 I 12 I -

SYSTEM 5

Breite pro Scheibe	Art.Nr.	Auflagen	Preis pro Paar in EUR
5 mm	10204W		34,00
	Aktionspreis - solange der Vorrat reicht:		29,90

SYSTEM 2

Breite pro Scheibe	Art.Nr.	Auflagen	Preis pro Paar in EUR
15 mm	12109W	N3, P1	63,00
	Aktionspreis - solange der Vorrat reicht:		59,90
20 mm	12110W		80,00
			69,90

SYSTEM 4B

Breite pro Scheibe	Art.Nr.	Auflagen	Preis pro Paar in EUR

Lochkreis: 100/4	Nabenlochbohrung: 56,6	Gewinde: M12x1,5
Fahrzeug / Verkaufsbezeichnung:	**Baujahr:**	**Typ:**	**ET:**	**2% I TGA I SA**
Grande Punto incl. Punto Evo	2005-	199	28 I 13 I -
Grande Punto Abarth	2008-2010	199	24 I 24 I -

SYSTEM 5

Breite pro Scheibe	Art.Nr.	Auflagen	Preis pro Paar in EUR
5 mm	10214W		28,00
	Aktionspreis - solange der Vorrat reicht:		24,90

SYSTEM 2

Breite pro Scheibe	Art.Nr.	Auflagen	Preis pro Paar in EUR
10 mm	12174W	F1, N3, P1	58,00
	Aktionspreis - solange der Vorrat reicht:		49,90
15 mm	12175W	F1, N3, P1	62,00
			59,90
20 mm	12176W	P1	67,00
			64,90

SYSTEM 4B

Breite pro Scheibe	Art.Nr.	Auflagen	Preis pro Paar in EUR

Telefax: 09172 / 66 79 - 70 Telefon: 09172 / 66 79 - 0

Fiat



Lochkreis: 108/5	Nabenlochbohrung: 65,1	Gewinde: M14x1,5
Fahrzeug / Verkaufsbezeichnung:	Baujahr:	Typ: / ET: / 2% I TGA I SA
Scudo II Kombi	2007-	270 / 24 I - I -

SYSTEM 5

Breite pro Scheibe	Art.Nr.	Auflagen	Preis pro Paar in EUR
5 mm	10218W		29,00
	Aktionspreis - solange der Vorrat reicht:		24,90

SYSTEM 2

Breite pro Scheibe	Art.Nr.	Auflagen	Preis pro Paar in EUR
10 mm	12180W	N3, P1	61,00
	Aktionspreis - solange der Vorrat reicht:		49,90
15 mm	12181W	N3, P1	66,00
			59,90
20 mm	12182W		85,00
			64,90

SYSTEM 4B

Breite pro Scheibe	Art.Nr.	Auflagen	Preis pro Paar in EUR

Lochkreis: 110/5	Nabenlochbohrung: 65,1	Gewinde: M12x1,5
Fahrzeug / Verkaufsbezeichnung:	Baujahr:	Typ: / ET: / 2% I TGA I SA
Croma	2005-2010	194 / 26 I - I -

SYSTEM 5

Breite pro Scheibe	Art.Nr.	Auflagen	Preis pro Paar in EUR
5 mm	10218W		29,00
	Aktionspreis - solange der Vorrat reicht:		24,90

SYSTEM 2

Breite pro Scheibe	Art.Nr.	Auflagen	Preis pro Paar in EUR
10 mm	12180W	N3, P1	61,00
	Aktionspreis - solange der Vorrat reicht:		49,90
15 mm	12181W	N3, P1	66,00
			59,90
20 mm	12182W		85,00
			64,90

SYSTEM 4B

Breite pro Scheibe	Art.Nr.	Auflagen	Preis pro Paar in EUR

Ford



Lochkreis: 98/4	Nabenlochbohrung: 58,1	Gewinde: M12x1,25
Lochkreis: 98/4		Gewinde: M12x1,25 / ET: / 2% I TGA I SA
Ka	2008-	RU8 / 20 I 20 I -

SYSTEM 5

Breite pro Scheibe	Art.Nr.	Auflagen	Preis pro Paar in EUR
5 mm	10203W		34,00
	Aktionspreis - solange der Vorrat reicht:		29,90

SYSTEM 2

Breite pro Scheibe	Art.Nr.	Auflagen	Preis pro Paar in EUR
10 mm	12104W	N3, P1	58,00
	Aktionspreis - solange der Vorrat reicht:		49,90
15 mm	12105W	N3, P1	62,00
			59,90
20 mm	12106W		80,00
			69,90

SYSTEM 4B

Breite pro Scheibe	Art.Nr.	Auflagen	Preis pro Paar in EUR

Ford

Lochkreis: 98/4	Nabenlochbohrung: 58,1	Gewinde: M12x1,25	
Fahrzeug / Verkaufsbezeichnung:	**Baujahr:**	**Typ:**	**ET: 2% I TGA I SA**
B-Max	2012-	JK8	22 I - I -
Cougar	1998-2001	BCV	32 I 15 I -
Fiesta	1995-2002	JAS, JBS	26 I 11 I -
Fiesta	1996-2000	J3S, J5S	28,5 I - I -
Fiesta	2002-2008	JH1, JD3	32,5 I 17,5 I -12,5
Fiesta	2008-	JA8	22,5 I 22,5 I -
Focus inkl. Turnier	1998-2004	DAW, DBW, DFW, DNW, DA1, DB1, DN1, DBY	28,5 I 18 I -
Fusion	2002-2012	JU2	33 I - I -
KA	1996-2008	RBT	33 I 17,5 I -
Mondeo inkl. Turnier	1996-2000	BNP, AP, BFP, GBP	37,5 I 22,5 I -
Puma	1998-2001	ECT	19 I 14 I -
StreetKA	2003-2005	RL2	20 I 19 I -

SYSTEM 5

Breite pro Scheibe	Art.Nr.	Auflagen	Preis pro Paar in EUR
5 mm	10207W	N1	28,00
	Aktionspreis - solange der Vorrat reicht:		24,90

SYSTEM 2

Breite pro Scheibe	Art.Nr.	Auflagen	Preis pro Paar in EUR
10 mm	12132W	N3, P1	58,00
	Aktionspreis - solange der Vorrat reicht:		49,90
15 mm	12133W	N3, P1	62,00
			59,90
20 mm	12134W		80,00
			69,90

SYSTEM 4B

Breite pro Scheibe	Art.Nr.	Auflagen	Preis pro Paar in EUR

Lochkreis: 112/5	Nabenlochbohrung: 57,1	Gewinde: M14x1,5	
Fahrzeug / Verkaufsbezeichnung:	**Baujahr:**	**Typ:**	**ET: 2% I TGA I SA**
Galaxy I	1994-2000	WGR	39 I 30 I 15
Galaxy II	2000-2006	WGR	39 I 30 I 15

SYSTEM 5

Breite pro Scheibe	Art.Nr.	Auflagen	Preis pro Paar in EUR
5 mm	10205W		37,00
	Aktionspreis - solange der Vorrat reicht:		29,90

SYSTEM 2

Breite pro Scheibe	Art.Nr.	Auflagen	Preis pro Paar in EUR
10 mm	12118W	N3, P1	63,00
	Aktionspreis - solange der Vorrat reicht:		49,90
15 mm	12119W	N3, P1	66,00
			59,90
20 mm	12120W		72,00
			69,90

SYSTEM 4B

Breite pro Scheibe	Art.Nr.	Auflagen	Preis pro Paar in EUR
25 mm	13108BWS		142,00
	Aktionspreis - solange der Vorrat reicht:		129,90
30 mm	13109BWS		143,00
			134,90

Telefax: 09172 / 66 79 - 70 Telefon: 09172 / 66 79 - 0

BLACKLINE Honda



Lochkreis: 100/4	Nabenlochbohrung: 56,1	Gewinde: M12x1,5	
Fahrzeug / Verkaufsbezeichnung:	**Baujahr:**	**Typ:**	**ET: 2% I TGA I SA**
Civic	1995-2001	6. Gen (EJ6, EJ7, EJ8, EM1, EK2, EJ9, EK1, EK3, EK4, EK9, EJ9, EK3, EK4, EK5, KE8, EN1, MA8, MA9, MB1, MB2, MB3, MB4, MB6, MB7, MB8, MB9, MC1-3)	30 I 40 I -
Civic	1996-2001	EK1, EK3, EK4, EJ6, EJ8, EJ9	30 I - I -
Civic	2001-2006	7. Gen (EP1-4, EU5-9, EV1, ES4, ES5, ES9, EM2	30 I 20 I 15
Insight	1999-2006	1. Gen	30 I - I -
Insight	2009-	2. Gen (ZE2)	30 I - I -
Jazz	2001-2008	2. Gen (GD1, GD5, GE2, GE3)	30 I 30 I -
Jazz	2008-	3. Gen (GG1, GG2, GG3, GG5, GG6, GE6, GP1)	30 I - I -
Logo	1996-2001	GA3	20 I 21 I -

SYSTEM 5

Breite pro Scheibe	Art.Nr.	Auflagen	Preis pro Paar in EUR
5 mm	10209W		28,00
	Aktionspreis - solange der Vorrat reicht:		24,90

SYSTEM 2

Breite pro Scheibe	Art.Nr.	Auflagen	Preis pro Paar in EUR
10 mm	12144W	N3, P1	62,00
	Aktionspreis - solange der Vorrat reicht:		54,90
15 mm	12145W	N3	69,00
			59,90

SYSTEM 4B

Breite pro Scheibe	Art.Nr.	Auflagen	Preis pro Paar in EUR

Hyundai



Lochkreis: 100/4	Nabenlochbohrung: 54,1	Gewinde: M12x1,5	
Fahrzeug / Verkaufsbezeichnung:	**Baujahr:**	**Typ:**	**ET: 2% I TGA I SA**
Accent	2000-2005	2. Gen (LC)	31 I - I -
Accent	2006-2009	3. Gen (MC, MCT)	31 I - I -
Accent	2010-	4. Gen (RB)	31 I - I -
Getz	2002-2008	TB	31 I 31 I -
Getz	2008-	TBI	31 I - I -
i10	2008-2013	1. Gen (PA)	31 I - I -
i10	2013-	2. Gen	31 I - I -
i20	2008-	alle Typen	31 I - I -
ix20	2010-	PB	30 I - I -

SYSTEM 5

Breite pro Scheibe	Art.Nr.	Auflagen	Preis pro Paar in EUR
5 mm	10212W		31,00
	Aktionspreis - solange der Vorrat reicht:		29,90

SYSTEM 2

Breite pro Scheibe	Art.Nr.	Auflagen	Preis pro Paar in EUR
15 mm	12163W		62,00
	Aktionspreis - solange der Vorrat reicht:		54,90

SYSTEM 4B

Breite pro Scheibe	Art.Nr.	Auflagen	Preis pro Paar in EUR

Kia

Lochkreis: 100/4	Nabenlochbohrung: 54,1	Gewinde: M12x1,5

Fahrzeug / Verkaufsbezeichnung:	Baujahr:	Typ:	ET:	2% I TGA I SA
Picanto	2007-2011	BA	31	I - I -
Rio	2000-2005	DC, DE, UB	25	I - I -

SYSTEM 5

Breite pro Scheibe	Art.Nr.	Auflagen	Preis pro Paar in EUR
5 mm	10212W		31,00
	Aktionspreis - solange der Vorrat reicht:		29,90

SYSTEM 2

Breite pro Scheibe	Art.Nr.	Auflagen	Preis pro Paar in EUR
15 mm	12163W		62,00
	Aktionspreis - solange der Vorrat reicht:		54,90

SYSTEM 4B

Breite pro Scheibe	Art.Nr.	Auflagen	Preis pro Paar in EUR

Lochkreis: 100/4	Nabenlochbohrung: 56,1	Gewinde: M12x1,5

Fahrzeug / Verkaufsbezeichnung:	Baujahr:	Typ:	ET:	2% I TGA I SA
Shuma, Sephia, Mentor	1997-2003	FB	30	I - I -

SYSTEM 5

Breite pro Scheibe	Art.Nr.	Auflagen	Preis pro Paar in EUR
5 mm	10209W		28,00
	Aktionspreis - solange der Vorrat reicht:		24,90

SYSTEM 2

Breite pro Scheibe	Art.Nr.	Auflagen	Preis pro Paar in EUR
10 mm	12144W	N3, P1	62,00
	Aktionspreis - solange der Vorrat reicht:		54,90
15 mm	12145W	N3	69,00
			59,90

SYSTEM 4B

Breite pro Scheibe	Art.Nr.	Auflagen	Preis pro Paar in EUR

Lada

Lochkreis: 98/4	Nabenlochbohrung: 58,6	Gewinde: M12x1,25

Fahrzeug / Verkaufsbezeichnung:	Baujahr:	Typ:	ET:	2% I TGA I SA
Samara, Forma	1984-2004	VAZ2108	10	I - I -

SYSTEM 5

Breite pro Scheibe	Art.Nr.	Auflagen	Preis pro Paar in EUR
5 mm	10201W		37,00
	Aktionspreis - solange der Vorrat reicht:		29,90

SYSTEM 2

Breite pro Scheibe	Art.Nr.	Auflagen	Preis pro Paar in EUR
15 mm	12100W	N3, P1	83,00
	Aktionspreis - solange der Vorrat reicht:		69,90

SYSTEM 4B

Breite pro Scheibe	Art.Nr.	Auflagen	Preis pro Paar in EUR

Telefax: 09172 / 66 79 - 70 Telefon: 09172 / 66 79 - 0

Lancia



Lochkreis: 98/4	Nabenlochbohrung: 58,1	Gewinde: M12x1,25				
Fahrzeug / Verkaufsbezeichnung:	**Baujahr:**	**Typ:**	**ET:**	**2%**	**TGA**	**SA**
Delta III	2008-	844	28	16	-	
Lybra	1998-2005	839	22	-	-	
Musa	2004-	350	25	-	-	
Y	1995-2003	840	17	-	-	
Ypsilon	2003-2011	843	17	-	-	

SYSTEM 5

Breite pro Scheibe	Art.Nr.	Auflagen	Preis pro Paar in EUR
5 mm	10203W		34,00
	Aktionspreis - solange der Vorrat reicht:		29,90

SYSTEM 2

Breite pro Scheibe	Art.Nr.	Auflagen	Preis pro Paar in EUR
10 mm	12104W	N3, P1	58,00
	Aktionspreis - solange der Vorrat reicht:		49,90
15 mm	12105W	N3, P1	62,00
			59,90
20 mm	12106W		80,00
			69,90

SYSTEM 4B

Breite pro Scheibe	Art.Nr.	Auflagen	Preis pro Paar in EUR

Lochkreis: 98/5	Nabenlochbohrung: 58,1	Gewinde: M14x1,5				
Fahrzeug / Verkaufsbezeichnung:	**Baujahr:**	**Typ:**	**ET:**	**2%**	**TGA**	**SA**
Phedra	2002-2010	179	12	12	-	
Zeta	1995-2002	220	15	6	-	

SYSTEM 5

Breite pro Scheibe	Art.Nr.	Auflagen	Preis pro Paar in EUR
5 mm	10204W		34,00
	Aktionspreis - solange der Vorrat reicht:		29,90

SYSTEM 2

Breite pro Scheibe	Art.Nr.	Auflagen	Preis pro Paar in EUR
15 mm	12109W	N3, P1	63,00
	Aktionspreis - solange der Vorrat reicht:		59,90
20 mm	12110W		80,00
			69,90

SYSTEM 4B

Breite pro Scheibe	Art.Nr.	Auflagen	Preis pro Paar in EUR

Land Rover



Lochkreis: 120/5	Nabenlochbohrung: 72,6	Gewinde: M14x1,5				
Fahrzeug / Verkaufsbezeichnung:	**Baujahr:**	**Typ:**	**ET:**	**2%**	**TGA**	**SA**
Discovery II	2003-2004	LT	32	-	-	
Range Rover	1994-2001	LP (MK II, P38a)	42	-	-	

SYSTEM 5

Breite pro Scheibe	Art.Nr.	Auflagen	Preis pro Paar in EUR
5 mm	10206W		29,00
	Aktionspreis - solange der Vorrat reicht:		24,90

SYSTEM 2

Breite pro Scheibe	Art.Nr.	Auflagen	Preis pro Paar in EUR
10 mm	12124W	N3, P1	61,00
	Aktionspreis - solange der Vorrat reicht:		49,90
15 mm	12125W	N3, P1	66,00
			59,90
20 mm	12126W		72,00
			69,90

SYSTEM 4B

Breite pro Scheibe	Art.Nr.	Auflagen	Preis pro Paar in EUR



Mazda

BLACKLINE

Lochkreis: 100/4	Nabenlochbohrung: 54,1	Gewinde: M12x1,5		
Fahrzeug / Verkaufsbezeichnung:	**Baujahr:**	**Typ:**	**ET:**	**2% I TGA I SA**
323	1994-2000	BA	30	10 -
Demio	1998-2003	DW	30	30 -
Mazda 2	2007-	DE, DE1	30	30 -
MX5	1998-2005	NB	30	15 -

SYSTEM 5

Breite pro Scheibe	Art.Nr.	Auflagen	Preis pro Paar in EUR
5 mm	10212W		31,00
	Aktionspreis - solange der Vorrat reicht:		29,90

SYSTEM 2

Breite pro Scheibe	Art.Nr.	Auflagen	Preis pro Paar in EUR
15 mm	12163W		62,00
	Aktionspreis - solange der Vorrat reicht:		54,90

SYSTEM 4B

Breite pro Scheibe	Art.Nr.	Auflagen	Preis pro Paar in EUR

Lochkreis: 108/4	Nabenlochbohrung: 63,4	Gewinde: M12x1,5		
Fahrzeug / Verkaufsbezeichnung:	**Baujahr:**	**Typ:**	**ET:**	**2% I TGA I SA**
121	1996-2002	JAS, JASM, JBSM	26	- -
Mazda 2	2003-2007	DY	32,5	15 -

SYSTEM 5

Breite pro Scheibe	Art.Nr.	Auflagen	Preis pro Paar in EUR
5 mm	10207W	N1	28,00
	Aktionspreis - solange der Vorrat reicht:		24,90

SYSTEM 2

Breite pro Scheibe	Art.Nr.	Auflagen	Preis pro Paar in EUR
10 mm	12132W	N3, P1	58,00
	Aktionspreis - solange der Vorrat reicht:		49,90
15 mm	12133W	N3, P1	62,00
			59,90
20 mm	12134W		80,00
			69,90

SYSTEM 4B

Breite pro Scheibe	Art.Nr.	Auflagen	Preis pro Paar in EUR



Mercedes Benz

Lochkreis: 112/5	Nabenlochbohrung: 66,6	Gewinde: M12x1,5		
Fahrzeug / Verkaufsbezeichnung:	**Baujahr:**	**Typ:**	**ET:**	**2% I TGA I SA**
A-Klasse	1997-2004	168	29	24 -
C-Klasse	1993-2000	202, H0	22	7 -19
CLK-Klasse	2002-2010	209	14	1 -
E-Klasse (ausser 4matic)	1995-2003	210*, 210K*	18	7 -
SLK-Klasse	2004-2011	R 171*	19	15 -
Vaneo	2001-2005	414	27	- -

SYSTEM 5

Breite pro Scheibe	Art.Nr.	Auflagen	Preis pro Paar in EUR
5 mm	10213W		29,00
	Aktionspreis - solange der Vorrat reicht:		24,90

SYSTEM 2

Breite pro Scheibe	Art.Nr.	Auflagen	Preis pro Paar in EUR
10 mm	12168W	N3, F1, P1	67,00
	Aktionspreis - solange der Vorrat reicht:		59,90
15 mm	12169W	F1, N3, P1	71,00
			64,90
20 mm	12170W	F1	77,00
			69,90

SYSTEM 4B

Breite pro Scheibe	Art.Nr.	Auflagen	Preis pro Paar in EUR

Telefax: 09172 / 66 79 - 70 Telefon: 09172 / 66 79 - 0



Lochkreis: 112/5	Nabenlochbohrung: 66,6	Gewinde: M14x1,5		
Fahrzeug / Verkaufsbezeichnung:	**Baujahr:**	**Typ:**	**ET:**	**2% | TGA | SA**
A-Klasse	2004-2012	169	29	24 | -
A-Klasse	2012-	176	34	- | -
C-Klasse	2007-	204, 204K	24	13 | 6
C-Klasse Coupe	2011-	204, 204 AMG	32	13 | -
CL S-Klasse	1999-2006	215	-15	30 | -
CL-Klasse	2006-	216*	28	13 | -
CLA	2013-	117*	34	- | -
CLS-Klasse	2004-2010	219*	13	3 | -
CLS-Klasse	2011-	218*	19	- | -
E-Klasse	2002-2009	211*, 211K*	18	10 | -10
E-Klasse	2009-	212	23	23 | -
E-Klasse Coupe	2009-	207	29	15 | -
M-Klasse	1997-2005	163	32	17 | -
M-Klasse	2005-2011	164	40	26 | -
M-Klasse	2011-	166	38	23 | -
R-Klasse	2005-	251	40	26 | -
S-Klasse	1998-2005	220	29	28 | -
S-Klasse	2005-2013	221*, 221P*, 221AMG*	28	13 | -
SL-Klasse	2001-2011	230*	17	4 | -
SL-Klasse	2012-	231*	15	5 | -15
SLK-Klasse	2011-	R 172	23	7,5 | -
SLS	2009-	C197	47	- | -
V-Klasse, Vito	1996-2003	638	40	30 | -
Viano	2003-	639	39	45 | -

SYSTEM 5

Breite pro Scheibe	Art.Nr.	Auflagen	Preis pro Paar in EUR
5 mm	10213W		29,00
	Aktionspreis - solange der Vorrat reicht:		24,90

SYSTEM 2

Breite pro Scheibe	Art.Nr.	Auflagen	Preis pro Paar in EUR
10 mm	12168W	N3, F1, P1	67,00
	Aktionspreis - solange der Vorrat reicht:		59,90
15 mm	12169W	F1, N3, P1	71,00
			64,90
20 mm	12170W	F1	77,00
			69,90

SYSTEM 4B

Breite pro Scheibe	Art.Nr.	Auflagen	Preis pro Paar in EUR
25 mm	13201BWS		150,00
	Aktionspreis - solange der Vorrat reicht:		129,90
30 mm	13202BWS		158,00
			139,90



Mini

BLACKLINE

Lochkreis: 100/4	Nabenlochbohrung: 56,1	Gewinde: M12x1,5
Fahrzeug / Verkaufsbezeichnung:	**Baujahr:**	**Typ:** **ET:** **2% I TGA I SA**
Mini One inkl. Cabrio	2001-2008	R50, R53, 30 I 15 I 5

SYSTEM 5

Breite pro Scheibe	Art.Nr.	Auflagen	Preis pro Paar in EUR
5 mm	10209W		28,00
	Aktionspreis - solange der Vorrat reicht:		24,90

SYSTEM 2

Breite pro Scheibe	Art.Nr.	Auflagen	Preis pro Paar in EUR
15 mm	12145W	N3	62,00
	Aktionspreis - solange der Vorrat reicht:		54,90

SYSTEM 4B

Breite pro Scheibe	Art.Nr.	Auflagen	Preis pro Paar in EUR

Lochkreis: 100/4	Nabenlochbohrung: 56,1	Gewinde: M14x1,25
Fahrzeug / Verkaufsbezeichnung:	**Baujahr:**	**Typ:** **ET:** **2% I TGA I SA**
Mini Clubman	2007-	(R55) - UKL-K, UKL/X, MINI-N 33 I 18 I -
Mini Cooper inkl. S und Cabrio	2007-	(R55, R57) - UKL-C, MINI-N 33 I 18 I -
Mini Coupé	2011-	(R58) - UKL-C 33 I 18 I -
Mini John Cooper Works inkl. Cabrio	2008-	(R56, R57) - MINI-N,UKL-C 33 I 18 I -
Mini One inkl. Cabrio	2007-	(R56, R57) - MINI-N, UKL-C 33 I 18 I -
Mini Paceman	2013-	UKL-C/X 31 I - I -
Mini Roadster	2011-	(R59) - UKL/C 33 I 18 I -

SYSTEM 5

Breite pro Scheibe	Art.Nr.	Auflagen	Preis pro Paar in EUR
5 mm	10209W		28,00
	Aktionspreis - solange der Vorrat reicht:		24,90

SYSTEM 2

Breite pro Scheibe	Art.Nr.	Auflagen	Preis pro Paar in EUR
10 mm	12144W	N3, P1	62,00
	Aktionspreis - solange der Vorrat reicht:		54,90
15 mm	12145W	N3	69,00
			59,90

SYSTEM 4B

Breite pro Scheibe	Art.Nr.	Auflagen	Preis pro Paar in EUR

Lochkreis: 120/5	Nabenlochbohrung: 72,6	Gewinde: M14x1,25
Fahrzeug / Verkaufsbezeichnung:	**Baujahr:**	**Typ:** **ET:** **2% I TGA I SA**
Mini Countryman	2010-	(R60) - UKL/X, ULK-N1 31 I 31 I -

SYSTEM 5

Breite pro Scheibe	Art.Nr.	Auflagen	Preis pro Paar in EUR

SYSTEM 2

Breite pro Scheibe	Art.Nr.	Auflagen	Preis pro Paar in EUR
10 mm	12124W	N3, P1	61,00
	Aktionspreis - solange der Vorrat reicht:		49,90
15 mm	12125W	N3, P1	66,00
			59,90
20 mm	12126W		72,00
			69,90

SYSTEM 4B

Breite pro Scheibe	Art.Nr.	Auflagen	Preis pro Paar in EUR

Telefax: 09172 / 66 79 - 70 Telefon: 09172 / 66 79 - 0

Mitsubishi



Lochkreis: 100/4	Nabenlochbohrung: 56,1	Gewinde: M12x1,5

Fahrzeug / Verkaufsbezeichnung:	Baujahr:	Typ:	ET:	2%	TGA	SA
Carisma	1995-2004	DAO	29	19	-	
Colt	1996-2003	CJO	31	11	-	

SYSTEM 5

Breite pro Scheibe	Art.Nr.	Auflagen	Preis pro Paar in EUR
5 mm	10209W		28,00
	Aktionspreis - solange der Vorrat reicht:		24,90

SYSTEM 2

Breite pro Scheibe	Art.Nr.	Auflagen	Preis pro Paar in EUR
10 mm	12144W	N3, P1	62,00
	Aktionspreis - solange der Vorrat reicht:		54,90
15 mm	12145W	N3	69,00
			59,90

SYSTEM 4B

Breite pro Scheibe	Art.Nr.	Auflagen	Preis pro Paar in EUR

Nissan



Lochkreis: 100/4	Nabenlochbohrung: 54,1	Gewinde: M12x1,25

Fahrzeug / Verkaufsbezeichnung:	Baujahr:	Typ:	ET:	2%	TGA	SA
Pixo	2009-	HF	30	-	-	

SYSTEM 5

Breite pro Scheibe	Art.Nr.	Auflagen	Preis pro Paar in EUR
5 mm	10212W		31,00
	Aktionspreis - solange der Vorrat reicht:		24,90

SYSTEM 2

Breite pro Scheibe	Art.Nr.	Auflagen	Preis pro Paar in EUR
15 mm	12163W		62,00
	Aktionspreis - solange der Vorrat reicht:		54,90

SYSTEM 4B

Breite pro Scheibe	Art.Nr.	Auflagen	Preis pro Paar in EUR

Lochkreis: 100/4	Nabenlochbohrung: 59,1	Gewinde: M12x1,25

Fahrzeug / Verkaufsbezeichnung:	Baujahr:	Typ:	ET:	2%	TGA	SA
Almera	1995-2000	N15	20	15	-	
Micra	1993-2003	K11	31	20	15	
Sunny	1986-2000	Y*1, *10, *10L, N*13, *13L	25	-	-	

SYSTEM 5

Breite pro Scheibe	Art.Nr.	Auflagen	Preis pro Paar in EUR
5 mm	10237W		37,00
	Aktionspreis - solange der Vorrat reicht:		29,90

SYSTEM 2

Breite pro Scheibe	Art.Nr.	Auflagen	Preis pro Paar in EUR
15 mm	12225W	N3	83,00
	Aktionspreis - solange der Vorrat reicht:		69,90

SYSTEM 4B

Breite pro Scheibe	Art.Nr.	Auflagen	Preis pro Paar in EUR

Lochkreis: 100/4	Nabenlochbohrung: 60,1	Gewinde: M12x1,5

Fahrzeug / Verkaufsbezeichnung:	Baujahr:	Typ:	ET:	2%	TGA	SA
Kubistar	1997-2001	F1	21	-	-	
Micra	2003-2010	K12	30	-	-	
Note	2005-2013	E11	30	-	-	

SYSTEM 5

Breite pro Scheibe	Art.Nr.	Auflagen	Preis pro Paar in EUR
5 mm	10221W		28,00
	Aktionspreis - solange der Vorrat reicht:		24,90

SYSTEM 2

Breite pro Scheibe	Art.Nr.	Auflagen	Preis pro Paar in EUR
15 mm	12206W	N3, P1	62,00
	Aktionspreis - solange der Vorrat reicht:		59,90

SYSTEM 4B

Breite pro Scheibe	Art.Nr.	Auflagen	Preis pro Paar in EUR

Lochkreis: 98/5	Nabenlochbohrung: 58,1	Gewinde: M12x1,5
Fahrzeug / Verkaufsbezeichnung:	Baujahr:	Typ: ET: 2% I TGA I SA
Combo D	2011-	Combo-D-Van 21 I - I -

SYSTEM 5

Breite pro Scheibe	Art.Nr.	Auflagen	Preis pro Paar in EUR
5 mm	10204W		34,00
	Aktionspreis - solange der Vorrat reicht:		29,90

SYSTEM 2

Breite pro Scheibe	Art.Nr.	Auflagen	Preis pro Paar in EUR
15 mm	12109W	N3, P1	63,00
	Aktionspreis - solange der Vorrat reicht:		59,90
20 mm	12110W		80,00
			69,90

SYSTEM 4B

Breite pro Scheibe	Art.Nr.	Auflagen	Preis pro Paar in EUR

Lochkreis: 100/4	Nabenlochbohrung: 54,1	Gewinde: M12x1,5
Fahrzeug / Verkaufsbezeichnung:	Baujahr:	Typ: ET: 2% I TGA I SA
Agila	2008-	H-B (B) 30 I 30 I -

SYSTEM 5

Breite pro Scheibe	Art.Nr.	Auflagen	Preis pro Paar in EUR
5 mm	10212W		31,00
	Aktionspreis - solange der Vorrat reicht:		29,90

SYSTEM 2

Breite pro Scheibe	Art.Nr.	Auflagen	Preis pro Paar in EUR
15 mm	12163W		62,00
	Aktionspreis - solange der Vorrat reicht:		54,90

SYSTEM 4B

Breite pro Scheibe	Art.Nr.	Auflagen	Preis pro Paar in EUR

Lochkreis: 100/4	Nabenlochbohrung: 56,6	Gewinde: M12x1,5
Fahrzeug / Verkaufsbezeichnung:	Baujahr:	Typ: ET: 2% I TGA I SA
Adam	2012-	S-D 24 I 24 I -
Astra F	1991-2000	F, F-CABRIO 34 I 24 I -
Astra G	1998-2005	T98 34 I 24 I -5
Astra H	2004-2010	A-H/C/SW. 20 I 20 I -
Combo B	1994-2001	71 34 I - I -
Combo C	2001-2010	Combo-C 34 I - I -
Corsa B	1993-2000	S93 * 34 I 24 I 3
Corsa C	2000-2006	C (4-Loch) 28 I 13 I -
Corsa D	2006-	S-D 100/4 Loch 24 I 9 I -
Meriva	2003-2010	X01MONOCAP 28 I 28 I -
Tigra (Coupe)	1994-2000	S93 34 I 24 I 3
Tigra Twin T (Roadster)	2004-2009	X-C 20 I 5 I -
Vectra B	1995-2002	J96. 34 I 24 I 13

SYSTEM 5

Breite pro Scheibe	Art.Nr.	Auflagen	Preis pro Paar in EUR
5 mm	10214W		28,00
	Aktionspreis - solange der Vorrat reicht:		24,90

SYSTEM 2

Breite pro Scheibe	Art.Nr.	Auflagen	Preis pro Paar in EUR
10 mm	12174W	F1, N3, P1	58,00
	Aktionspreis - solange der Vorrat reicht:		49,90
15 mm	12175W	F1, N3, P1	62,00
			59,90
20 mm	12176W	P1	67,00
			64,90

SYSTEM 4B

Breite pro Scheibe	Art.Nr.	Auflagen	Preis pro Paar in EUR

Telefax: 09172 / 66 79 - 70 Telefon: 09172 / 66 79 - 0

BLACKLINE

Opel



Lochkreis: 110/5	Nabenlochbohrung: 65,1	Gewinde: M12x1,5		
Fahrzeug / Verkaufsbezeichnung:	**Baujahr:**	**Typ:**	**ET:**	**2% I TGA I SA**
Astra G	1998-2004	T98.		24 I 19 I -5
Astra G Cabrio	1998-2004	T98		24 I 19 I -5
Astra G Caravan	1998-2004	T98		24 I 19 I -5
Astra H	2004-2010	A-H/C/SW		20 I 5 I -
Combo C	2001-2010	C Van		24 I 34 I -
Corsa C	2000-2006	C (5-Loch)		28 I 13 I -
Corsa D	2006-	S-D 110/5 Loch		25 I 9 I -
GT	2007-2009	KR		40 I - I -
Meriva	2003-2010	X01MONOCAP (5Loch)		28 I - I -
Omega	1994-2003	BIB-CARAVAN		18 I 3 I -
Signum	2003-2008	VECTRA/SW Z-C		20 I 5 I -
Speedster	2000-2005	E00TARGA		21 I 6 I -25
Vectra B	1995-2002	J96		24 I 24 I 13
Vectra B Caravan	1995-2002	J96/KOMBI		24 I 24 I 13
Vectra C	2002-2008	VECTRA/Lim/SWIZ-C		20 I 5 I -
Zafira	1999-2005	T98/MONOCAB		28 I 13 I -5
Zafira B	2005-	A-H/MONOCAB		22 I 20 I -

SYSTEM 5

Breite pro Scheibe	Art.Nr.	Auflagen	Preis pro Paar in EUR
5 mm	10218W		29,00
	Aktionspreis - solange der Vorrat reicht:		24,90

SYSTEM 2

Breite pro Scheibe	Art.Nr.	Auflagen	Preis pro Paar in EUR
10 mm	12180W	N3, P1	61,00
	Aktionspreis - solange der Vorrat reicht:		49,90
15 mm	12181W	N3, P1	66,00
			59,90
20 mm	12182W		85,00
			64,90

SYSTEM 4B

Breite pro Scheibe	Art.Nr.	Auflagen	Preis pro Paar in EUR

Peugeot



Lochkreis: 98/4	Nabenlochbohrung: 58,1	Gewinde: M12x1,25		
Fahrzeug / Verkaufsbezeichnung:	**Baujahr:**	**Typ:**	**ET:**	**2% I TGA I SA**
Bipper	2008-	225L		29 I - I -
Bipper Tepee	2008-	A		29 I - I -

SYSTEM 5

Breite pro Scheibe	Art.Nr.	Auflagen	Preis pro Paar in EUR
5 mm	10203W		34,00
	Aktionspreis - solange der Vorrat reicht:		29,90

SYSTEM 2

Breite pro Scheibe	Art.Nr.	Auflagen	Preis pro Paar in EUR
10 mm	12104W	N3, P1	58,00
	Aktionspreis - solange der Vorrat reicht:		49,90
15 mm	12105W	N3, P1	62,00
			59,90
20 mm	12106W		80,00
			69,90

SYSTEM 4B

Breite pro Scheibe	Art.Nr.	Auflagen	Preis pro Paar in EUR

Lochkreis: 98/5	Nabenlochbohrung: 58,1	Gewinde: M14x1,5

Fahrzeug / Verkaufsbezeichnung:	Baujahr:	Typ:	ET:	2% I TGA I SA
806	1994-2002	221		15 I 6 I -
807	2002-	E		12 I 12 I -
Expert I	1995-2007	B, 224		15 I - I -

SYSTEM 5

Breite pro Scheibe	Art.Nr.	Auflagen	Preis pro Paar in EUR
5 mm	10204W		34,00
	Aktionspreis - solange der Vorrat reicht:		29,90

SYSTEM 2

Breite pro Scheibe	Art.Nr.	Auflagen	Preis pro Paar in EUR
15 mm	12109W	N3, P1	63,00
	Aktionspreis - solange der Vorrat reicht:		59,90
20 mm	12110W		80,00
			69,90

SYSTEM 4B

Breite pro Scheibe	Art.Nr.	Auflagen	Preis pro Paar in EUR

Lochkreis: 100/4	Nabenlochbohrung: 54,1	Gewinde: M12x1,5

Fahrzeug / Verkaufsbezeichnung:	Baujahr:	Typ:	ET:	2% I TGA I SA
107	2005	P		24 I 24 I -

SYSTEM 5

Breite pro Scheibe	Art.Nr.	Auflagen	Preis pro Paar in EUR
5 mm	10212W		31,00
	Aktionspreis - solange der Vorrat reicht:		29,90

SYSTEM 2

Breite pro Scheibe	Art.Nr.	Auflagen	Preis pro Paar in EUR
15 mm	12163W		62,00
	Aktionspreis - solange der Vorrat reicht:		54,90

SYSTEM 4B

Breite pro Scheibe	Art.Nr.	Auflagen	Preis pro Paar in EUR

Lochkreis: 108/4	Nabenlochbohrung: 65,1	Gewinde: M12x1,25

Fahrzeug / Verkaufsbezeichnung:	Baujahr:	Typ:	ET:	2% I TGA I SA
1007	2005-2009	K_		9 I 9 I -
106	1996-2003			5 I - I -
106	1996-2003	KFW,VJ*,NF*		5 I - I -
2008	2012-	C		5 I - I -
206	2000-	2H,2K,2N,2R,2W,28,29		13 I 4 I -
207 inkl. CC	2006-	W_		8 I 8 I -
208	2012-	C		13 I 4 I -
3008	2009-	0U		14 I 14 I -
306 incl. Cabrio	1993-2001	7		9 I -6 I -
308*, incl. CC Cabrio	2007-	4		17 I 12 I -
406 incl. Break	1996-2004	8_		3 I 3 I -
5008	2009-	0_		14 I - I -
Partner I	1996-2003	5__		9 I - I -
Partner I	2003-2007	G_		9 I - I -
Partner II	2008-	7___		12 I - I -

SYSTEM 5

Breite pro Scheibe	Art.Nr.	Auflagen	Preis pro Paar in EUR
5 mm	10219W		28,00
	Aktionspreis - solange der Vorrat reicht:		24,90

SYSTEM 2

Breite pro Scheibe	Art.Nr.	Auflagen	Preis pro Paar in EUR
15 mm	12193W	N3	62,00
	Aktionspreis - solange der Vorrat reicht:		59,90

SYSTEM 4B

Breite pro Scheibe	Art.Nr.	Auflagen	Preis pro Paar in EUR

Telefax: 09172 / 66 79 - 70 Telefon: 09172 / 66 79 - 0

BLACKLINE Peugeot



Lochkreis: 108/5	Nabenlochbohrung: 65,1	Gewinde: M12x1,25		
Fahrzeug / Verkaufsbezeichnung:	**Baujahr:**	**Typ:**	**ET:**	**2% I TGA I SA**
407	2004-	6RFN, 3FZ, XFV, 9HZ, RHR	29	29 I -
508	2010-	8	22	- I -
508 RXH	2011-	8 RXH	22	- I -
508 SW	2011-	8 SW	22	- I -
607	2005-	9	24	- I -
Expert II	2007-	X	27	- I -
RCZ	2010-	4J	12	- I -

SYSTEM 5

Breite pro Scheibe	Art.Nr.	Auflagen	Preis pro Paar in EUR
5 mm	10218W		29,00
	Aktionspreis - solange der Vorrat reicht:		24,90

SYSTEM 2

Breite pro Scheibe	Art.Nr.	Auflagen	Preis pro Paar in EUR
10 mm	12180W	N3, P1	61,00
	Aktionspreis - solange der Vorrat reicht:		49,90
15 mm	12181W	N3, P1	66,00
			59,90
20 mm	12182W		85,00
			64,90

SYSTEM 4B

Breite pro Scheibe	Art.Nr.	Auflagen	Preis pro Paar in EUR

Renault



Lochkreis: 100/4	Nabenlochbohrung: 60,1	Gewinde: M12x1,5		
Fahrzeug / Verkaufsbezeichnung:	**Baujahr:**	**Typ:**	**ET:**	**2% I TGA I SA**
Clio III	2005-2012	R	28	18 I 15
Clio IV	2013-	R	28	28 I -
Kangoo I	1998-2009	KC, KCO, FCO	21	- I -
Laguna inkl. GT	1995-2001	K56 (Grandtour)	35	25 I -
Megane	1999-2002	KA	21	11 I -
Megane	2003-2008	M (4-Loch)	30	2 I -
R5	1992-2000	B, C40, C40S	22	- I -
Safrane	1992-2000	B54*1	28	- I -
Scenic	2000-2003	JA	21	21 I -
Scenic	2003-2009	JM	30	20 I -
Thalia	1999-2002	B	21	- I -
Twingo	2007-	N	14	4 I -
Wind	2010-	N	40	29 I -

SYSTEM 5

Breite pro Scheibe	Art.Nr.	Auflagen	Preis pro Paar in EUR
5 mm	10221W		28,00
	Aktionspreis - solange der Vorrat reicht:		24,90

SYSTEM 2

Breite pro Scheibe	Art.Nr.	Auflagen	Preis pro Paar in EUR
15 mm	12206W	N3, P1	62,00
	Aktionspreis - solange der Vorrat reicht:		59,90

SYSTEM 4B

Breite pro Scheibe	Art.Nr.	Auflagen	Preis pro Paar in EUR

Rover

BLACKLINE

Lochkreis: 100/4	Nabenlochbohrung: 56,1	Gewinde: M12x1,5

Fahrzeug / Verkaufsbezeichnung:	Baujahr:	Typ:	ET:	2%	TGA	SA
25-, 200er-Reihe	1999-2005	RF	30	-	-	
45-, 400er-Reihe	1990-2005	RT	30	-	-	

SYSTEM 5

Breite pro Scheibe	Art.Nr.	Auflagen	Preis pro Paar in EUR
5 mm	10209W		28,00
	Aktionspreis - solange der Vorrat reicht:		24,90

SYSTEM 2

Breite pro Scheibe	Art.Nr.	Auflagen	Preis pro Paar in EUR
10 mm	12144W	N3, P1	62,00
	Aktionspreis - solange der Vorrat reicht:		54,90
15 mm	12145W	N3	69,00
			59,90

SYSTEM 4B

Breite pro Scheibe	Art.Nr.	Auflagen	Preis pro Paar in EUR

Saab

Lochkreis: 110/5	Nabenlochbohrung: 65,1	Gewinde: M12x1,5

Fahrzeug / Verkaufsbezeichnung:	Baujahr:	Typ:	ET:	2%	TGA	SA
9.3	2002-2011	YS3F	26	11	-	
9.5	1997-2010	YS3E	31	34	-	

SYSTEM 5

Breite pro Scheibe	Art.Nr.	Auflagen	Preis pro Paar in EUR
5 mm	10218W		29,00
	Aktionspreis - solange der Vorrat reicht:		24,90

SYSTEM 2

Breite pro Scheibe	Art.Nr.	Auflagen	Preis pro Paar in EUR
10 mm	12180W	N3, P1	61,00
	Aktionspreis - solange der Vorrat reicht:		49,90
15 mm	12181W	N3, P1	66,00
			59,90
20 mm	12182W		85,00
			64,90

SYSTEM 4B

Breite pro Scheibe	Art.Nr.	Auflagen	Preis pro Paar in EUR

Seat

Lochkreis: 100/4	Nabenlochbohrung: 57,1	Gewinde: M12x1,5

Fahrzeug / Verkaufsbezeichnung:	Baujahr:	Typ:	ET:	2%	TGA	SA
Ibiza	1993-2002	6K	23	13	-	
Inca	1996-2003	9KS, 9KSF	20	-	-	
Mii	2011-	AA	20	-	-	

SYSTEM 5

Breite pro Scheibe	Art.Nr.	Auflagen	Preis pro Paar in EUR
5 mm	10202W		28,00
	Aktionspreis - solange der Vorrat reicht:		24,90

SYSTEM 2

Breite pro Scheibe	Art.Nr.	Auflagen	Preis pro Paar in EUR
10 mm	12112W	N3, P1	67,00
	Aktionspreis - solange der Vorrat reicht:		54,90
15 mm	12113W	N3, P1	68,00
			59,90
20 mm	12114W	P1	80,00
			69,90

SYSTEM 4B

Breite pro Scheibe	Art.Nr.	Auflagen	Preis pro Paar in EUR

Telefax: 09172 / 66 79 - 70 Telefon: 09172 / 66 79 - 0

BLACKLINE

Seat



Lochkreis: 100/5	Nabenlochbohrung: 57,1	Gewinde: M14x1,5

Fahrzeug / Verkaufsbezeichnung:	Baujahr:	Typ:	ET:	2%	TGA	SA
Ibiza	2008-	6J	23	20	3
Toledo, Leon	1999-2004	1M	23	10	-

SYSTEM 5

Breite pro Scheibe	Art.Nr.	Auflagen	Preis pro Paar in EUR
5 mm	10218W		29,00
	Aktionspreis - solange der Vorrat reicht:		24,90

SYSTEM 2

Breite pro Scheibe	Art.Nr.	Auflagen	Preis pro Paar in EUR
10 mm	12180W	N3, P1	61,00
	Aktionspreis - solange der Vorrat reicht:		49,90
15 mm	12181W	N3, P1	66,00
			59,90
20 mm	12182W		85,00
			64,90

SYSTEM 4B

Breite pro Scheibe	Art.Nr.	Auflagen	Preis pro Paar in EUR
25 mm	13141BWS		135,00
	Aktionspreis - solange der Vorrat reicht:		119,90
30 mm	13142BWS		148,00
			129,90

Lochkreis: 112/5	Nabenlochbohrung: 57,1	Gewinde: M14x1,5

Fahrzeug / Verkaufsbezeichnung:	Baujahr:	Typ:	ET:	2%	TGA	SA
Alhambra	2010-	7N	18	18	-
Altea	2004-	5P	35	20	-
Exeo incl. ST	2009-	3R	27	30	-
Leon, Leon Cupra	2012-	5F	33	33	-
Toledo	2004-2009	5P	32	-	-

SYSTEM 5

Breite pro Scheibe	Art.Nr.	Auflagen	Preis pro Paar in EUR
5 mm	10205W		37,00
	Aktionspreis - solange der Vorrat reicht:		29,90

SYSTEM 2

Breite pro Scheibe	Art.Nr.	Auflagen	Preis pro Paar in EUR
10 mm	12118W	N3, P1	63,00
	Aktionspreis - solange der Vorrat reicht:		49,90
15 mm	12119W	N3, P1	66,00
			59,90
20 mm	12120W		72,00
			69,90

SYSTEM 4B

Breite pro Scheibe	Art.Nr.	Auflagen	Preis pro Paar in EUR
25 mm	13108BWS		142,00
	Aktionspreis - solange der Vorrat reicht:		129,90
30 mm	13109BWS		143,00
			134,90

Skoda



Lochkreis: 100/4	Nabenlochbohrung: 57,1	Gewinde: M12x1,5

Fahrzeug / Verkaufsbezeichnung:	Baujahr:	Typ:	ET:	2%	TGA	SA
Citigo	2011-	AA	20	-	-
Pickup	1995-2000	797	21	-	-

SYSTEM 5

Breite pro Scheibe	Art.Nr.	Auflagen	Preis pro Paar in EUR
5 mm	10202W		28,00
	Aktionspreis - solange der Vorrat reicht:		24,90

SYSTEM 2

Breite pro Scheibe	Art.Nr.	Auflagen	Preis pro Paar in EUR
10 mm	12112W	N3, P1	67,00
	Aktionspreis - solange der Vorrat reicht:		54,90
15 mm	12113W	N3, P1	68,00
			59,90
20 mm	12114W	P1	80,00
			69,90

SYSTEM 4B

Breite pro Scheibe	Art.Nr.	Auflagen	Preis pro Paar in EUR

Lochkreis: 100/4	Nabenlochbohrung: 57,1	Gewinde: M14x1,5
Fahrzeug / Verkaufsbezeichnung:	**Baujahr:**	**Typ:** / **ET:** / **2% I TGA I SA**
Felicia incl. Kombi u. Pick Up	1994-2001	791, 795 / 21 I 13 I -

SYSTEM 5

Breite pro Scheibe	Art.Nr.	Auflagen	Preis pro Paar in EUR
5 mm	10202W		28,00
	Aktionspreis - solange der Vorrat reicht:		24,90

SYSTEM 2

Breite pro Scheibe	Art.Nr.	Auflagen	Preis pro Paar in EUR
10 mm	12112W	N3, P1	67,00
	Aktionspreis - solange der Vorrat reicht:		54,90
15 mm	12113W	N3, P1	68,00
			59,90
20 mm	12114W	P1	80,00
			69,90

SYSTEM 4B

Breite pro Scheibe	Art.Nr.	Auflagen	Preis pro Paar in EUR

Lochkreis: 100/5	Nabenlochbohrung: 57,1	Gewinde: M14x1,5
Fahrzeug / Verkaufsbezeichnung:	**Baujahr:**	**Typ:** / **ET:** / **2% I TGA I SA**
Fabia	1999-2007	6Y / 20 I 10 I -
Fabia II	2007-	5J / 20 I 20 I -
Octavia	1996-2010	1U / 20 I 13 I -
Praktik	2007-	5J / 28 I - I -
Rapid	2012-	NH / 20 I - I -
Roomster	2006-	5J / 20 I - I -

SYSTEM 5

Breite pro Scheibe	Art.Nr.	Auflagen	Preis pro Paar in EUR
5 mm	10205W		37,00
	Aktionspreis - solange der Vorrat reicht:		29,90

SYSTEM 2

Breite pro Scheibe	Art.Nr.	Auflagen	Preis pro Paar in EUR
10 mm	12118W	N3, P1	63,00
	Aktionspreis - solange der Vorrat reicht:		49,90
15 mm	12119W	N3, P1	66,00
			59,90
20 mm	12120W		72,00
			69,90

SYSTEM 4B

Breite pro Scheibe	Art.Nr.	Auflagen	Preis pro Paar in EUR
25 mm	13108BWS		142,00
	Aktionspreis - solange der Vorrat reicht:		129,90
30 mm	13109BWS		143,00
			134,90

Lochkreis: 112/5	Nabenlochbohrung: 57,1	Gewinde: M14x1,5
Fahrzeug / Verkaufsbezeichnung:	**Baujahr:**	**Typ:** / **ET:** / **2% I TGA I SA**
Oktavia II	2004-	1Z / 32 I 20 I -
Oktavia III	2013-	5E / 31 I - I -
Superb	2001-2008	3U / 22 I 7 I -
Yeti	2009-	5L / 30 I 15 I -

SYSTEM 5

Breite pro Scheibe	Art.Nr.	Auflagen	Preis pro Paar in EUR
5 mm	10205W		37,00
	Aktionspreis - solange der Vorrat reicht:		29,90

SYSTEM 2

Breite pro Scheibe	Art.Nr.	Auflagen	Preis pro Paar in EUR
10 mm	12118W	N3, P1	63,00
	Aktionspreis - solange der Vorrat reicht:		49,90
15 mm	12119W	N3, P1	66,00
			59,90
20 mm	12120W		72,00
			69,90

SYSTEM 4B

Breite pro Scheibe	Art.Nr.	Auflagen	Preis pro Paar in EUR
25 mm	13108BWS		142,00
	Aktionspreis - solange der Vorrat reicht:		129,90
30 mm	13109BWS		143,00
			134,90

Telefax: 09172 / 66 79 - 70 Telefon: 09172 / 66 79 - 0

BLACKLINE Suzuki

Lochkreis: 100/4	Nabenlochbohrung: 54,1	Gewinde: M12x1,5		
Fahrzeug / Verkaufsbezeichnung:	**Baujahr:**	**Typ:**	**ET:**	**2% | TGA | SA**
Alto	2009-	GF		- | 30 | -

SYSTEM 5

Breite pro Scheibe	Art.Nr.	Auflagen	Preis pro Paar in EUR
5 mm	10212W		31,00
	Aktionspreis - solange der Vorrat reicht:		29,90

SYSTEM 2

Breite pro Scheibe	Art.Nr.	Auflagen	Preis pro Paar in EUR
15 mm	12163W		62,00
	Aktionspreis - solange der Vorrat reicht:		54,90

SYSTEM 4B

Breite pro Scheibe	Art.Nr.	Auflagen	Preis pro Paar in EUR

Toyota

Lochkreis: 100/4	Nabenlochbohrung: 54,1	Gewinde: M12x1,5		
Fahrzeug / Verkaufsbezeichnung:	**Baujahr:**	**Typ:**	**ET:**	**2% | TGA | SA**
Aygo	2005-	AB1		24 | 24 | -
Corolla	1997-2002	E11_		24 | 15 | -
Corolla	2002-2007	E12		30 | - | 3
iQ	2009-	AJ1(a)		30 | 30 | -
MR2	2000-2005	W3		30 | 15 | -
Yaris	1999-2005	P1		24 | 14 | -
Yaris	2006-2011	XP9		24 | 9 | -
Yaris	2011-	XP13		24 | - | -
Yaris Verso	1999-2005	P2		24 | 14 | -

SYSTEM 5

Breite pro Scheibe	Art.Nr.	Auflagen	Preis pro Paar in EUR
5 mm	10212W		31,00
	Aktionspreis - solange der Vorrat reicht:		29,90

SYSTEM 2

Breite pro Scheibe	Art.Nr.	Auflagen	Preis pro Paar in EUR
15 mm	12163W		62,00
	Aktionspreis - solange der Vorrat reicht:		54,90

SYSTEM 4B

Breite pro Scheibe	Art.Nr.	Auflagen	Preis pro Paar in EUR

Lochkreis: 100/5	Nabenlochbohrung: 54,1	Gewinde: M12x1,5		
Fahrzeug / Verkaufsbezeichnung:	**Baujahr:**	**Typ:**	**ET:**	**2% | TGA | SA**
Avensis	2003-2009	T25		30 | 9 | -
Celica	1999-2005	T23		24 | - | -
Prius	2003-2009	HW2		30 | - | -
Prius	2009-	XW3		30 | - | -
Urban Cruiser	2009-	XP11(a)		24 | - | -

SYSTEM 5

Breite pro Scheibe	Art.Nr.	Auflagen	Preis pro Paar in EUR
5 mm	10222W		37,00
	Aktionspreis - solange der Vorrat reicht:		29,90

SYSTEM 2

Breite pro Scheibe	Art.Nr.	Auflagen	Preis pro Paar in EUR
15 mm	12212W	N3	83,00
	Aktionspreis - solange der Vorrat reicht:		69,90

SYSTEM 4B

Breite pro Scheibe	Art.Nr.	Auflagen	Preis pro Paar in EUR

Lochkreis: 100/4	Nabenlochbohrung: 57,1	Gewinde: M12x1,5			
Fahrzeug / Verkaufsbezeichnung:	**Baujahr:**	**Typ:**	**ET:**	**2% I TGA I SA**	
Caddy, Caddy Life	1995-2003	9KV, 9KVF	20	-	-
Caddy, Caddy Life	1995-2003	9U	23	-	-
Lupo	1998-2005	6X, *E, *ES	28	10	5
Polo III	1994-2001	6N NF 6KV 6N2	28	13	-
Up	2011-	AA	20	5	-

SYSTEM 5

Breite pro Scheibe	Art.Nr.	Auflagen	Preis pro Paar in EUR
5 mm	10202W		28,00
	Aktionspreis - solange der Vorrat reicht:		24,90

SYSTEM 2

Breite pro Scheibe	Art.Nr.	Auflagen	Preis pro Paar in EUR
10 mm	12112W	N3, P1	67,00
	Aktionspreis - solange der Vorrat reicht:		54,90
15 mm	12113W	N3, P1	68,00
			59,90
20 mm	12114W	P1	80,00
			69,90

SYSTEM 4B

Breite pro Scheibe	Art.Nr.	Auflagen	Preis pro Paar in EUR

Lochkreis: 100/5	Nabenlochbohrung: 57,1	Gewinde: M14x1,5			
Fahrzeug / Verkaufsbezeichnung:	**Baujahr:**	**Typ:**	**ET:**	**2% I TGA I SA**	
Bora	1998-2005	1J	23	8	-
Fox	2005-2011	5Z	20	-	-
Golf IV incl. Variant	1997-2005	1J, 1J5	21	8	-
Golf IV R32	1997-2003	1J	23	8	13
Polo IV	2001-2005	9N	23	5	-
Polo IV Crosspolo	2001-2005	9N	20	-	-
Polo V	2009-	6R	20	20	8

SYSTEM 5

Breite pro Scheibe	Art.Nr.	Auflagen	Preis pro Paar in EUR
5 mm	10205W		37,00
	Aktionspreis - solange der Vorrat reicht:		29,90

SYSTEM 2

Breite pro Scheibe	Art.Nr.	Auflagen	Preis pro Paar in EUR
10 mm	12118W	N3, P1	63,00
	Aktionspreis - solange der Vorrat reicht:		49,90
15 mm	12119W	N3, P1	66,00
			59,90
20 mm	12120W		72,00
			69,90

SYSTEM 4B

Breite pro Scheibe	Art.Nr.	Auflagen	Preis pro Paar in EUR
25 mm	13141BWS		135,00
	Aktionspreis - solange der Vorrat reicht:		119,90
30 mm	13142BWS		148,00
			129,90

Telefax: 09172 / 66 79 - 70 Telefon: 09172 / 66 79 - 0



Lochkreis: 112/5	Nabenlochbohrung: 57,1	Gewinde: M14x1,5		
Fahrzeug / Verkaufsbezeichnung:	**Baujahr:**	**Typ:**	**ET:**	**2% I TGA I SA**
Beetle	2011-	16 - (5C1)	28	18 I 5
Caddy, Caddy Life	2003-2010	2K, 2KN	32	22 I -
Eos	2006-	1F	27	15 I 12
Golf V, Golf V Plus	2003-2008	1K, 1KP	32	17 I 5
Golf VI, incl. R, Plus und Variant	2008-	1K, 1KP, 1KM	32	17 I 5
Golf VII	2012-	AU	32	17 I 5
Jetta V	2005-2010	1KM	35	17 I 5
Jetta VI	2011-	(162) - 16	32	- I -
Passat	1996-2000	3B	30	- I -
Passat	2000-2005	3BG, 3BS	30	10 I -
Passat	2005-2010	3C (B6)	27	12 I -
Passat	2010-	3C (B7)	27	12 I -
Passat Alltrack	2012-	3C	24	12 I -
Passat CC	2008-	3CC (B6,B7)	14	12 I -
Passat CC	2012-	3C	14	12 I -
Phaeton	2002-	3D	23	25 I -
Scirocco III	2008-	13	24	11 I 5
Sharan	1995-2004	7M	38	30 I 15
Sharan	2004-2010	7M	38	- I -
Sharan	2010-	7N	18	- I -
Tiguan	2007-	5N	15	13 I 5
Touran, Touran Cross	2003-	1T	27	17 I 15

SYSTEM 5

Breite pro Scheibe	Art.Nr.	Auflagen	Preis pro Paar in EUR
5 mm	10205W		37,00
	Aktionspreis - solange der Vorrat reicht:		29,90

SYSTEM 2

Breite pro Scheibe	Art.Nr.	Auflagen	Preis pro Paar in EUR
10 mm	12118W	N3, P1	63,00
	Aktionspreis - solange der Vorrat reicht:		49,90
15 mm	12119W	N3, P1	66,00
			59,90
20 mm	12120W		72,00
			69,90

SYSTEM 4B

Breite pro Scheibe	Art.Nr.	Auflagen	Preis pro Paar in EUR
25 mm	13108BWS		142,00
	Aktionspreis - solange der Vorrat reicht:		129,90
30 mm	13109BWS		143,00
			134,90

Lochkreis: 130/5	Nabenlochbohrung: 71,6	Gewinde: M14x1,5		
Fahrzeug / Verkaufsbezeichnung:	**Baujahr:**	**Typ:**	**ET:**	**2% I TGA I SA**
Touareg	2002-2010	7L	37	12 I 7
Touareg	2010-	7P*	35	12 I 7

SYSTEM 5

Breite pro Scheibe	Art.Nr.	Auflagen	Preis pro Paar in EUR

SYSTEM 2

Breite pro Scheibe	Art.Nr.	Auflagen	Preis pro Paar in EUR
15 mm	12199W		75,00
	Aktionspreis - solange der Vorrat reicht:		64,90
20 mm	12200W		97,00
			79,90

SYSTEM 4B

Breite pro Scheibe	Art.Nr.	Auflagen	Preis pro Paar in EUR
25 mm	13013BWS		152,00
	Aktionspreis - solange der Vorrat reicht:		129,90
30 mm	13014BWS		171,00
			134,90

Lochkreis: 108/5	Nabenlochbohrung: 65,1	Gewinde: M12x1,75

Fahrzeug / Verkaufsbezeichnung:	Baujahr:	Typ:	ET:	2%	TGA	SA
C70	1997-2000	N		28	27	-
S70, V70	1996-2000	L		28	27	-

SYSTEM 5

Breite pro Scheibe	Art.Nr.	Auflagen	Preis pro Paar in EUR
5 mm	10218W		29,00
	Aktionspreis - solange der Vorrat reicht:		24,90

SYSTEM 2

Breite pro Scheibe	Art.Nr.	Auflagen	Preis pro Paar in EUR
10 mm	12180W	N3, P1	61,00
	Aktionspreis - solange der Vorrat reicht:		49,90
15 mm	12181W	N3, P1	66,00
			59,90
20 mm	12182W		85,00
			64,90

SYSTEM 4B

Breite pro Scheibe	Art.Nr.	Auflagen	Preis pro Paar in EUR

Lochkreis: 108/5	Nabenlochbohrung: 65,1	Gewinde: M14x1,5

Fahrzeug / Verkaufsbezeichnung:	Baujahr:	Typ:	ET:	2%	TGA	SA
S60	2000-2009	R		28	28	-
S80	1998-2006	T		28	28	-
V70	2000-2007	S		28	28	-
XC70	2000-2007	S		28	-	-

SYSTEM 5

Breite pro Scheibe	Art.Nr.	Auflagen	Preis pro Paar in EUR
5 mm	10218W		29,00
	Aktionspreis - solange der Vorrat reicht:		24,90

SYSTEM 2

Breite pro Scheibe	Art.Nr.	Auflagen	Preis pro Paar in EUR
10 mm	12180W	N3, P1	61,00
	Aktionspreis - solange der Vorrat reicht:		49,90
15 mm	12181W	N3, P1	66,00
			59,90
20 mm	12182W		85,00
			64,90

SYSTEM 4B

Breite pro Scheibe	Art.Nr.	Auflagen	Preis pro Paar in EUR

SCC Innenmikrometer

Hochwertiges Innenmikrometer für den Messbereich von 50 bis 75 mm. Ablesung exakt bis auf 0,01 mm. Holzschachtel im Lieferumfang enthalten.

Art.Nr.: GIMK



PREIS:
95,00 EUR

Telefax: 09172 / 66 79 - 70 Telefon: 09172 / 66 79 - 0

Adaptionssysteme

SYSTEM 2



Nabenlochadaption mit zweifacher Zentrierung

SYSTEM 3



Nabenloch- und Lochkreisadaption mit zweifacher Zentrierung und Stehbolzen

SYSTEM 4



Nabenloch- und Lochkreisadaption mit zweifacher Zentrierung und Schraubgewinden

SYSTEM 4L



Nabenloch- und Lochzahladaption mit zweifacher Zentrierung

SYSTEM 4M



Nabenloch-, Lochkreis- und Lochzahl-adaption mit zweifacher Zentrierung

SYSTEM X



System mit zwei einzelnen Adapter-scheiben

Adaptionssysteme

SYSTEM 2 Nabenlochadaption mit zweifacher Zentrierung

- ADAPTIONSSCHEIBE MIT DOPPELTER ZENTRIERUNG
- SCHEIBE WIRD AM FAHRZEUG ZENTRIERT
- RAD WIRD AUF DER SCHEIBE ZENTRIERT
- BEFESTIGUNG MIT LÄNGEREN RADSCHRAUBEN ODER RÄNDELBOLZEN



Unser System zur Adaption der Mittellochbohrung. Bis zu einer Scheibenstärke von 5 mm kann i.d.R. das originale Befestigungsmaterial weiterverwendet werden. Bei Stärken von über 5 mm werden längere Radschrauben benötigt, welche gesondert bestellt werden müssen. Achten Sie dabei bitte auf die Ausführung Ihrer Originalschrauben/Rändelbolzen (Kegel- oder Kugelbund, bzw. Rändeldurchmesser, Gewinde- u. Schaftlänge) !

Telefax: 09172 / 66 79 - 70 Telefon: 09172 / 66 79 - 0



Nabenlochadaption

FAHRZEUG			FELGE		ALLGEMEIN		
Lochkreis	NLB		Lochkreis	ZBD	Breite pro Scheibe	Art.Nr.	Preis pro Paar in EUR
100 / 4	54,1	>		57,1	5 mm	22097	62,00
100 / 4	54,1	>		57,1	8 mm	22387	65,00
100 / 4	54,1	>		57,1	15 mm	22392	72,00
100 / 4	54,1	>		63,4	3 mm	22421	49,00
100 / 4	54,1	>		63,4	5 mm	22318	64,00
100 / 4	54,1	>		63,4	8 mm	22367	69,00
100 / 4	56,6	>		57,1	10 mm	22303	69,00
100 / 4	56,6	>		57,1	15 mm	22307	74,00
100 / 4	57,1	>		56,1	15 mm	22072	72,00
100 / 4	57,1	>		56,1	17 mm	22206	76,00
100 / 4	57,1	>		56,1	25 mm	22207	85,00
100 / 4	57,1	>		67,1	5 mm	22375	62,00
100 / 4	57,1	>		67,1	7 mm	22388	64,00
100 / 4	57,1	>		67,1	10 mm	22376	67,00
100 / 4	57,1	>		67,1	15 mm	22377	72,00
100 / 4	57,1	>		73,1	5 mm	22026	62,00
100 / 4	57,1	>		73,1	10 mm	22027	67,00
100 / 5	54,1	>		63,4	3 mm	22384	49,00
100 / 5	54,1	>		63,4	5 mm	22322	64,00
100 / 5 + 112 / 5	57,1	>		66,6	3 mm	22284	65,00
100 / 5 + 112 / 5	57,1	>		66,6	5 mm	22156	67,00
100 / 5 + 112 / 5	57,1	>		66,6	6 mm	22507	68,00
100 / 5 + 112 / 5	57,1	>		66,6	7 mm	22620	70,00
100 / 5 + 112 / 5	57,1	>		66,6	8 mm	22157	71,00
100 / 5 + 112 / 5	57,1	>		66,6	10 mm	22158	73,00
100 / 5 + 112 / 5	57,1	>		66,6	12 mm	22096	75,00
100 / 5 + 112 / 5	57,1	>		66,6	15 mm	22159	79,00
100 / 5 + 112 / 5	57,1	>		66,6	20 mm	22160	86,00
100 / 5 + 112 / 5	57,1	>		73,1	3 mm	22549	62,00
100 / 5 + 112 / 5	57,1	>		73,1	5 mm	22028	65,00
100 / 5 + 112 / 5	57,1	>		73,1	7 mm	22732	72,00
100 / 5 + 112 / 5	57,1	>		73,1	10 mm	22029	75,00
100 / 5 + 112 / 5	57,1	>		73,1	15 mm	22050	77,00



Adaptionssysteme

Nabenlochadaption

FAHRZEUG			FELGE		ALLGEMEIN		
Lochkreis	NLB		Lochkreis	ZBD	Breite pro Scheibe	Art.Nr.	Preis pro Paar in EUR
100 / 5 + 112 / 5	57,1	>		82,1	5 mm	22090	61,00
100 / 5 + 112 / 5	57,1	>		82,1	8 mm	22268	65,00
100 / 5 + 112 / 5	57,1	>		82,1	10 mm	22362	67,00
100 / 5 + 112 / 5	57,1	>		82,1	13 mm	22590	71,00
100 / 5 + 112 / 5	57,1	>		82,1	15 mm	22093	73,00
112 / 5	66,6	<		57,1	12 mm	22163	76,00
112 / 5	66,6	<		57,1	15 mm	32060	79,00
112 / 5	66,6	<		57,1	18 mm	22290	83,00
112 / 5	66,6	>		73,1	7 mm	22704	72,00
112 / 5	66,6	>		73,1	8 mm	22596	75,00
112 / 5	66,6	>		73,1	10 mm	22662	79,00
112 / 5	66,6	>		73,1	15 mm	22663	84,00
112 / 5	66,6	>		82,1	5 mm	22514	62,00
112 / 5	66,6	>		82,1	6 mm	22247	63,00
112 / 5	66,6	>		82,1	10 mm	22256	67,00
112 / 5	66,6	>		82,1	15 mm	22504	73,00
114,3 / 5	60,1	>		66,1	5 mm	22305	64,00
114,3 / 5	60,1	>		82,1	3 mm	22639	58,00
114,3 / 5	60,1	>		82,1	5 mm	22296	62,00
120 / 5	72,6	>		73,1	15 mm	22730	86,00
120 / 5	72,6	>		73,1	20 mm	22731	92,00
120 / 5	72,6	>		74,1	3 mm	22274	62,00
120 / 5	72,6	>		74,1	5 mm	22634	65,00
120 / 5	72,6	>		74,1	6 mm	22020	66,00
120 / 5	72,6	>		74,1	7 mm	22129	67,00
120 / 5	72,6	>		74,1	8 mm	22610	71,00
120 / 5	72,6	>		74,1	10 mm	22273	74,00
120 / 5	72,6	>		74,1	15 mm	22394	79,00

Telefax: 09172 / 66 79 - 70 Telefon: 09172 / 66 79 - 0



Nabenlochadaption

FAHRZEUG			FELGE		ALLGEMEIN		
Lochkreis	NLB		Lochkreis	ZBD	Breite pro Scheibe	Art.Nr.	Preis pro Paar in EUR
120 / 5	72,6	>		82,1	3 mm	22123	58,00
120 / 5	72,6	>		82,1	5 mm	22155	61,00
120 / 5	72,6	>		82,1	6 mm	22530	62,00
120 / 5	72,6	>		82,1	7 mm	32217	63,00
120 / 5	72,6	>		82,1	8 mm	22205	65,00
120 / 5	72,6	>		82,1	10 mm	22144	67,00
120 / 5	72,6	>		82,1	12 mm	22594	70,00
120 / 5	72,6	>		82,1	15 mm	22145	73,00
120 / 5	74,1	<		72,6	10 mm	22151	73,00
120 / 5	74,1	<		72,6	12 mm	22288	76,00
120 / 5	74,1	<		72,6	13 mm	22423	77,00
120 / 5	74,1	<		72,6	15 mm	22152	79,00
120 / 5	74,1	>		82,1	5 mm	22108	61,00
120 / 5	74,1	>		82,1	7 mm	32062	63,00
120 / 5	74,1	>		82,1	10 mm	22536	67,00
120 / 5	74,1	>		82,1	15 mm	22146	72,00
130 / 5	71,6	>		82,1	5 mm	32230	71,00
130 / 5	71,6	>		82,1	8 mm	32231	76,00
130 / 5	71,6	>		82,1	10 mm	32232	79,00
130 / 5	71,6	>		82,1	13 mm	32233	85,00
130 / 5	71,6	>		82,1	15 mm	32234	88,00

AUSZUG AUS UNSEREM GESAMTPROGRAMM. VOLLSTÄNDIGES PROGRAMM UNTER WWW.SPURVERBREITERUNG.DE

Adaptionssysteme

SYSTEM 3 Nabenloch- und Lochkreisadaption mit zweifacher Zentrierung und Stehbolzen

- ADAPTIONSSCHEIBE MIT DOPPELTER ZENTRIERUNG UND DOPPELTEM LOCHKREIS
- LOCHKREIS, NABENLOCH UND GEWINDE KANN ADAPTIERT WERDEN
- SCHEIBE WIRD MIT DEN MITGELIEFERTEN BEFESTIGUNGSMATERIALIEN AM FAHRZEUG BEFESTIGT
- RAD WIRD MIT ORIGINALEN MUTTERN AN DER SCHEIBE MONTIERT



Die Lochanzahl muss in diesem Fall gleich bleiben (z.B. 100/4 auf 108/4 oder 100/5 auf 112/5)! Die für die doppelte Verschraubung zusätzlich benötigten Befestigungsmaterialien sind im Lieferumfang enthalten. Die originalen Radmuttern können weiterverwendet werden. Falls die Felge keine passenden Taschenbohrungen besitzt, müssen die orig. Stehbolzen ggfs. gekürzt werden. Alle unsere Distanz- und Adaptionsscheiben werden aus einer hochfesten Aluminium-Magnesium-Legierung hergestellt.

Telefax: 09172 / 66 79 - 70 Telefon: 09172 / 66 79 - 0



Adaptionsspurverbreiterung

FAHRZEUG				FELGE			ALLGEMEIN		
Lochkreis	Gewinde	NLB		Lochkreis	Gewinde	ZBD	Breite pro Scheibe	Art.Nr.	Preis pro Paar in EUR
100 / 5	M12x1,5	57,1	>	112 / 5	M12x1,5	57,1	15 mm	33118S52R	180,00
100 / 5	M12x1,5	57,1	>	112 / 5	M14x1,5	57,1	15 mm	23248M12S	181,00
100 / 5	M14x1,5	57,1	>	112 / 5	M14x1,5	57,1	15 mm	11320S55G	167,00
100 / 5	M14x1,5	57,1	>	112 / 5	M14x1,5	57,1	17 mm	23738S55R	184,00
100 / 5	M14x1,5	57,1	>	112 / 5	M14x1,5	57,1	20 mm	23286M14S	189,00
100 / 5	M14x1,5	57,1	>	112 / 5	M14x1,5	57,1	25 mm	11712S3	194,00
100 / 5	M14x1,5	57,1	>	112 / 5	M14x1,5	57,1	30 mm	23493M14S	207,00
100 / 5	M14x1,5	57,1	>	112 / 5	M14x1,5	57,1	40 mm	23399M14S	225,00
100 / 5	M14x1,5	57,1	>	112 / 5	M12x1,5	66,6	15 mm	11746S3	167,00
100 / 5	M14x1,5	57,1	>	112 / 5	M12x1,5	66,6	17 mm	23844S52R	171,00
100 / 5	M14x1,5	57,1	>	112 / 5	M12x1,5	66,6	20 mm	11747S3	175,00
100 / 5	M14x1,5	57,1	>	112 / 5	M12x1,5	66,6	25 mm	23523M14S	198,00
100 / 5	M14x1,5	57,1	>	112 / 5	M12x1,5	66,6	30 mm	23027M14S	207,00
100 / 5	M14x1,5	57,1	>	112 / 5	M14x1,5	66,6	15 mm	23270M14S	181,00
100 / 5	M14x1,5	57,1	>	112 / 5	M14x1,5	66,6	20 mm	23271M14S	189,00
100 / 5	M14x1,5	57,1	>	112 / 5	M14x1,5	66,6	25 mm	23270M14S	198,00
100 / 5	M14x1,5	57,1	>	112 / 5	M14x1,5	66,6	35 mm	33100S55R	215,00
100 / 5	M14x1,5	57,1	>	112 / 5	M14x1,5	66,6	40 mm	23273M14S	220,00
100 / 5	M14x1,5	57,1	>	120 / 5	M12x1,5	72,6	15 mm	11129M14S	167,00
100 / 5	M14x1,5	57,1	>	120 / 5	M12x1,5	72,6	20 mm	11753S3	175,00
100 / 5	M14x1,5	57,1	>	120 / 5	M12x1,5	72,6	25 mm	23049M14S	198,00
100 / 5	M14x1,5	57,1	>	120 / 5	M12x1,5	72,6	30 mm	23540M14S	207,00
100 / 5	M14x1,5	57,1	>	120 / 5	M12x1,5	72,6	35 mm	23031M14S	215,00
100 / 5	M14x1,5	57,1	>	120 / 5	M12x1,5	72,6	40 mm	23900S52R	220,00
100 / 5	M14x1,5	57,1	>	120 / 5	M14x1,5	72,6	15 mm	23993S55R	180,00
100 / 5	M14x1,5	57,1	>	120 / 5	M14x1,5	72,6	18 mm	23994S55R	185,00
100 / 5	M12x1,5	57,1	>	120 / 5	M14x1,5	74,1	15 mm	23082M14S	181,00
100 / 5	M12x1,5	57,1	>	120 / 5	M14x1,5	74,1	20 mm	23316M14S	189,00
100 / 5	M12x1,5	57,1	>	120 / 5	M14x1,5	74,1	25 mm	33104S52R	198,00
100 / 5	M12x1,5	57,1	>	120 / 5	M14x1,5	74,1	42 mm	23317M14S	228,00
100 / 5	M12x1,5	57,1	>	120 / 5	M12x1,5	74,1	20 mm	23316M12M	189,00
100 / 5	M12x1,5	57,1	>	120 / 5	M12x1,5	74,1	42 mm	23317M14M	228,00



Adaptionssysteme

Adaptionsspurverbreiterung

FAHRZEUG				FELGE			ALLGEMEIN		
Lochkreis	Gewinde	NLB		Lochkreis	Gewinde	ZBD	Breite pro Scheibe	Art.Nr.	Preis pro Paar in EUR
100 / 5	M14x1,5	57,1	>	130 / 5	M14x1,5	71,6	15 mm	11174S3	175,00
100 / 5	M14x1,5	57,1	>	130 / 5	M14x1,5	71,6	16 mm	11414S3	177,00
100 / 5	M14x1,5	57,1	>	130 / 5	M14x1,5	71,6	17 mm	11538S3	179,00
100 / 5	M14x1,5	57,1	>	130 / 5	M14x1,5	71,6	20 mm	11175S3	185,00
100 / 5	M14x1,5	57,1	>	130 / 5	M14x1,5	71,6	23 mm	11749S3	190,00
100 / 5	M14x1,5	57,1	>	130 / 5	M14x1,5	71,6	25 mm	11085S3	194,00
100 / 5	M14x1,5	57,1	>	130 / 5	M14x1,5	71,6	28 mm	11253S3	200,00
100 / 5	M14x1,5	57,1	>	130 / 5	M14x1,5	71,6	30 mm	11176S3	203,00
100 / 5	M14x1,5	57,1	>	130 / 5	M14x1,5	71,6	35 mm	11086S3	212,00
100 / 5	M14x1,5	57,1	>	130 / 5	M14x1,5	71,6	40 mm	11177S3	222,00
112 / 5	M14x1,5	57,1	<	100 / 5	M12x1,5	57,1	15 mm	23989S52R	180,00
112 / 5	M14x1,5	57,1	<	100 / 5	M14x1,5	57,1	15 mm	23127M14S	181,00
112 / 5	M14x1,5	57,1	>	112 / 5	M12x1,5	66,6	15 mm	23015M14S	181,00
112 / 5	M14x1,5	57,1	>	120 / 5	M12x1,5	72,6	15 mm	11367S3	167,00
112 / 5	M14x1,5	57,1	>	120 / 5	M12x1,5	72,6	18 mm	23050M14S	170,00
112 / 5	M14x1,5	57,1	>	120 / 5	M12x1,5	72,6	20 mm	11635S3	175,00
112 / 5	M14x1,5	57,1	>	120 / 5	M14x1,5	72,6	15 mm	23339M14S	181,00
112 / 5	M14x1,5	57,1	>	120 / 5	M14x1,5	72,6	16 mm	23395M14S	182,00
112 / 5	M14x1,5	57,1	>	120 / 5	M14x1,5	72,6	20 mm	23348M14S	189,00
112 / 5	M14x1,5	57,1	>	120 / 5	M14x1,5	72,6	25 mm	23963S55R	198,00
112 / 5	M14x1,5	57,1	>	130 / 5	M14x1,5	71,6	15 mm	11139S3	175,00
112 / 5	M14x1,5	57,1	>	130 / 5	M14x1,5	71,6	16 mm	11413S3	177,00
112 / 5	M14x1,5	57,1	>	130 / 5	M14x1,5	71,6	17 mm	11317S3	179,00
112 / 5	M14x1,5	57,1	>	130 / 5	M14x1,5	71,6	18 mm	11363S3	181,00
112 / 5	M14x1,5	57,1	>	130 / 5	M14x1,5	71,6	20 mm	11194S3	185,00
112 / 5	M14x1,5	57,1	>	130 / 5	M14x1,5	71,6	25 mm	11195S3	194,00
112 / 5	M14x1,5	57,1	>	130 / 5	M14x1,5	71,6	30 mm	11196S3	203,00
112 / 5	M14x1,5	57,1	>	130 / 5	M14x1,5	71,6	35 mm	11197S3	212,00
112 / 5	M14x1,5	57,1	>	130 / 5	M14x1,5	71,6	40 mm	11198S3	222,00
120 / 5	M14x1,5	65,1	>	130 / 5	M14x1,5	71,6	15 mm	23115M14S	186,00
120 / 5	M14x1,5	65,1	>	130 / 5	M14x1,5	71,6	30 mm	23879S55R	206,00
120 / 5	M14x1,5	65,1	>	130 / 5	M14x1,5	71,6	35 mm	23843S55R	228,00

Telefax: 09172 / 66 79 - 70 Telefon: 09172 / 66 79 - 0

Adaptionsspurverbreiterung

FAHRZEUG				FELGE			ALLGEMEIN		
Lochkreis	Gewinde	NLB		Lochkreis	Gewinde	ZBD	Breite pro Scheibe	Art.Nr.	Preis pro Paar in EUR
130 / 5	M14x1,5	71,6	>	112 / 5	M14x1,5	57,1	15 mm	23037M14M	180,00
130 / 5	M14x1,5	71,6	>	112 / 5	M14x1,5	57,1	20 mm	11319S3	185,00
130 / 5	M14x1,5	71,6	>	112 / 5	M14x1,5	66,6	15 mm	23038M14M	196,00
130 / 5	M14x1,5	71,6	>	112 / 5	M14x1,5	66,6	20 mm	23690M14M	207,00
130 / 5	M14x1,5	71,6	>	112 / 5	M14x1,5	72,6	15 mm	23041M14M	196,00
130 / 5	M14x1,5	71,6	>	112 / 5	M14x1,5	72,6	20 mm	23758S55R	207,00
130 / 5	M14x1,5	71,6	>	112 / 5	M14x1,5	72,6	35 mm	23759S55R	241,00
130 / 5	M14x1,5	71,6	>	112 / 5	M14x1,5	74,1	15 mm	23887S55R	181,00
130 / 5	M14x1,5	71,6	>	112 / 5	M14x1,5	74,1	25 mm	23821S55R	218,00

AUSZUG AUS UNSEREM GESAMTPROGRAMM. VOLLSTÄNDIGES PROGRAMM UNTER WWW.SPURVERBREITERUNG.DE

SCC Messschieber digital



PREIS:
39,00 EUR

Messschieber für Tiefenmessung sowie die exakte Bestimmung von Innen- und Außendurchmesser. Messbereich 0 bis 150 mm. Ablesung exakt bis auf 0,1 mm. Millimeter- und Zollskala. Messwerkzeug wird in einer praktischen Kunststoffschachtel geliefert.

Art.Nr.: GSBL

Adaptionssysteme

SYSTEM 4 Nabenloch- und Lochkreisadaption mit zweifacher Zentrierung

- ADAPTIONSSCHEIBE MIT DOPPELTER ZENTRIERUNG UND DOPPELTEM LOCHKREIS
- LOCHKREIS, NABENLOCH UND GEWINDE KANN ADAPTIERT WERDEN
- SCHEIBE WIRD MIT DEN MITGELIEFERTEN BEFESTIGUNGSMATERIALIEN AM FAHRZEUG BEFESTIGT
- RAD WIRD MIT ORIGINALEN RADSCHRAUBEN AN DER SCHEIBE MONTIERT



Die Lochanzahl muss in diesem Fall gleich bleiben (z.B. 100/4 auf 108/4 oder 100/5 auf 112/5)! Die für die doppelte Verschraubung zusätzlich benötigten Befestigungsmaterialien sind im Lieferumfang enthalten, die originalen Radschrauben können i.d.R. weiterverwendet werden. Alle unsere Distanz- und Adaptionsscheiben werden aus einer hochfesten Aluminium-Magnesium-Legierung hergestellt.

Telefax: 09172 / 66 79 - 70 Telefon: 09172 / 66 79 - 0



Adaptionsspurverbreiterung

FAHRZEUG				FELGE			ALLGEMEIN			
Lochkreis	Gewinde	NLB		Lochkreis	Gewinde	ZBD	Breite pro Scheibe	Art.Nr.	Auflage	Preis pro Paar in EUR
100 / 5	M12x1,5	57,1	>	112 / 5	M12x1,5	57,1	20 mm	34387S52G	S5	162,00
100 / 5	M14x1,5	57,1	>	112 / 5	M14x1,5	57,1	20 mm	11304S4	S5	150,00
100 / 5	M14x1,5	57,1	>	112 / 5	M14x1,5	57,1	22 mm	24962S55G		154,00
100 / 5	M14x1,5	57,1	>	112 / 5	M14x1,5	57,1	25 mm	11147S4		158,00
100 / 5	M14x1,5	57,1	>	112 / 5	M14x1,5	57,1	30 mm	11305S4		165,00
100 / 5	M14x1,5	57,1	>	112 / 5	M14x1,5	57,1	35 mm	11306S4		174,00
100 / 5	M14x1,5	57,1	>	112 / 5	M14x1,5	57,1	40 mm	24658M14S		197,00
100 / 5	M14x1,5	57,1	>	112 / 5	M12x1,5	66,6	20 mm	11264S4	S5	149,00
100 / 5	M14x1,5	57,1	>	112 / 5	M12x1,5	66,6	22 mm	24041M14S		153,00
100 / 5	M14x1,5	57,1	>	112 / 5	M12x1,5	66,6	25 mm	11217S4		157,00
100 / 5	M14x1,5	57,1	>	112 / 5	M12x1,5	66,6	30 mm	24062M14S		165,00
100 / 5	M14x1,5	57,1	>	112 / 5	M12x1,5	66,6	35 mm	11391S4		174,00
100 / 5	M14x1,5	57,1	>	112 / 5	M14x1,5	66,6	20 mm	24607M14S	S5	162,00
100 / 5	M14x1,5	57,1	>	112 / 5	M14x1,5	66,6	25 mm	24608M14S		170,00
100 / 5	M14x1,5	57,1	>	112 / 5	M14x1,5	66,6	35 mm	24820S		188,00
100 / 5	M14x1,5	57,1	>	112 / 5	M14x1,5	66,6	40 mm	24544M14S		197,00
100 / 5	M14x1,5	57,1	>	120 / 5	M12x1,5	72,6	20 mm	11046M14S	S5	150,00
100 / 5	M14x1,5	57,1	>	120 / 5	M12x1,5	72,6	22 mm	24884S14S		152,00
100 / 5	M14x1,5	57,1	>	120 / 5	M12x1,5	72,6	25 mm	11047M14S		160,00
100 / 5	M14x1,5	57,1	>	120 / 5	M12x1,5	72,6	28 mm	24161M14S		164,00
100 / 5	M14x1,5	57,1	>	120 / 5	M12x1,5	72,6	30 mm	11048M14S		166,00
100 / 5	M14x1,5	57,1	>	120 / 5	M12x1,5	72,6	35 mm	11049M14S		174,00
100 / 5	M14x1,5	57,1	>	120 / 5	M12x1,5	72,6	37 mm	11332S4		177,00
100 / 5	M14x1,5	57,1	>	120 / 5	M12x1,5	72,6	40 mm	24414M14S		197,00
100 / 5	M14x1,5	57,1	>	120 / 5	M14x1,5	72,6	25 mm	34265S55G		164,00
100 / 5	M14x1,5	57,1	>	120 / 5	M14x1,5	72,6	30 mm	34266S55G		173,00
100 / 5	M14x1,5	57,1	>	120 / 5	M12x1,5	74,1	25 mm	24136M14S		170,00
100 / 5	M14x1,5	57,1	>	120 / 5	M12x1,5	74,1	30 mm	24573M14S		179,00
100 / 5	M14x1,5	57,1	>	120 / 5	M12x1,5	74,1	45 mm	24217M14S		206,00



Adaptionssysteme

Adaptionsspurverbreiterung

FAHRZEUG				FELGE			ALLGEMEIN			
Lochkreis	Gewinde	NLB		Lochkreis	Gewinde	ZBD	Breite pro Scheibe	Art.Nr.	Auflage	Preis pro Paar in EUR
100 / 5	M14x1,5	57,1	>	130 / 5	M14x1,5	71,6	20 mm	11236S4	S5	159,00
100 / 5	M14x1,5	57,1	>	130 / 5	M14x1,5	71,6	21 mm	11416S4		161,00
100 / 5	M14x1,5	57,1	>	130 / 5	M14x1,5	71,6	24 mm	11210S4		166,00
100 / 5	M14x1,5	57,1	>	130 / 5	M14x1,5	71,6	25 mm	11010S4		168,00
100 / 5	M14x1,5	57,1	>	130 / 5	M14x1,5	71,6	26 mm	24140M14S		170,00
100 / 5	M14x1,5	57,1	>	130 / 5	M14x1,5	71,6	30 mm	11225S4		177,00
100 / 5	M14x1,5	57,1	>	130 / 5	M14x1,5	71,6	32 mm	24876S14S		180,00
100 / 5	M14x1,5	57,1	>	130 / 5	M14x1,5	71,6	35 mm	11011S4		187,00
100 / 5	M14x1,5	57,1	>	130 / 5	M14x1,5	71,6	40 mm	11007S4		196,00
112 / 5	M14x1,5	57,1	<	100 / 5	M14x1,5	57,1	20 mm	24113M14S	S5	161,00
112 / 5	M14x1,5	57,1	<	100 / 5	M14x1,5	57,1	25 mm	24114M14S		170,00
112 / 5	M14x1,5	57,1	<	100 / 5	M14x1,5	57,1	40 mm	24776S		206,00
112 / 5	M14x1,5	57,1	>	112 / 5	M12x1,5	66,6	25 mm	11064S4		168,00
112 / 5	M14x1,5	57,1	>	112 / 5	M12x1,5	66,6	30 mm	11358S4		177,00
112 / 5	M14x1,5	57,1	>	112 / 5	M14x1,5	66,6	20 mm	11379S4	S5	159,00
112 / 5	M14x1,5	57,1	>	112 / 5	M14x1,5	66,6	22 mm	24049M14S		174,00
112 / 5	M14x1,5	57,1	>	112 / 5	M14x1,5	66,6	24 mm	24050M14S		178,00
112 / 5	M14x1,5	57,1	>	112 / 5	M14x1,5	66,6	35 mm	24195M14S		200,00
112 / 5	M14x1,5	57,1	>	112 / 5	M14x1,5	66,6	40 mm	24196M14S		210,00
112 / 5	M14x1,5	57,1	>	120 / 5	M12x1,5	72,6	20 mm	24645M14S	S5	161,00
112 / 5	M14x1,5	57,1	>	120 / 5	M12x1,5	72,6	25 mm	24646M14S		171,00
112 / 5	M14x1,5	57,1	>	120 / 5	M12x1,5	72,6	28 mm	24648M14S		176,00
112 / 5	M14x1,5	57,1	>	120 / 5	M12x1,5	72,6	30 mm	24648M14S		179,00
112 / 5	M14x1,5	57,1	>	120 / 5	M12x1,5	72,6	35 mm	24649M14S		188,00
112 / 5	M14x1,5	57,1	>	120 / 5	M12x1,5	72,6	45 mm	24228M14S		206,00
112 / 5	M14x1,5	57,1	>	120 / 5	M14x1,5	72,6	20 mm	24538M14S	S5	161,00
112 / 5	M14x1,5	57,1	>	120 / 5	M14x1,5	72,6	22 mm	34283S55G		165,00
112 / 5	M14x1,5	57,1	>	120 / 5	M14x1,5	72,6	25 mm	24325M14S		170,00
112 / 5	M14x1,5	57,1	>	120 / 5	M14x1,5	72,6	30 mm	24739M14S		180,00
112 / 5	M14x1,5	57,1	>	120 / 5	M14x1,5	72,6	35 mm	24989S55G		188,00

Telefax: 09172 / 66 79 - 70 Telefon: 09172 / 66 79 - 0



Adaptionsspurverbreiterung

FAHRZEUG				FELGE			ALLGEMEIN			
Lochkreis	Gewinde	NLB		Lochkreis	Gewinde	ZBD	Breite pro Scheibe	Art.Nr.	Auflage	Preis pro Paar in EUR
120 / 5	M14x1,5	65,1	>	130 / 5	M14x1,5	71,6	20 mm	24390M1S	S5	170,00
120 / 5	M14x1,5	65,1	>	130 / 5	M14x1,5	71,6	25 mm	24294M14S		180,00
120 / 5	M14x1,5	65,1	>	130 / 5	M14x1,5	71,6	30 mm	24703M14S		190,00
120 / 5	M14x1,5	65,1	>	130 / 5	M14x1,5	71,6	35 mm	24704M14S		210,00
120 / 5	M14x1,5	72,6	<	112 / 5	M14x1,5	57,1	20 mm	11387M14S	S5	159,00
120 / 5	M14x1,5	72,6	<	112 / 5	M14x1,5	57,1	30 mm	24024M12S		190,00
120 / 5	M14x1,5	72,6	<	112 / 5	M14x1,5	57,1	40 mm	24715M14S		211,00
120 / 5	M12x1,5	72,6	<	112 / 5	M14x1,5	57,1	20 mm	11387M12S	S5	159,00
120 / 5	M12x1,5	72,6	<	112 / 5	M14x1,5	57,1	26 mm	24988S25G		183,00
120 / 5	M14x1,25	72,6	<	112 / 5	M14x1,5	57,1	20 mm	11387S45G	S5	157,00
120 / 5	M12x1,5	72,6	<	112 / 5	M12x1,5	66,6	20 mm	11116S4	S5	166,00
120 / 5	M12x1,5	72,6	<	112 / 5	M12x1,5	66,6	25 mm	11117S4		176,00
120 / 5	M12x1,5	72,6	<	112 / 5	M12x1,5	66,6	30 mm	11681S12S		185,00
120 / 5	M12x1,5	72,6	<	112 / 5	M12x1,5	66,6	35 mm	11155S4		194,00
120 / 5	M14x1,5	72,6	<	112 / 5	M14x1,5	66,6	20 mm	24374M14S	S5	170,00
120 / 5	M14x1,5	72,6	<	112 / 5	M14x1,5	66,6	30 mm	11681S14S		176,00
120 / 5	M14x1,5	72,6	<	112 / 5	M14x1,5	66,6	35 mm	24371M14S		200,00
120 / 5	M14x1,5	72,6	<	112 / 5	M14x1,5	66,6	40 mm	34240S55G		203,00
120 / 5	M12x1,5	72,6	<	112 / 5	M14x1,5	66,6	20 mm	24374M12S	S5	170,00
120 / 5	M12x1,5	72,6	<	112 / 5	M14x1,5	66,6	35 mm	24371M12S		200,00
120 / 5	M12x1,5	74,1	<	112 / 5	M14x1,5	57,1	20 mm	24120M12S	S5	170,00
120 / 5	M12x1,5	74,1	<	112 / 5	M14x1,5	57,1	25 mm	24121M12S		180,00
120 / 5	M12x1,5	74,1	<	112 / 5	M14x1,5	57,1	30 mm	24352M12S		190,00
120 / 5	M12x1,5	74,1	<	112 / 5	M14x1,5	57,1	45 mm	24628M12S		219,00
120 / 5	M12x1,5	74,1	<	112 / 5	M14x1,5	66,6	20 mm	11218S25G	S5	166,00
120 / 5	M12x1,5	74,1	<	112 / 5	M14x1,5	66,6	25 mm	11386S25G		176,00

AUSZUG AUS UNSEREM GESAMTPROGRAMM. VOLLSTÄNDIGES PROGRAMM UNTER WWW.SPURVERBREITERUNG.DE

Adaptionssysteme

SYSTEM 4L Nabenloch- und Lochzahladaption mit zweifacher Zentrierung

- ADAPTIONSSCHEIBE MIT DOPPELTER ZENTRIERUNG UND DOPPELTEM LOCHKREIS
- LOCHKREIS, NABENLOCH UND GEWINDE KANN ADAPTIERT WERDEN
- SCHEIBE WIRD MIT DEN MITGELIEFERTEN BEFESTIGUNGSMATERIALIEN AM FAHRZEUG BEFESTIGT
- RAD WIRD MIT ORIGINALEN RADSCHRAUBEN AN DER SCHEIBE MONTIERT



Der Lochkreis muss in diesem Fall gleich bleiben (z.B. 100/4 auf 100/5)! Die für die doppelte Verschraubung zusätzlich benötigten Befestigungsmaterialien sind im Lieferumfang enthalten, die originalen Radschrauben können i.d.R. weiterverwendet werden. Pro Rad wird eine zusätzliche, um Scheibenbreite, längere Durchgangsschraube zur Befestigung benötigt. Alle unsere Distanz- und Adaptionsscheiben werden aus einer hochfesten Aluminium-Magnesium-Legierung hergestellt.

Telefax: 09172 / 66 79 - 70 Telefon: 09172 / 66 79 - 0

Adaptionsspurverbreiterung

FAHRZEUG				FELGE			ALLGEMEIN			
Lochkreis	Gewinde	NLB		Lochkreis	Gewinde	ZBD	Breite pro Scheibe	Art.Nr.	Auflage	Preis pro Paar in EUR
98 / 4	M12x1,25	56,6	>	98 / 5	M12x1,25	58,1	30 mm	24471M12S		171,00
98 / 4	M12x1,25	58,1	>	98 / 5	M12x1,25	58,1	20 mm	24026M25S	S5	158,00
98 / 4	M12x1,25	58,1	>	98 / 5	M12x1,25	58,1	30 mm	11766S4		163,00
98 / 4	M12x1,25	58,1	>	98 / 5	M12x1,25	58,1	40 mm	24944S11G		180,00
98 / 4	M12x1,25	58,1	>	98 / 5	M12x1,25	72,2	20 mm	24862S	S5	154,00
98 / 4	M12x1,25	58,1	>	98 / 5	M12x1,25	73,1	20 mm	24797M1225	S5	151,00
100 / 4	M12x1,5	57,1	>	100 / 5	M14x1,5	57,1	20 mm	11765S4	S5	147,00
100 / 4	M12x1,5	57,1	>	100 / 5	M14x1,5	57,1	25 mm	11772S4		154,00
100 / 4	M12x1,5	57,1	>	100 / 5	M14x1,5	57,1	25 mm	11772SH		171,00
100 / 4	M12x1,5	57,1	>	100 / 5	M14x1,5	57,1	30 mm	24046M12S		177,00
100 / 4	M12x1,5	57,1	>	100 / 5	M14x1,5	57,1	35 mm	24056M12S		180,00
100 / 4	M12x1,5	57,1	>	100 / 5	M14x1,5	57,1	40 mm	24075M12S		188,00
100 / 4	M12x1,5	57,1	>	100 / 5	M14x1,5	57,1	45 mm	24422M12S		198,00
100 / 4	M12x1,5	57,1	>	100 / 5	M14x1,5	57,1	60 mm	24018M12S		224,00
108 / 4	M12x1,25	65,1	>	108 / 5	M12x1,25	65,1	20 mm	24438M25S	S5	154,00
108 / 4	M12x1,25	65,1	>	108 / 5	M12x1,25	65,1	25 mm	24071M25S		162,00
108 / 4	M12x1,25	65,1	>	108 / 5	M12x1,25	65,1	30 mm	24258M25S		171,00
108 / 4	M12x1,25	65,1	>	108 / 5	M12x1,25	65,1	35 mm	24063M25S		188,00
108 / 4	M12x1,25	65,1	>	108 / 5	M12x1,25	65,1	37 mm	24855S		190,00
108 / 4	M12x1,25	65,1	>	108 / 5	M12x1,25	65,1	40 mm	24201M25S		197,00
108 / 4	M12x1,25	65,1	>	108 / 5	M12x1,25	65,1	45 mm	24709M25S		206,00
108 / 4	M12x1,25	65,1	>	108 / 5	M12x1,25	65,1	50 mm	24566M25S		207,00
108 / 4	M12x1,25	65,1	>	108 / 5	M12x1,25	65,1	60 mm	24505M25S		248,00



PREIS:
20,00 EUR

Lochkreismessgerät

Geeignet zur eindeutigen Ermittlung des Lochkreises von 4-/5-/6- und 8-Lochfelgen.

Inkl. Aufsteckadaptern für Felgen mit großen Bohrungen wie bei LKW üblich.

Art.Nr.: GLKMG

Adaptionssysteme

SYSTEM 4M Nabenloch-, Lochkreis- und Lochzahladaption mit zweifacher Zentrierung

- ADAPTIONSSCHEIBE MIT DOPPELTER ZENTRIERUNG UND DOPPELTEM LOCHKREIS
- SCHEIBE WIRD MIT MITGELIEFERTEN RADSCHRAUBEN AM FAHRZEUG BEFESTIGT
- LOCHKREIS FAHRZEUG BIS 100/4, NABENLOCH KANN FELGENSEITIG VARIABEL UND LOCHKREIS AUF 130/5 ADAPTIERT WERDEN
- RAD WIRD MIT MITGELIEFERTEN RADSCHRAUBEN AN DER SCHEIBE MONTIERT



Der Lochkreis des Fzg. muss in diesem Fall zwischen 95,25/4 und 100/4 liegen (z.B. 100/4 auf 130/5)! Die für die doppelte Verschraubung zusätzlich benötigten Befestigungsmaterialien sind im Lieferumfang enthalten. Da aber der Lochkreis 130/5 generell in M12x1,5 gebohrt ist, sind zur Befestigung der Felgen i.d.R. neue Radschrauben erforderlich. Diese sind in den Sets enthalten. Alle unsere Distanz- und Adaptionsscheiben werden aus einer hochfesten Aluminium-Magnesium-Legierung hergestellt.

Telefax: 09172 / 66 79 - 70 Telefon: 09172 / 66 79 - 0

Adaptionsspurverbreiterung

FAHRZEUG				FELGE			ALLGEMEIN			
Lochkreis	Gewinde	NLB		Lochkreis	Gewinde	ZBD	Breite pro Scheibe	Art.Nr.	Auflage	Preis pro Paar in EUR
100 / 4	M12x1,5	57,1	>	130 / 5	M12x1,5	71,6	20 mm	11224S4	S5	174,00
100 / 4	M12x1,5	57,1	>	130 / 5	M12x1,5	71,6	22 mm	11764S4		177,00
100 / 4	M12x1,5	57,1	>	130 / 5	M12x1,5	71,6	25 mm	11100S4		183,00
100 / 4	M12x1,5	57,1	>	130 / 5	M12x1,5	71,6	26 mm	34219S22G		190,00
100 / 4	M12x1,5	57,1	>	130 / 5	M12x1,5	71,6	30 mm	11101S4		192,00
100 / 4	M12x1,5	57,1	>	130 / 5	M12x1,5	71,6	35 mm	11102S4		201,00
100 / 4	M12x1,5	57,1	>	130 / 5	M12x1,5	71,6	40 mm	11008S4		211,00
100 / 4	M12x1,5	57,1	>	130 / 5	M12x1,5	71,6	42 mm	34415S22G		215,00
100 / 4	M12x1,5	57,1	>	130 / 5	M12x1,5	71,6	45 mm	11298S4		220,00
100 / 4	M12x1,5	57,1	>	130 / 5	M12x1,5	71,6	50 mm	11241S4		229,00
100 / 4	M12x1,5	57,1	>	130 / 5	M12x1,5	71,6	55 mm	24052M12S		256,00



Probemontagekoffer

Unser universales Profi-Probemontage-Set ist die ideale Ausrüstung für Ihre Werkstatt zur Prüfung der Freigängigkeit.

Die Adapterscheiben passen auf eine Vielzahl von Fahrzeugen zur Ermittlung der idealen Scheibenstärke.

Art.Nr.: KOFFER17

JETZT NUR NOCH

199,00 EUR

Adaptionssysteme

SYSTEM X System mit zwei einzelnen Adapterscheiben

- ADAPTIONSSCHEIBE MIT DOPPELTER ZENTRIERUNG UND DOPPELTEM LOCHKREIS
- LOCHKREIS, LOCHANZAHL, NABENLOCH UND GEWINDE KANN ADAPTIERT WERDEN UND DECKT ALLE DURCH ANDERE SYSTEME NICHT ERREICHBARE ADAPTIONEN AB
- SCHEIBE WIRD MIT MITGELIEFERTEN BEFESTIGUNGSTEILEN AM FAHRZEUG BEFESTIGT
- RAD WIRD MIT ORIGINALEN BEFESTIGUNGSMITTELN AN DER SCHEIBE MONTIERT



Unser Adaptersystem X zeichnet sich durch eine große Vielfalt aus. Es besteht aus zwei einzelnen Adapterscheiben. Die erste Scheibe (A) dieses Systems wird direkt mit dem Fahrzeug verschraubt, d.h. der Lochkreis und die Lochanzahl entsprechen den Seriendaten Ihres Fahrzeuges. Die zweite Scheibe (B) wird anschließend auf Scheibe (A) montiert und dient zur Aufnahme der neuen Felge mittels Schrauben oder Muttern. Beispiel für Lochkreisadaption mit System X: 4/100 --> 5/112 | 4/100 --> 5/120 | 4/98 --> 5/112

Mit diesem System erhöht sich die Anzahl der technisch möglichen Adaptionen gegenüber der Adaption mit einer Scheibe.

Telefax: 09172 / 66 79 - 70 Telefon: 09172 / 66 79 - 0

Spurverbreiterungen

ATV UND QUAD

- SPURVERBREITERUNG UND ADAPTER ENTSPRECHEND GRUNDSÄTZLICH DENEN FÜR PKW
- LEICHTBAUAUSFÜHRUNG
- LOCHKREIS, LOCHANZAHL, NABENLOCH UND GEWINDE KANN ADAPTIERT WERDEN
- RAD WIRD MIT ORIGINALEN BEFESTIGUNGSTEILEN AN DER SCHEIBE MONTIERT



Die für die doppelte Verschraubung zusätzlich benötigten Befestigungsmaterialien sind im Lieferumfang enthalten, die originalen Radmuttern/schrauben können weiterverwendet werden. Alle unsere Distanz- und Adaptionsscheiben werden aus einer hochfesten Aluminium-Magnesium-Legierung hergestellt.

Radschrauben

Radschrauben Kegelbund 60° Typ A1V



- Höhe Sechskant (A): 13,0 mm
- Höhe Kegelbund (B): 12,5 mm
- Kopfdurchmesser (D1): 23,0 mm
- verzinkt

Gewinde: M12x1,5

			Art.-Nr.	Preis in €
Kegel 60	L: 21 mm	SW 17	M1215KE21A	1.90
Kegel 60	L: 22 mm	SW 17	M1215KE22A	1.90
Kegel 60	L: 26 mm	SW 17	M1215KE26A	1.90
Kegel 60	L: 28 mm	SW 17	M1215KE28A	1.90
Kegel 60	L: 30 mm	SW 17	M1215KE30A	1.90
Kegel 60	L: 32 mm	SW 17	M1215KE32A	1.90
Kegel 60	L: 35 mm	SW 17	M1215KE35A	1.90
Kegel 60	L: 37 mm	SW 17	M1215KE37A	1.90
Kegel 60	L: 40 mm	SW 17	M1215KE40A	1.90
Kegel 60	L: 42 mm	SW 17	M1215KE42A	1.90
Kegel 60	L: 45 mm	SW 17	M1215KE45A	1.90
Kegel 60	L: 50 mm	SW 17	M1215KE50A	2.90
Kegel 60	L: 55 mm	SW 17	M1215KE55A	2.90
Kegel 60	L: 60 mm	SW 17	M1215KE60A	2.90

Gewinde: M14x1,25

			Art.-Nr.	Preis in €
Kegel 60	L: 21 mm	SW 17	M1425KE21A	2.00
Kegel 60	L: 28 mm	SW 17	M1425KE28A	2.00
Kegel 60	L: 32 mm	SW 17	M1425KE32A	2.00
Kegel 60	L: 35 mm	SW 17	M1425KE35A	2.00
Kegel 60	L: 38 mm	SW 17	M1425KE38A	2.00
Kegel 60	L: 40 mm	SW 17	M1425KE40A	2.00
Kegel 60	L: 45 mm	SW 17	M1425KE45A	2.00
Kegel 60	L: 50 mm	SW 17	M1425KE50A	2.90
Kegel 60	L: 55 mm	SW 17	M1425KE55A	2.90
Kegel 60	L: 60 mm	SW 17	M1425KE60A	2.90

Gewinde: M14x1,5

			Art.-Nr.	Preis in €
Kegel 60	L: 26 mm	SW 17	M1415KE26A	1.90
Kegel 60	L: 28 mm	SW 17	M1415KE28A	1.90
Kegel 60	L: 30 mm	SW 17	M1415KE30A	1.90
Kegel 60	L: 32 mm	SW 17	M1415KE32A	1.90
Kegel 60	L: 35 mm	SW 17	M1415KE35A	1.90
Kegel 60	L: 38 mm	SW 17	M1415KE38A	1.90
Kegel 60	L: 40 mm	SW 17	M1415KE40A	1.90
Kegel 60	L: 42 mm	SW 17	M1415KE42A	1.90
Kegel 60	L: 45 mm	SW 17	M1415KE45A	1.90
Kegel 60	L: 50 mm	SW 17	M1415KE50A	2.90
Kegel 60	L: 55 mm	SW 17	M1415KE55A	2.90
Kegel 60	L: 60 mm	SW 17	M1415KE60A	2.90

Radschrauben Kegelbund 60° Typ A5W



- Höhe Sechskant (A): 13,0 mm
- Höhe Kegelbund (B): 12,5 mm
- Kopfdurchmesser (D1): 22,0 mm
- schwarz verzinkt

Gewinde: M12x1,25

			Art.-Nr.	Preis in €
Kegel 60	L: 24 mm	SW 17	M1225KE24W	2.00
Kegel 60	L: 26 mm	SW 17	M1225KE26W	2.00
Kegel 60	L: 28 mm	SW 17	M1225KE28W	2.00
Kegel 60	L: 30 mm	SW 17	M1225KE30W	2.00
Kegel 60	L: 35 mm	SW 17	M1225KE35W	2.00

Gewinde: M12x1,5

			Art.-Nr.	Preis in €
Kegel 60	L: 24 mm	SW 17	M1215KE24W	2.00
Kegel 60	L: 26 mm	SW 17	M1215KE26W	2.00
Kegel 60	L: 28 mm	SW 17	M1215KE28W	2.00
Kegel 60	L: 30 mm	SW 17	M1215KE30W	2.00
Kegel 60	L: 35 mm	SW 17	M1215KE35W	2.00
Kegel 60	L: 37 mm	SW 17	M1215KE37W	2.00
Kegel 60	L: 40 mm	SW 17	M1215KE40W	2.00
Kegel 60	L: 43 mm	SW 17	M1215KE43W	2.00

Radschrauben Kegelbund 60° Typ A5W



- Höhe Sechskant (A): 13,0 mm
- Höhe Kegelbund (B): 12,5 mm
- Kopfdurchmesser (D1): 22,0 mm
- schwarz verzinkt

Gewinde: M12x1,5

			Art.-Nr.	Preis in €
Kegel 60	L: 45 mm	SW 17	M1215KE45W	2.00
Kegel 60	L: 50 mm	SW 17	M1215KE50W	3.00

Gewinde: M14x1,25

			Art.-Nr.	Preis in
Kegel 60	L: 27 mm	SW 17	M1425KE27W	2.20
Kegel 60	L: 33 mm	SW 17	M1425KE33W	2.20
Kegel 60	L: 35 mm	SW 17	M1425KE35W	2.20
Kegel 60	L: 40 mm	SW 17	M1425KE40W	2.20
Kegel 60	L: 43 mm	SW 17	M1425KE43W	2.20

Gewinde: M14x1,5

			Art.-Nr.	Preis in €
Kegel 60	L: 25 mm	SW 17	M1415KE25W	2.00
Kegel 60	L: 28 mm	SW 17	M1415KE28W	2.00
Kegel 60	L: 30 mm	SW 17	M1415KE30W	2.00
Kegel 60	L: 33 mm	SW 17	M1415KE33W	2.00
Kegel 60	L: 35 mm	SW 17	M1415KE35W	2.00
Kegel 60	L: 40 mm	SW 17	M1415KE40W	2.00
Kegel 60	L: 45 mm	SW 17	M1415KE45W	2.00
Kegel 60	L: 50 mm	SW 17	M1415KE50W	2.90

Radschrauben Kegelbund 60° Typ C3V



- Höhe Sechskant (A): 13,0 mm
- Höhe Kegelbund (B): 12,0 mm
- Kopfdurchmesser (D1): 23,0 mm
- verzinkt

Gewinde: M12x1,25

			Art.-Nr.	Preis in €
Kegel 60	L: 22 mm	SW 19	M1225KE22B	1.90
Kegel 60	L: 24 mm	SW 19	M1225KE24B	1.90
Kegel 60	L: 26 mm	SW 19	M1225KE26B	1.90
Kegel 60	L: 28 mm	SW 19	M1225KE28B	1.90
Kegel 60	L: 30 mm	SW 19	M1225KE30B	1.90
Kegel 60	L: 34 mm	SW 19	M1225KE34B	1.90
Kegel 60	L: 36 mm	SW 19	M1225KE36B	1.90
Kegel 60	L: 40 mm	SW 19	M1225KE40B	1.90
Kegel 60	L: 42 mm	SW 19	M1225KE42B	1.90
Kegel 60	L: 44 mm	SW 19	M1225KE44B	1.90
Kegel 60	L: 46 mm	SW 19	M1225KE46B	2.90
Kegel 60	L: 50 mm	SW 19	M1225KE50B	2.90
Kegel 60	L: 55 mm	SW 19	M1225KE55B	2.90
Kegel 60	L: 60 mm	SW 19	M1225KE60B	2.90

Radschrauben Kugelbund Typ E1G



- Höhe Sechskant (A): 11,0 mm
- Höhe Kugelbund (B): 8,0 mm
- Kopfdurchmesser (D1): 24,0 mm
- geomet

Gewinde: M14x1,5

			Art.-Nr.	Preis in €
Kugel R13	L: 27 mm	SW 17	M1415KU273	1.90
Kugel R13	L: 27 mm	SW 17	M1415KU27E	1.90
Kugel R13	L: 28 mm	SW 17	M1415KU283	1.90
Kugel R13	L: 32 mm	SW 17	M1415KU323	1.90
Kugel R13	L: 33 mm	SW 17	M1415KU333	1.90
Kugel R13	L: 35 mm	SW 17	M1415KU353	1.90
Kugel R13	L: 38 mm	SW 17	M1415KU383	1.90
Kugel R13	L: 40 mm	SW 17	M1415KU403	1.90
Kugel R13	L: 43 mm	SW 17	M1415KU433	1.90
Kugel R13	L: 47 mm	SW 17	M1415KU473	2.90
Kugel R13	L: 49 mm	SW 17	M1415KU493	2.90
Kugel R13	L: 55 mm	SW 17	M1415KU553	2.90
Kugel R13	L: 60 mm	SW 17	M1415KU603	2.90

Telefax: 09172 / 66 79 - 70 Telefon: 09172 / 66 79 - 0

Radschrauben Kugelbund Typ D4V



- Höhe Sechskant (A): 13,0 mm
- Höhe Kugelbund (B): 8,0 mm
- Kopfdurchmesser (D1): 22,0 mm
- verzinkt

Gewinde: M12x1,5

	Art.-Nr.	Preis in €
Kugel R12 L: 21 mm SW 17	M1215KU21Z	1.90
Kugel R12 L: 23 mm SW 17	M1215KU23Z	1.90
Kugel R12 L: 26 mm SW 17	M1215KU26Z	1.90
Kugel R12 L: 28 mm SW 17	M1215KU28Z	1.90
Kugel R12 L: 30 mm SW 17	M1215KU30Z	1.90
Kugel R12 L: 32 mm SW 17	M1215KU32Z	1.90
Kugel R12 L: 34 mm SW 17	M1215KU34Z	1.90
Kugel R12 L: 37 mm SW 17	M1215KU37Z	1.90
Kugel R12 L: 40 mm SW 17	M1215KU40Z	1.90
Kugel R12 L: 45 mm SW 17	M1215KU45Z	1.90
Kugel R12 L: 50 mm SW 17	M1215KU50Z	2.90
Kugel R12 L: 55 mm SW 17	M1215KU55Z	2.90
Kugel R12 L: 60 mm SW 17	M1215KU60Z	2.90

Radmuttern Kegelbund 60° Typ H1V

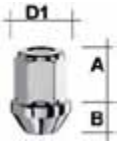

- Gesamthöhe: 34,0 mm
- Höhe Sechskant (A): 21,0 mm
- Höhe Kegelbund (B): 13,0 mm
- Kopfdurchmesser (D1): 24,0 mm
- verzinkt

Gewinde: M12x1,25

	Art.-Nr.	Preis in €
Kegel 60 L: 0 (=Mutter) SW 19	M1225KEGN	1.90

Gewinde: M12x1,5

	Art.-Nr.	Preis in €
Kegel 60 L: 0 (=Mutter) SW 19	M1215KEGN	1.90

Gewinde: M14x1,5

	Art.-Nr.	Preis in €
Kegel 60 L: 0 (=Mutter) SW 19	M1415KEGN	1.90

Radmuttern Kegelbund 60° Typ H5V

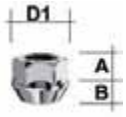

- Gesamthöhe: 17,0 mm
- Höhe Sechskant (A): 9,0 mm
- Höhe Kegelbund (B): 8,0 mm
- Kopfdurchmesser (D1): 22,0 mm
- verzinkt

Gewinde: M12x1,25

	Art.-Nr.	Preis in €
Kegel 60 L: 0 (=Mutter) SW 19	M1225KEON	1.90

Gewinde: M12x1,5

	Art.-Nr.	Preis in €
Kegel 60 L: 0 (=Mutter) SW 19	M1215KEON	1.90

Gewinde: M14x1,5

	Art.-Nr.	Preis in €
Kegel 60 L: 0 (=Mutter) SW 19	M1415KEON	1.90

Radmuttern Kugelbund Typ J2V



- Gesamthöhe: 18,5 mm
- Höhe Sechskant (A): 9,0 mm
- Höhe Kugelbund (B): 9,5 mm
- Kopfdurchmesser (D1): 22,7 mm
- verzinkt

Gewinde: M12x1,5

	Art.-Nr.	Preis in €
Kugel R12 L: 0 (=Mutter) SW 19	M1215KUOZ	1.90

Radschrauben Kugelbund Typ F1V

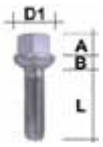

- Höhe Sechskant (A): 11,0 mm
- Höhe KUgelbund (B): 9,0 mm
- Kopfdurchmesser (D1): 23,0 mm
- verzinkt

Gewinde: M12x1,5

	Art.-Nr.	Preis in €
Kugel R14 L: 26 mm SW 17	M1215KU26F	1.90
Kugel R14 L: 30 mm SW 17	M1215KU30F	1.90
Kugel R14 L: 40 mm SW 17	M1215KU40F	1.90
Kugel R14 L: 45 mm SW 17	M1215KU45F	1.90
Kugel R14 L: 55 mm SW 17	M1215KU55F	2.90

Radmuttern Kegelbund 60° Typ H1W



- Gesamthöhe: 34,0 mm
- Höhe Sechskant (A): 21,0 mm
- Höhe Kegelbund (B): 13,0 mm
- Kopfdurchmesser (D1): 24,0 mm
- schwarz verzinkt

Gewinde: M12x1,25

	Art.-Nr.	Preis in €
Kegel 60 L: 0 (=Mutter) SW 19	M1225KEGNW	2.10

Gewinde: M12x1,5

	Art.-Nr.	Preis in €
Kegel 60 L: 0 (=Mutter) SW 19	M1215KEGNW	2.10

Gewinde: M14x1,5

	Art.-Nr.	Preis in €
Kegel 60 L: 0 (=Mutter) SW 19	M1415KEGNW	

Radmuttern Kugelbund Typ J1V

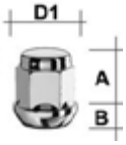

- Gesamthöhe: 27,0 mm
- Höhe Sechskant (A): 19,0 mm
- Höhe Kugelbund (B): 8,0 mm
- Kopfdurchmesser (D1): 23,0 mm
- verzinkt

Gewinde: M12x1,5

	Art.-Nr.	Preis in €
Kugel R12 L: 0 (=Mutter) SW 19	M1215KUGZ	1.90

Gewinde: M14x1,5

	Art.-Nr.	Preis in €
Kugel R12 L: 0 (=Mutter) SW 19	M1415KUGZ	1.90

Radmuttern Kugelbund Typ J8V

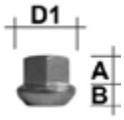

- Gesamthöhe: 20,0 mm
- Höhe Sechskant (A): 12,5 mm
- Höhe Kugelbund (B): 7,5 mm
- Kopfdurchmesser (D1): 26,0 mm
- verzinkt

Gewinde: M14x1,5

	Art.-Nr.	Preis in €
Kugel R14 L: 0 (=Mutter) SW 19	M1415KUOV	1.90

Radmuttern Kugelbund Typ J7V

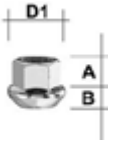

- Gesamthöhe: 20,0 mm
- Höhe Sechskant (A): 12,5 mm
- Höhe Kugelbund (B): 7,5 mm
- Kopfdurchmesser (D1): 26,0 mm
- verzinkt

Gewinde: M14x1,5

	Art.-Nr.	Preis in €
Kugel R13 L: 0 (=Mutter) SW 19	M1415KUOD	2.90

Radschrauben

Radschrauben zweiteilig Typ V2V R14

Bitte beachten Sie die verschiedenen Schraubentypen und ihre spezifischen Maße:



- Höhe Sechskant (A): 14,5 mm
- Höhe Kugelbund (B): 15,0 mm
- Kopfdurchmesser (D1): 28,0 mm
- verzinkt

			Art.-Nr.	Preis in €
KU R14 2-tlg.	L: 28 mm	SW 19	V1415KU28V	3.30
KU R14 2-tlg.	L: 30 mm	SW 19	V1415KU30V	3.30
KU R14 2-tlg.	L: 33 mm	SW 19	V1415KU33V	3.30
KU R14 2-tlg.	L: 37 mm	SW 19	V1415KU37V	3.70
KU R14 2-tlg.	L: 42 mm	SW 19	V1415KU42V	3.70
KU R14 2-tlg.	L: 45 mm	SW 19	V1415KU45V	3.70
KU R14 2-tlg.	L: 48 mm	SW 19	V1415KU48V	4.20
KU R14 2-tlg.	L: 53 mm	SW 19	V1415KU53V	4.20
KU R14 2-tlg.	L: 58 mm	SW 19	V1415KU58V	4.20

Radschrauben zweiteilig Typ V2W R14 schwarz

Bitte beachten Sie die verschiedenen Schraubentypen und ihre spezifischen Maße:



- Höhe Sechskant (A): 14,5 mm
- Höhe Kugelbund (B): 15,0 mm
- Kopfdurchmesser (D1): 28,0 mm
- schwarz

			Art.-Nr.	Preis in €
KU R14 2-tlg.	L: 28 mm	SW 19	V1415KU28W	3.70
KU R14 2-tlg.	L: 30 mm	SW 19	V1415KU30W	3.70
KU R14 2-tlg.	L: 37 mm	SW 19	V1415KU37W	4.10
KU R14 2-tlg.	L: 42 mm	SW 19	V1415KU42W	4.10
KU R14 2-tlg.	L: 45 mm	SW 19	V1415KU45W	4.10
KU R14 2-tlg.	L: 48 mm	SW 19	V1415KU48W	4.20
KU R14 2-tlg.	L: 53 mm	SW 19	V1415KU53W	4.60
KU R14 2-tlg.	L: 58 mm	SW 19	V1415KU58W	4.60

Radschrauben zweiteilig Typ V2P R14 (Porsche Design)

Bitte beachten Sie die verschiedenen Schraubentypen und ihre spezifischen Maße:



- Höhe Sechskant (A): 14,5 mm
- Höhe Kugelbund (B): 15,0 mm
- Kopfdurchmesser (D1): 28,0 mm
- geomet

			Art.-Nr.	Preis in €
KU R14 2-tlg.	L: 40 mm	SW 19	V1415KU40P	3.90
KU R14 2-tlg.	L: 45 mm	SW 19	V1415KU45P	4.10
KU R14 2-tlg.	L: 50 mm	SW 19	V1415KU50P	4.30
KU R14 2-tlg.	L: 53 mm	SW 19	V1415KU53P	4.50
KU R14 2-tlg.	L: 58 mm	SW 19	V1415KU58P	4.50

Radschrauben zweiteilig Typ V2PW R14 schwarz (Porsche Design)

Bitte beachten Sie die verschiedenen Schraubentypen und ihre spezifischen Maße:



- Höhe Sechskant (A): 14,5 mm
- Höhe Kugelbund (B): 15,0 mm
- Kopfdurchmesser (D1): 28,0 mm
- schwarz

			Art.-Nr.	Preis in €
KU R14 2-tlg.	L: 40 mm	SW 19	V1415KU40Q	4.30
KU R14 2-tlg.	L: 45 mm	SW 19	V1415KU45Q	4.50
KU R14 2-tlg.	L: 50 mm	SW 19	V1415KU50Q	4.70
KU R14 2-tlg.	L: 53 mm	SW 19	V1415KU53Q	4.80
KU R14 2-tlg.	L: 58 mm	SW 19	V1415KU58Q	4.90

Radschrauben Kegelbund 60° Typ A2C (Ferrari)

Verchromte Radschrauben für Ferrari

Bitte beachten Sie die verschiedenen Schraubentypen und ihre spezifischen Maße:



- Höhe Kopf (A): 30,0 mm
- Kopfdurchmesser (D1): 25,0 mm
- verchromt

			Art.-Nr.	Preis in €
Kegel 60	L: 60 mm	SW 22	M1415KE60C	12.90
Kegel 60	L: 65 mm	SW 22	M1415KE65C	12.90
Kegel 60	L: 70 mm	SW 22	M1415KE70C	12.90
Kegel 60	L: 75 mm	SW 22	M1415KE75C	12.90

Lochkreisversatzschrauben Typ L1V (Kegelbund)

Bitte beachten Sie die verschiedenen Schraubentypen und ihre spezifischen Maße:



- Höhe Kopf (A): 16,0 mm
- Höhe Kegelbund (B): 10,0 mm
- Kopfdurchmesser (D1): 25,0 mm
- verzinkt

			Art.-Nr.	Preis in €
KE 60 +Versatz	L: 28 mm	SW 17	L1415KE287	2.90
KE 60 +Versatz	L: 30 mm	SW 17	L1415KE307	2.90
KE 60 +Versatz	L: 33 mm	SW 17	L1415KE337	2.90
KE 60 +Versatz	L: 35 mm	SW 17	L1415KE357	2.90
KE 60 +Versatz	L: 38 mm	SW 17	L1415KE387	2.90
KE 60 +Versatz	L: 40 mm	SW 17	L1415KE407	2.90
KE 60 +Versatz	L: 43 mm	SW 17	L1415KE437	2.90
KE 60 +Versatz	L: 45 mm	SW 17	L1415KE457	2.90
KE 60 +Versatz	L: 48 mm	SW 17	L1415KE487	3.90
KE 60 +Versatz	L: 50 mm	SW 17	L1415KE507	3.90
KE 60 +Versatz	L: 52 mm	SW 17	L1415KE527	3.90
KE 60 +Versatz	L: 54 mm	SW 17	L1415KE547	3.90

Lochkreisversatzschrauben Typ L3V



- Höhe Kopf (A): 14,5 mm
- Höhe Kegelbund (B): 13,0 mm
- Kopfdurchmesser (D1): 26,0 mm
- verzinkt

			Art.-Nr.	Preis in €
KE 60 +Versatz	L: 27 mm	SW 17	L1415KE27S	4.10

Schraubenabdeckung SW 17



- Material: Kunststoff

Art.Nr.	Inhalt	Farbe	Schlüssel	Preis in €
CK1716C	16 Stück	verchromt	1 Schlüssel	15,90
CK1716S	16 Stück	schwarz	1 Schlüssel	7,90
CK1720C	20 Stück	verchromt	1 Schlüssel	17,90
CK1720S	20 Stück	schwarz	1 Schlüssel	8,90
CK1724C	24 Stück	verchromt	1 Schlüssel	19,90
CK1724s	24 Stück	schwarz	1 Schlüssel	9,90

Schraubenabdeckung SW 19

- Material: Kunststoff

Art.Nr.	Inhalt	Farbe	Schlüssel	Preis in €
CK1916C	16 Stück	verchromt	1 Schlüssel	16,90
CK1916S	16 Stück	schwarz	1 Schlüssel	7,90
CK1920C	20 Stück	verchromt	1 Schlüssel	19,90
CK1920S	20 Stück	schwarz	1 Schlüssel	8,90
CK1924C	24 Stück	verchromt	1 Schlüssel	24,90
CK1924s	24 Stück	schwarz	1 Schlüssel	9,90

Telefax: 09172 / 66 79 - 70 Telefon: 09172 / 66 79 - 0

Sternschrauben Typ S1V - kleiner Kopfdurchmesser

Bitte beachten Sie die verschiedenen Schraubentypen und ihre spezifischen Maße:



- Höhe Kopf (A): 26,0 mm
- Kopfdurchmesser (D1): 20,0 mm
- verzinkt

Montagehinweis: Bitte Sternschlüssel mitbestellen.

	Art.-Nr.	Preis in €
Kegel 60 m. Stern L: 22 mm Stern	UK1215KE22	2.60
Kegel 60 m. Stern L: 24 mm Stern	UK1215KE24	2.60
Kegel 60 m. Stern L: 26 mm Stern	UK1215KE26	2.60
Kegel 60 m. Stern L: 28 mm Stern	UK1215KE28	2.60
Kegel 60 m. Stern L: 32 mm Stern	UK1215KE32	2.90
Kegel 60 m. Stern L: 45 mm Stern	UK1215KE45	2.60
Kegel 60 m. Stern L: 52 mm Stern	UK1215KE52	2.60

Sternschrauben Typ S2V - großer Kopfdurchmesser

Bitte beachten Sie die verschiedenen Schraubentypen und ihre spezifischen Maße:



- Höhe Kopf (A): 25,5 mm
- Kopfdurchmesser (D1): 23,0 mm
- verzinkt

Montagehinweis: Bitte Sternschlüssel mitbestellen.

	Art.-Nr.	Preis in €
Kegel 60 m. Stern L: 20 mm Stern	UG1215KE20	2.60
Kegel 60 m. Stern L: 22 mm Stern	UG1215KE22	2.60
Kegel 60 m. Stern L: 24 mm Stern	UG1215KE24	2.60
Kegel 60 m. Stern L: 26 mm Stern	UG1215KE26	2.60
Kegel 60 m. Stern L: 28 mm Stern	UG1215KE28	2.60
Kegel 60 m. Stern L: 30 mm Stern	UG1215KE30	2.60
Kegel 60 m. Stern L: 33 mm Stern	UG1215KE33	2.60
Kegel 60 m. Stern L: 35 mm Stern	UG1215KE35	2.60
Kegel 60 m. Stern L: 40 mm Stern	UG1215KE40	2.60
Kegel 60 m. Stern L: 42 mm Stern	UG1215KE42	2.60
Kegel 60 m. Stern L: 44 mm Stern	UG1215KE44	2.60
Kegel 60 m. Stern L: 52 mm Stern	UG1215KE52	2.90

Rändelbolzen Typ R5G

Bitte beachten Sie die verschiedenen Rändelbolzentypen und ihre spezifischen Maße:

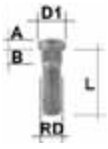

- Rändeldurchmesser (RD): 12,2 mm
- Höhe Kopf (A): 5,0 mm
- Höhe Rändel (B): 9,0 mm
- Kopfdurchmesser (D1): 18,0 mm
- geomet

	Art.-Nr.	Preis in €
Rändelbolzen L: 50 mm	M1215RE50H	2.90
Rändelbolzen L: 60 mm	M1215RE60H	3.90
Rändelbolzen L: 70 mm	M1215RE70H	3.90

Rändelbolzen Typ R6G

Bitte beachten Sie die verschiedenen Rändelbolzentypen und ihre spezifischen Maße:

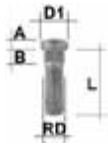

- Rändeldurchmesser (RD): 13,0 mm
- Höhe Kopf (A): 5,0 mm
- Höhe Rändel (B): 9,0 mm
- Kopfdurchmesser (D1): 18,0 mm
- geomet

	Art.-Nr.	Preis in €
Rändelbolzen L: 35 mm	M1215RE35F	2.90
Rändelbolzen L: 40 mm	M1215RE40F	2.90
Rändelbolzen L: 50 mm	M1215RE50F	2.90
Rändelbolzen L: 60 mm	M1215RE60F	3.90

Sternmuttern Typ S4V - großer Kopfdurchmesser

Bitte beachten Sie die verschiedenen Radmuttertypen und ihre spezifischen Maße:



- Gesamthöhe (A): 37,0 mm
- Höhe Kegelbund: 6,0 mm
- Kopfdurchmesser (D1): 22,6 mm
- verzinkt

Montagehinweis: Bitte Sternschlüssel mitbestellen.

	Art.-Nr.	Preis in €
Kegel 60 m. Stern L: 0 (=Mutter) Stern	UG1215KEG	2.60

Sternschrauben Typ S1W - kleiner Kopfdurchmesser schwarz

Bitte beachten Sie die verschiedenen Schraubentypen und ihre spezifischen Maße:



- Höhe Kopf (A): 26,0 mm
- Kopfdurchmesser (D1): 20,0 mm
- schwarz

Montagehinweis: Bitte Sternschlüssel mitbestellen.

	Art.-Nr.	Preis in €
Kegel 60 m. Stern L: 22 mm Stern	UW1215KE22	2.90
Kegel 60 m. Stern L: 24 mm Stern	UW1215KE24	2.90

Sternmuttern Typ S3V - kleiner Kopfdurchmesser

Bitte beachten Sie die verschiedenen Radmuttertypen und ihre spezifischen Maße:

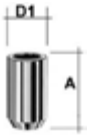

- Gesamthöhe (A): 37,0 mm
- Höhe Kegelbund: 6,0 mm
- Kopfdurchmesser (D1): 20,0 mm
- verzinkt

Montagehinweis: Bitte Sternschlüssel mitbestellen.

	Art.-Nr.	Preis in €
Kegel 60 m. Stern L: 0 (=Mutter) Stern	UK1215KEG	2.60

Rändelbolzen Typ R10G

Bitte beachten Sie die verschiedenen Rändelbolzentypen und ihre spezifischen Maße:

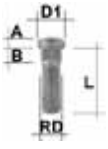

- Rändeldurchmesser (RD): 14,2 mm
- Höhe Kopf (A): 5,0 mm
- Höhe Rändel (B): 9,0 mm
- Kopfdurchmesser (D1): 18,0 mm
- geomet

	Art.-Nr.	Preis in €
Rändelbolzen L: 50 mm	M1215RE50T	3.90
Rändelbolzen L: 55 mm	M1215RE55T	3.90
Rändelbolzen L: 60 mm	M1215RE60T	3.90

ACHTUNG:

UNSERE RADSCHRAUBEN KÖNNEN HIER NUR AUSZUGSWEISE DARGESTELLT WERDEN. DAS KOMPLETTE SORTIMENT FINDEN SIE IN UNSEREM KATALOG (JETZT ANFORDERN!) ODER UNTER WWW.SPURVERBREITERUNG.DE

Technik - Radschrauben

Radschrauben einteilig

Einteilige Radschrauben bieten wir mit 60° Kegel-, Flach- oder Kugelbund in den Radien 12 mm, 13 mm und 14 mm an.



Radmuttern

Radmuttern bieten wir ein- oder zweiteilig mit 60° Kegel-, Flach- oder Kugelbund in den Radien 12 mm, 13 mm und 14 mm an.



Radschrauben zweiteilig

Zweiteilige Radschrauben bieten wir mit 60° Kegelbund oder Kugelbund in den Radien 12 mm, 13 mm und 14 mm an.

VORSICHT!
Werden vom Hersteller des Fahrzeugs bzw. des Rades zweiteilige Radschrauben verwendet, sind diese ausschließlich gegen zweiteilige auszutauschen.



Lochkreisadaption

Lochkreisadaptionsschrauben und -muttern entsprechen grundsätzlich den zweiteiligen Radschrauben bzw. -muttern. Durch einen aufgesetzten Kegel- bzw. Kugelbund kann damit eine Differenz zwischen Lochkreis Felge und Lochkreis Fahrzeug von bis zu 2,5 mm adaptiert werden (z.B. von 110/5 auf 112/5).



Rändelbolzen, Doppelgewindebolzen

Rändelbolzen können wir in verschiedenen Rändeldurchmessern, Gewinden und Längen liefern. Maßgebend ist der originale Rändeldurchmesser, die Zahnanzahl spielt nur bedingt eine Rolle. Die Montage der Bolzen hat durch Fachkräfte zu erfolgen.



Doppelgewindebolzen dienen der Umrüstung der serienmäßigen Felgenbefestigung mit Schrauben auf die Befestigung mit Muttern.

ibolt-Schrauben

Zweiteilige Radschrauben mit Innenantrieb bieten wir mit 60° Kegelbund oder Kugelbund in den Radien 12 mm, 13 mm und 14 mm an.

VORSICHT!
Werden vom Hersteller des Fahrzeugs bzw. des Rades zweiteilige Radschrauben verwendet, sind diese ausschließlich gegen zweiteilige auszutauschen.



Mindesteinschraubtiefe

GEWINDE	TRAGENDE LÄNGE	MIN. UMDREHUNGEN
M12 x 1,25	10 mm	8,0
M12 x 1,5	10 mm	6,5
M12 x 1,75	12 mm	6,5
M14 x 1,25	12 mm	9,0
M14 x 1,5	11 mm	7,5
M14 x 2,0	14 mm	7,0
1/2“ UNF	11 mm	8,0

Telefax: 09172 / 66 79 - 70 Telefon: 09172 / 66 79 - 0

ibolt-Lochkreisadaption

ibolt Lochkreisadaptionsschrauben entsprechen grundsätzlich den normalen Lochkreisversatzschrauben. Durch einen aufgesetzten Kegel- bzw. Kugelbund kann damit eine Differenz zwischen Lochkreis Felge und Lochkreis Fahrzeug von bis zu 2,5mm adaptiert werden (z.B. von 110/5 auf 112/5).



Adapterschlüssel



Adapter von SW 19 auf SW 17
Art.Nr.: 11990
Preis: 5,50 EUR



Adapter Typ S5V für Sternschrauben - kurze Ausführung mit Aufnahme SW17 & 19
Art.Nr.: VSL1719
Preis: 3,00 EUR



Adapter für Ibolt-Schrauben
Art.Nr.: 11998 (für M12)
Art.Nr.: 11999 (für M14)
Preis: 6,50 EUR



Adapter Typ S6V für Sternschrauben - lange Ausführung mit Aufnahme SW17
Art.Nr.: U-KEY002
Preis: 3,00 EUR

Adapterschalen



Adapterschalen Kegel-/Kugelbund werden verwendet, wenn handelsübliche Schrauben in der benötigten Ausführung nicht verfügbar sind. Damit kann eine Radschraube z.B. von Kegel- auf Kugelbund adaptiert werden. Eine häufige Anwendung ist die Adaption von Radius 12 auf 14mm zur Befestigung von Porscherädern auf Fahrzeugen anderer Hersteller. Der Einsatz einer Adapterschale reduziert bei Kegel- auf Kugelbund-Adaption die Einschraubtiefe um ca. 2 mm und bei Kugelradius-Adaption um ca. 7 mm. Bitte beachten Sie dies bei der Wahl der Schraubenlänge!

Gewinde – Kegelbund – Schaftlänge

Bei der Angabe des Gewindes ist das Gewinde der betreffenden Fahrzeuggruppe gemeint. Gewindedurchmesser und Steigung (z.B. M12x1,5) sind die entsprechenden Kenngrößen. Entscheidend ist ebenfalls ob die Räder serienmäßig mit Schrauben oder mit Muttern befestigt werden.
RD bezeichnet den Rändeldurchmesser der serienmäßig vorhandenen Rändelbolzen. Mit diesen Angaben können Sie im Katalog längere Rändelbolzen des gleichen Gewindes heraussuchen.
Mit Kegel- bzw. Kugelbund ist die Form der Radschraube bzw. Radmutter gemeint. Die Automobilhersteller verwenden unterschiedliche Formen. Es handelt sich dabei konkret um 60° Kegelbund oder Kugelbund (Halbkugelform), sowie Flachbund. Unter der Schaftlänge versteht man das Maß zwischen dem Gewindeanfang und dem Bund am Kopf der Schraube. Bitte prüfen Sie generell vor der Bestellung welchen Typ Radschrauben / Radmuttern Sie benötigen.

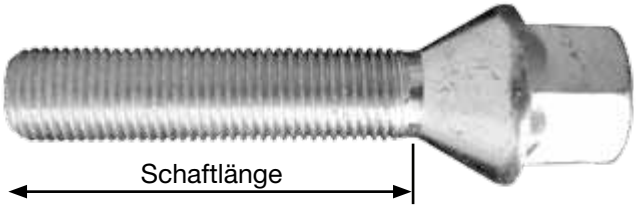

Schraubensitz Kugelbund



Immer wieder erscheinen auf dem Markt Befestigungsteile in ungenügender Qualität. Speziell Kugelbundschrauben, die nicht dem serienmäßigen Sitz (Kugelkalotte) entsprechen, verfügen über ein hohes Gefahrenpotential.

Beachten Sie daher die drei verschieden Radien: 12 mm, 13 mm und 14 mm.

Beispielsweise kann die Schraube mit einem Kugelbund von Radius R12 in einer Kalotte des Radius R14 in keinem Fall einen festen Sitz garantieren. Es besteht in höchstem Maße die Gefahr der Lockerung derartiger Schraubverbindungen. Lehnen Sie es ab, Radschrauben zu verwenden, bei denen die Kugelausführung nicht spezifiziert ist.

In unseren Unterlagen können Sie immer alle relevanten Daten erkennen. Ohne genaue Kenntnis des Fahrzeugs und des Rades können und wollen wir keine Schraubenempfehlung geben. Dies dient ausschließlich der Sicherheit Ihrer Kunden. Haben Sie deswegen bitte Verständnis für unsere Fragen.

Technik - Radschrauben

Vermaßungsvorlage für Radschrauben

Gesamtlänge (L):

Die Gesamtlänge wird vom Anfang des Kopfes bis zum Ende des Gewindes gemessen.

Gewindelänge (GWL):

Die Gewindelänge ist das wichtigste Maß der Radschraube und wird vom Anfang bis zum Ende des Gewindes gemessen.

Gewindenmaß (GNM):

Bei der Gewindeart wird in Metrische- und Zollgewinde unterschieden. Die Bezeichnung für metrische Gewinde lautet

z.B. M14x1,5: Durchmesser: Ø14mm
Steigung: 1,5mm

Kopfhöhe (A / B):

Die Kopfhöhe wird vom Anfang des Bundes bis zur Oberfläche des Schraubenkopfes gemessen.

Schlüsselweite (D1):

Die Schlüsselweite gibt an, welche Maulweite der Schraubenschlüssel bzw. welche Nuss verwendet werden muss. Die Schlüsselweite ist das Nennmaß zwischen den beiden parallelen Anlageflächen am Kopf.

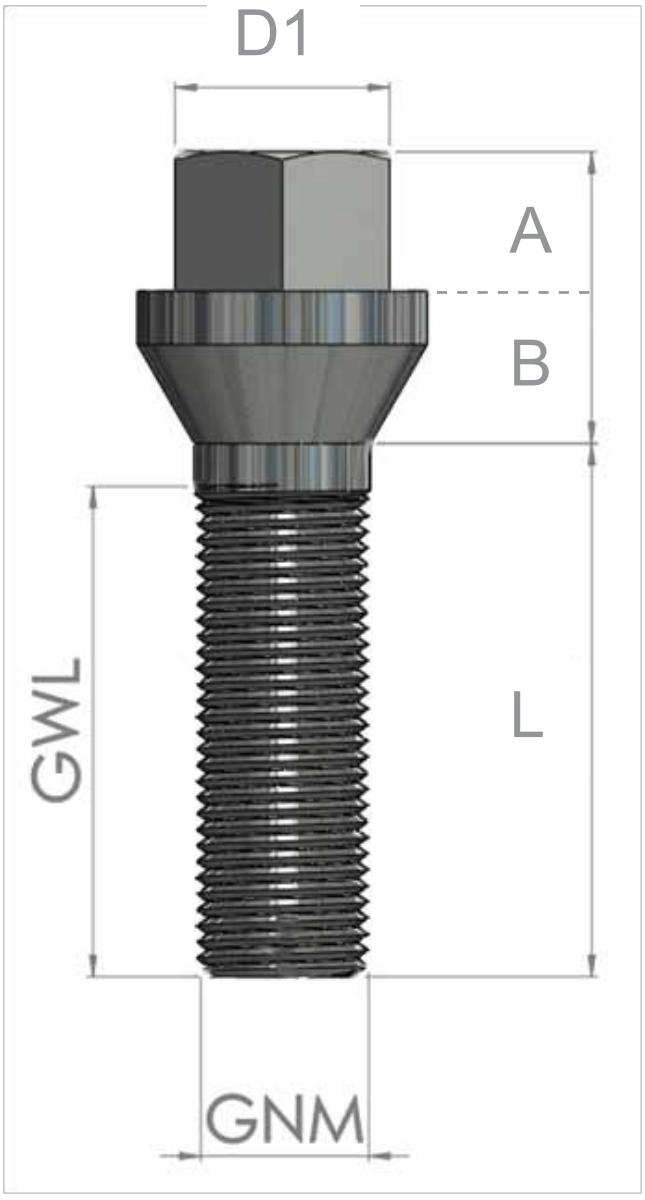

Telefax: 09172 / 66 79 - 70 Telefon: 09172 / 66 79 - 0

Technik - Radschrauben

Dacromet-beschichtete Radschrauben/-Muttern:

Dacromet ist eine anorganische, fest haftende Beschichtung aus Zink- und Aluminiumlamellen in einer Chromatverbindung.

Eigenschaften und Vorteile der Dacromet-Beschichtung:

- hoher Korrosionswiderstand
- Beständigkeit gegen Automobilflüssigkeiten
- Hitzebeständigkeit
- Überlackierbarkeit
- metallisch silberfarben
- gute Beständigkeit gegen mechanische Beschädigung

Artikelnummer enthält folgende Endziffer:
z.B. M1415KE21 **7**

Geomet-beschichtete Radschrauben/-Muttern:

Die Geomet-Technologie bietet eine umweltfreundliche Alternative für das herkömmliche Beschichten oder Verzinken kleinerer Metallprodukte.

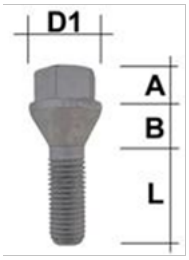

Eigenschaften und Vorteile der Geomet-Beschichtung:

- wird als chromfreie Alternative zu Dacromet angeboten
- ist in seiner Variante ohne Deckschicht aluminiumgrau
- hoher Korrosionswiderstand
- Beständigkeit gegen Automobilflüssigkeiten
- Hitzebeständigkeit
- gute Beständigkeit gegen mechanische Beschädigung
- Überlackierbarkeit

Verzinkte Radschrauben/-Muttern:

Beim galvanischen verzinken werden Eisen- und Stahlteile auf elektrolytischem Weg mit Zink beschichtet.

Eigenschaften und Vorteile der Zink-Beschichtung:

- Grundierung für anschließende Nachbehandlung (z.B. Lack)
- Verbesserter Korrosionsschutz
- Gute Optik
- Verschleißschutz



Mögliche Farben:

- Silber
- Schwarz



Chrom-beschichtete Radschrauben/-Muttern:

Chromatbeschichten zählt zu den Passivierungsschichten, d.h. sie sind anorganische nichtmetallische Schutzschichten.

Eigenschaften und Vorteile der Chrom-Beschichtung:

- Verbesserter Korrosionsschutz
- Gute Optik
- Verschleißschutz

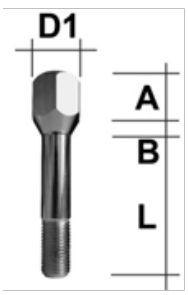

Technik - Spurverbreiterungen

Eloxierte Spurplatten:

Eloxal ist die Abkürzung für Elektrolytische Oxidation von Aluminium – einer künstlichen Erzeugung einer Oxidschicht auf der Aluminiumoberfläche.

Eigenschaften und Vorteile der Eloxal-Beschichtung:

- Hohe Farb-, Witterungs- und Korrosionsbeständigkeit
- Große Härte und Abriebfestigkeit
- Schutz der dekorativ bearbeiteten Oberfläche
- Hitzebeständigkeit
- Materialabtragende Beschichtungsart

Mögliche Farben:

- Silber
- Schwarz

Artikelnummer enthält folgende Endziffer:
z.B. 12118 **E** = Silber eloxiert
12118 **W** = Schwarz eloxiert



KTL-beschichtete Spurplatten:

KTL-Beschichten steht für kathodische Tauchlackierung und gehört zu den elektrochemischen Lackierverfahren.

Eigenschaften und Vorteile der KTL-Beschichtung:

- Hoher Korrosionsschutz
- Hohe Kratzfestigkeit und Beständigkeit gegen Steinschlag und Salzwasser
- Hohe UV-Beständigkeit
- Hohe Wirtschaftlichkeit
- Hohe Umweltfreundlichkeit
- Materialauftragende Beschichtungsart

Artikelnummer enthält folgende Endziffer:
z.B. 12118 **K**



Telefax: 09172 / 66 79 - 70 Telefon: 09172 / 66 79 - 0

Technik - Spurverbreiterungen

Lochkreis und Nabenlochbohrung:

Der Lochkreis gibt den Durchmesser des Kreises an, auf dem die Befestigungslöcher für die Radschrauben liegen. Außerdem wird auch die Lochzahl angegeben.

Beispiel:

120/5 => Lochkreisdurchmesser: Ø 120mm
Lochzahl: 5

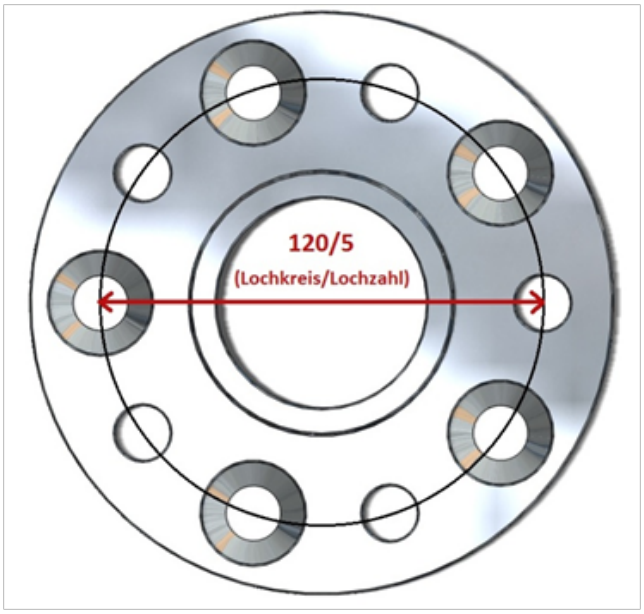

Als Nabenlochbohrung bezeichnet man das Mittelloch der Felge, durch welches das Rad auf die Radnabe des Fahrzeugs montiert und zentriert wird.

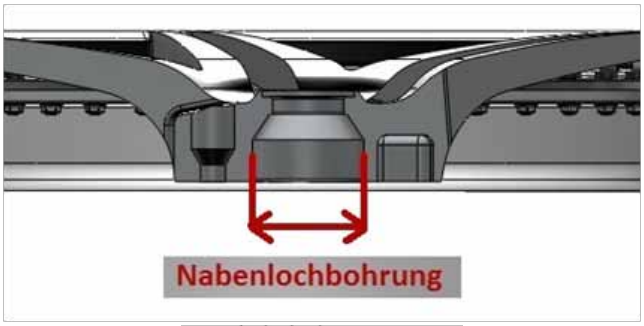

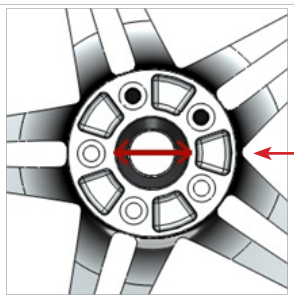

Fahrzeugtyp bestimmen:

Mit Fahrzeugtyp ist die Typbezeichnung laut Zeile 3 in Ihrem Fahrzeugschein bzw. Fahrzeugbrief gemeint. Bitte überprüfen Sie, ob der in Ihrem Fahrzeugschein vermerkte Typ mit dem auf unserer Internetseite übereinstimmt.

Es ist möglich, dass der gleiche Fahrzeugtyp mit verschiedenen Lochkreisen oder Nabenzentrierungen hergestellt wird.

Herstellerschlüsselnummer (HSN)



Typenschlüsselnummer (TSN)



Technik - Spurverbreiterungen

Passende Scheibendicke zum Fahrzeug:



Die Auskunft über die zulässige Scheibenstärke für Ihr Fahrzeug finden Sie in unseren Teilegutachten.

Es ist uns jedoch leider nicht möglich eine Aussage darüber zu treffen, welche maximale Scheibendicke für Ihr Fahrzeug passend ist.

Eine Aussage über die passende Stärke der Spurplatten ist nur nach einer eingehenden Begutachtung des Fahrzeugs (z.B. durch Einfedern des Fahrzeugs) möglich. Es muss beachtet werden, dass die Räder nach anbringen der Spurplatten genügend Freigängigkeit haben. Auch die Radabdeckung muss nach StVO ausreichend gewährleistet sein.

Ein großes Problem besteht auch darin, dass die Reifenbreite bei gleicher Größe stark variieren kann.

Wenn Sie sich also nicht sicher sind, welche Scheibendicke passend ist, wenden Sie sich bitte an einen unserer Händler. Dieser kann Ihnen nach Begutachtung des Fahrzeugs dann die maximale Scheibendicke nennen.

Eintragung Distanz- bzw. Adaptionsscheiben:

Wir lassen derzeit für alle unsere Spurverbreiterungen Teilegutachten erstellen, d.h. Sie benötigen Zukünftig keine Eintragung im Fahrzeugbrief mehr. Die Teilegutachten können Sie sich auf unserer Internetseite bei dem jeweiligen Fahrzeug downloaden.

TÜV Teilegutachten

Eine Abnahme ist dann sowohl beim TÜV, der DEKRA, der KÜS oder auch anderen Organisationen möglich.

Sollte für Ihr Fahrzeug kein Teilegutachten verfügbar sein, so wenden Sie sich bitte umgehend an uns.

Alle Sonderscheiben und Adaptionsspurverbreiterungen werden generell mit einem Gutachten nach §21 StVZO und einer Herstellerfreigabe geliefert. Hier ist eine Eintragung beim TÜV (Westdeutschland) bzw. bei der DEKRA (Ostdeutschland) per Einzelabnahme erforderlich.

§21 Einzelabnahme

Für Fahrzeuge bei denen noch kein Teilegutachten vorliegt, ist auf unserer Internetseite ein Festigkeitsgutachten hinterlegt. Im Festigkeitsgutachten sind die Spurplatten unserer verschiedenen Systeme bis zu bestimmten Stärken vom TÜV geprüft.

§ Festigkeitsgutachten

Telefax: 09172 / 66 79 - 70 Telefon: 09172 / 66 79 - 0

Technik - Spurverbreiterungen

ET-Grenzen Fahrwerksfestigkeit

Alle im Katalog unter „2%“ aufgeführten Einpresstiefen, sind die vom Gesetzgeber vorgegebenen 2%-Grenzen.

Das heißt der Gesetzgeber lässt eine Verbreiterung der Spur um 2% zu, ohne dass das betreffende Fahrzeug zusätzlich geprüft werden muss. Diese 2%-Grenze errechnet sich aus der Spurweite.

Die Spurweite wird bei einem Fahrzeug mit der Serienbereifung gemessen. Man misst hier von Mitte Reifen zu Mitte Reifen. Für die meisten PKWs ist von einer Spurweite von 1500mm auszugehen. Daraus ergibt sich i.d.R. eine zulässige Spurverbreiterung von 15mm pro Seite.

Ob Sie noch innerhalb der angegeben ET-Grenze liegen, können Sie wie folgt berechnen: Einpresstiefe Ihrer Felge abzüglich Stärke der Spurverbreiterung pro Seite darf die angegebene ET-Grenze nicht unterschreiten.

Alle mit „TG“ gekennzeichneten ET-Grenzen sind von uns über die 2%-Grenze hinaus geprüfte Werte. Das heißt wir haben beim TÜV bzw. bei der DEKRA prüfen lassen, ob das betreffende Fahrzeug eine Spurverbreiterung über den allgemein zugelassenen Wert hinaus aushält.

Diese ET-Grenzen sind in unseren Teilegutachten aufgeführt. Zudem verfügen wir über Fahrwerksfestigkeitsgutachten von ca. 250 Fahrzeugen, welche durch zusätzliche Prüfungen auch noch niedrigere Einpresstiefengrenzen ermöglichen.

Da die Prüfung und Erstellung der Fahrwerksfestigkeitsgutachten mit immensen Kosten verbunden ist, sind die Freigaben zur einmaligen Eintragung, beim TÜV oder der DEKRA, nur käuflich zu erwerben.

Unterschiede bei den Gewinden - System 4, 4B und 4H:

Das System 4 gibt es in drei verschiedenen Ausführungen, wobei das technische Grundprinzip der Scheibe immer das Gleiche bleibt.

Lediglich die Gewindeform unterscheidet sich wie folgt:



1. Standardgewinde



2. Buchse



3. Helicoilgewinde

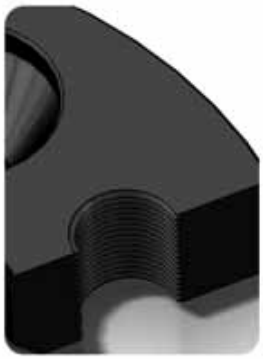

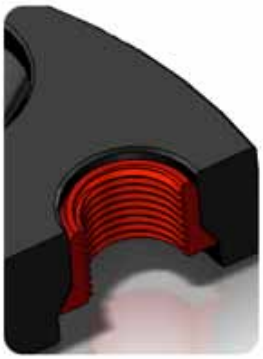

aus Stahl

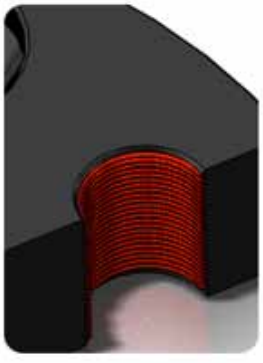

aus Edelstahl

Wahlweise sind alle unsere Scheiben auch in silber oder schwarz erhätlich. Bitte geben Sie bei der Bestellung Ihren Wunsch an. E = silber eloxiert W = schwarz eloxiert

Technische Hinweise

Lochkreis und Anlagefläche:

- Lochkreis ist Durchmesser des Kreises auf dem die Bohrungen angeordnet sind
- Dabei wird immer von der Mitte der Bohrung gemessen
- Nur Lochkreise bei denen eine Bohrung auf 0° und auf 180° liegen können direkt gemessen werden (4,6,8-Loch)
- Nabenauflagefläche Durchmesser (NBD)

Zentrierung am Fahrzeug:

- Die Zentrierung der Felge erfolgt am Zentrierbund (ZB)
- Der ZB ist eine reine Montagehilfe
- Es gibt drei wesentliche Maße
  - Zentrierbundhöhe (ZBH)
  - Zentriebunddurchmesser (ZBD)
  - Fase an der Nabe (PHU)

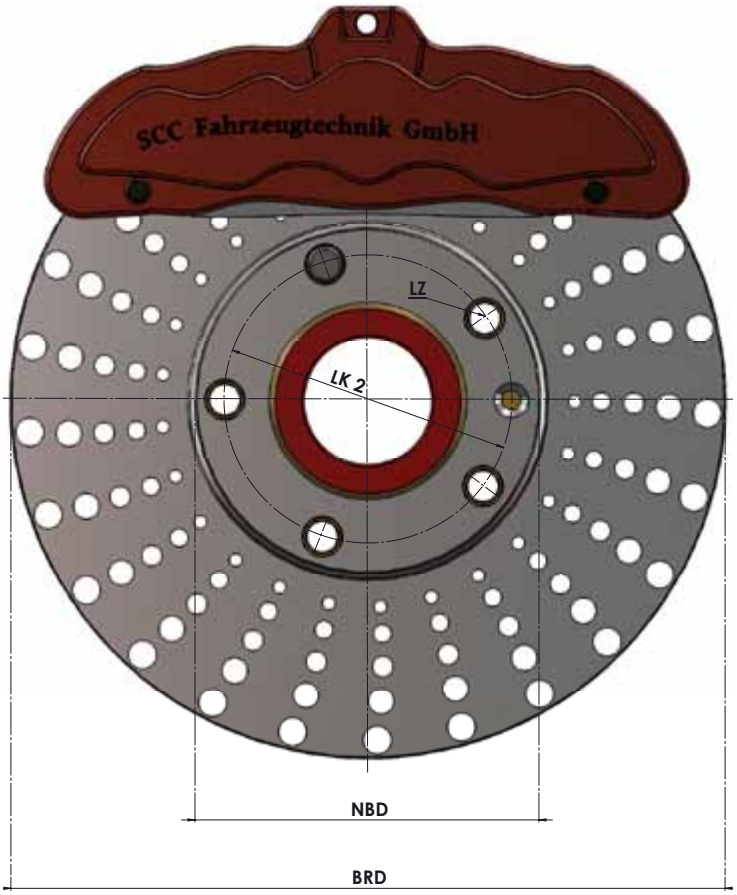

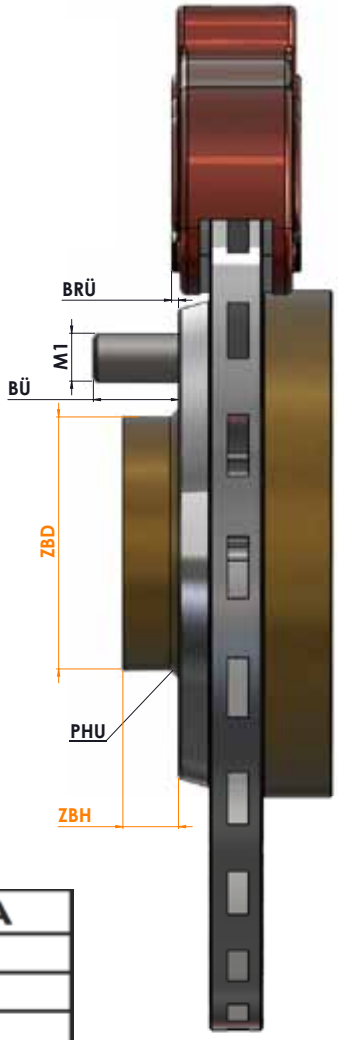

ZBD	Zentrierbunddurchmesser
ZBH	Zentrierbundhöhe
BRÜ	Bremsüberstand
NBD	Nabenauflagefläche Durchmesser
BRD	Bremsscheibe Durchmesser
LK 2	Lochkreis
LZ	Lochzahl
PHU	Fase an der Nabe
BÜ	Bolzenüberstand
M1	Gewinde

	VA	HA
ZBD		
ZBH		
BRÜ		
NBD		
BRD		
LK 2		
LZ		
PHU		
BÜ		
M1		

Telefax: 09172 / 66 79 - 70 Telefon: 09172 / 66 79 - 0

Technische Hinweise

Downloadbare Druckversion unter:
www.spurverbreiterung.de

Bitte messen Sie folgende Maße auf 0,1mm genau, senden Sie uns diese Angaben mit einer Kopie Ihres Fahrzeugscheins/-brief zu !

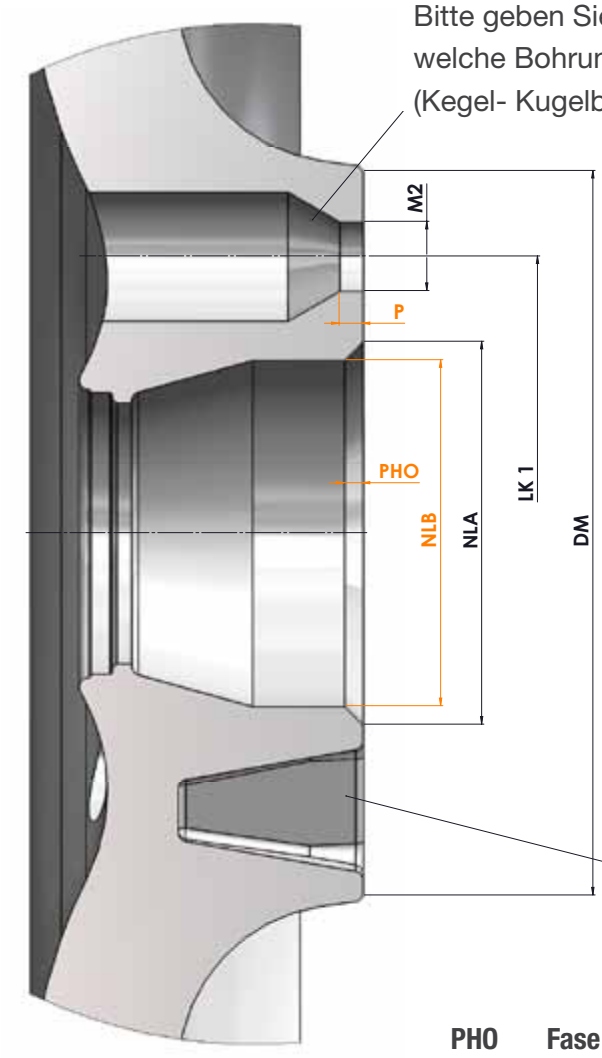

Bitte geben Sie an,
welche Bohrungen sich in der Felge befinden !
(Kegel- Kugelbundbohrung; M12x..., M14x... etc.)

Felgenbezeichnung		
Marke		
Verkaufsbezeichnung		
Typ		
Zentrierring	ø-aussen	ø-innen
Zentrierring Fase		

Bitte geben Sie an, ob sich in der
Felge Taschenbohrungen befinden !
(ggf. Tiefe und Größe der Bohrung !)

PHO	**Fase an der Felge**
NLB	**Nabenlochbohrung in der Felge**
LK 1	**Lochkreis der Felge**
DM	**Auflagefläche der Felge**
TB	**Taschenbohrungen**
BFM	**Befestigungsmaterial**
M2	**Bohrungsdurchmesser**
P	**Materialsträke in der Bohrung**

	VA	HA
PHO		
NLB		
NLA		
DM		
TB		
LK 1		
M2		
BFM		
P		

Technische Hinweise

Technik rund ums Rad:

Übersicht Felgendarstellung

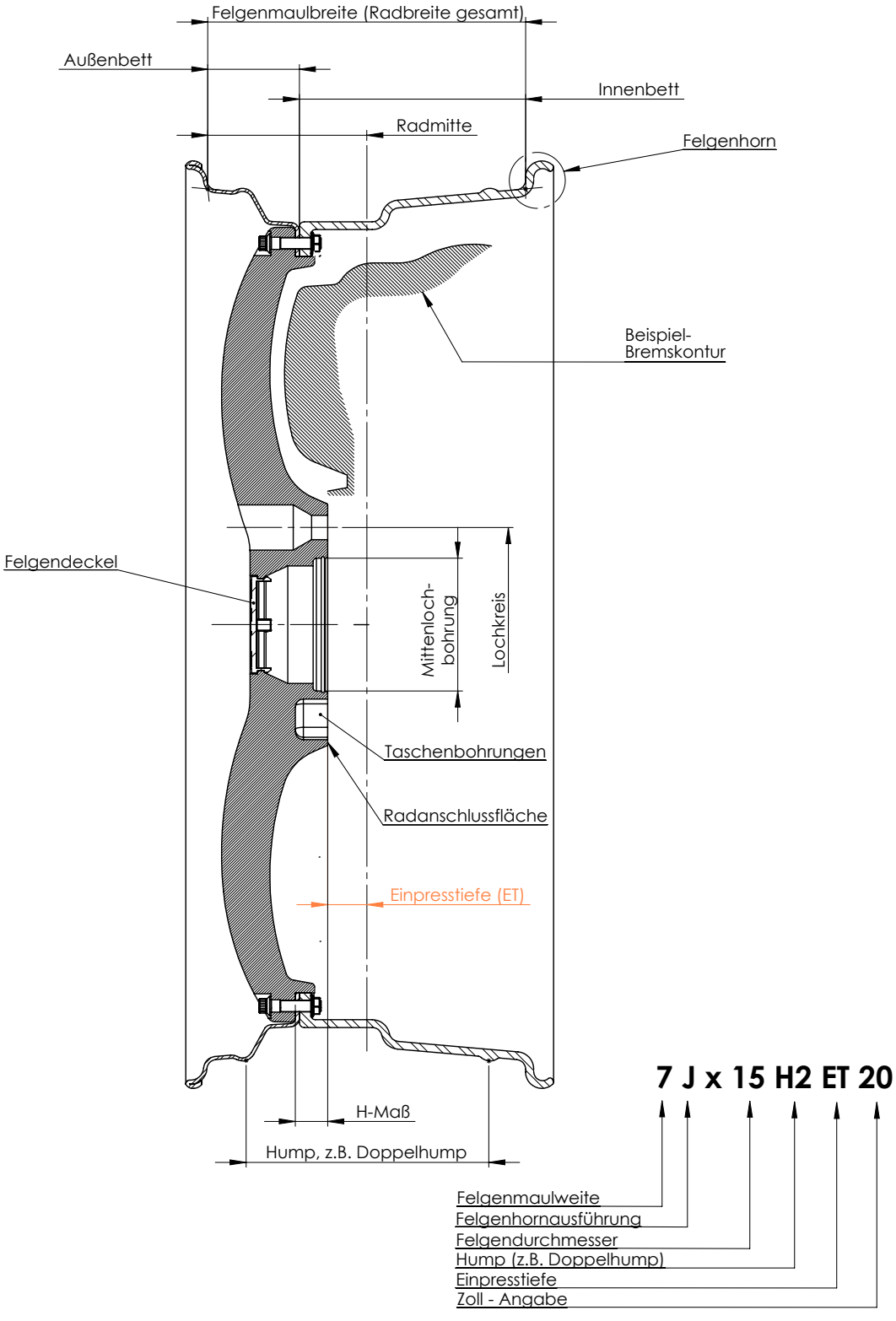

Telefax: 09172 / 66 79 - 70 Telefon: 09172 / 66 79 - 0

Montage:


01 Fahrzeug vor Montagebeginn gegen wegrollen sichern. Feststellbremse anziehen und Gang einlegen. Mit Bremsklotz zusätzlich sichern


02 Wagenheber an der dafür vorgesehenen Stelle ansetzen und Rad leicht entlasten


03 Befestigungselemente lockern (ggf. zuvor Radkappen abnehmen) und Fahrzeug anheben, bis das Rad frei hängt. Radschrauben entfernen


04 Rad abnehmen


05 Radanschlussfläche reinigen


06 Prüfen ob die Distanzscheibe vollflächig an der Nabenanlagefläche der Felge anliegt


07 Auch an der Achse muss die Distanzscheibe vollflächig anliegen


08 Fett dünn auf Radanlagefläche und Bund auftragen


09 Die Distanzscheibe mit dem mitgelieferten Befestigungsmaterial handfest an der Achse befestigen. Schrauben mit der Hand ansetzen.


10 Befestigungselemente in mindestens zwei Durchgängen kreuzweise lauf Vorgabe des Fahrzeugherstellers anziehen. Nur die mitgelieferten Befestigungselemente verwenden.


11 Rad anlegen, mit neuen Befestigungselementen montieren und handfest anziehen. Befestigungselemente dabei von Hand ansetzen


12 Unterstellbock entfernen, Wagenheber langsam ablassen


13 Drehmomentschlüssel auf korrekten Wert einstellen. Siehe dazu die Vorgaben des Fahrzeug- bzw. Felgenherstellers


14 Befestigungselemente in mindestens zwei Durchgängen kreuzweise anziehen

Technische Hinweise

Montage:

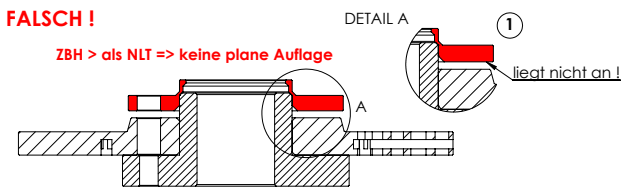

① Zentrierbohrung (NLT) in der Scheibe ist kleiner als die Höhe der Fahrzeugnabe (ZBH)

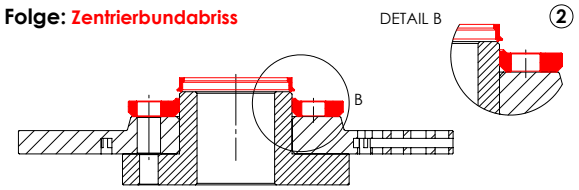

② Zentrierbundabriss entsteht beim Befestigen der Spurplatten, wenn die Fahrzeugnabe (ZBH) länger ist als die Nabenaufnahme (NLT) der Scheibe.

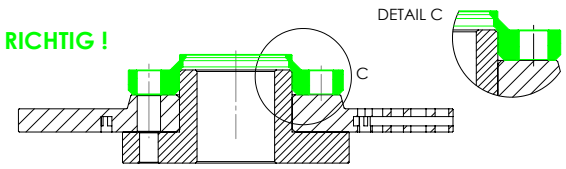

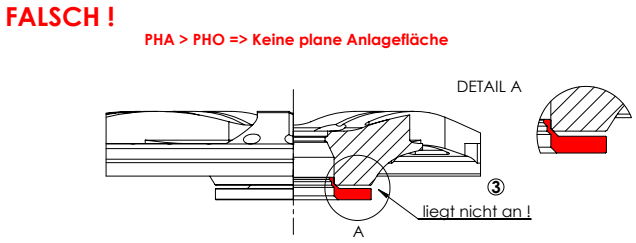

Wenn die Fase (PHO) in der Felge kleiner ist, als die Fase (PHA) am Zentrierbund der Spurplatte, liegt die Felge beim Festziehen der Radschrauben schief auf der Spurplatte auf. Dies verhindert einen runden Lauf des Rades. Dadurch reisen die Radschrauben ab und es kommt zum Radverlust.

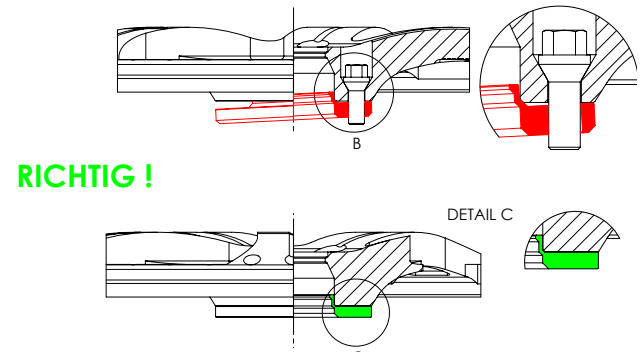

Wichtige Hinweise für System 2 und 5

Die neuen, längeren Befestigungsmittel auf Länge und Typ prüfen. Die neuen Radbefestigungsmittel müssen um Scheibenstärke länger als die ursprünglichen Befestigungsmittel sein. Bei Rändelbolzen müssen diese ggf. gegen längere getauscht werden. Beachten Sie bei Kugelbund den richtigen Radius!

Wichtige Hinweise für System 3

Bei System 3 ist darauf zu achten, dass die originalen Rändelbolzen des Fahrzeuges nicht über die Radanschlussfläche der Spurverbreiterung ragen. Wenn doch, müssen an der Felge entsprechende Aussparungen vorhanden sein

Wichtige Hinweise für System 4

Bei System 4 ist darauf zu achten, dass der Schraubenüberstand über der Radanschlussfläche der Felge um mindestens 2 mm kleiner als die Stärke der Distanzscheibe ist.

Telefax: 09172 / 66 79 - 70 Telefon: 09172 / 66 79 - 0

Allgemeine Geschäftsbedingungen



Allgemeine Geschäftsbedingungen der Firma SCC Fahrzeugtechnik GmbH

§1 Geltung und Begriffsdefinitionen

(1) Die folgenden Allgemeinen Geschäftsbedingungen gelten für alle Geschäftsbeziehungen zwischen uns und dem Kunden in ihrer zum Zeitpunkt der Bestellung gültigen Fassung.
(2) „Verbraucher" im Sinne dieser Geschäftsbedingungen ist jede natürliche Person, die mit uns zu einem Zwecke in Geschäftsbeziehungen tritt, der weder ihrer gewerblichen noch ihrer selbständigen beruflichen Tätigkeit zugerechnet werden kann (§ 13 BGB).
(3) „Unternehmer" im Sinne dieser Geschäftsbedingungen sind natürliche oder juristische Personen oder rechtsfähige Personengesellschaften, die mit uns in Geschäftsbeziehungen treten und die in Ausübung ihrer gewerblichen oder selbstständigen Tätigkeit handeln (§ 14 BGB). Sofern Unternehmer nicht in Ausübung ihrer gewerblichen oder selbständigen Tätigkeit handeln, kommen ihnen ebenfalls die für Verbraucher bestimmten Rechte zugute. Sie gelten als Verbraucher im Sinne dieser Geschäftsbedingungen.
(4) „Kunden" im Sinne dieser Geschäftsbedingungen sind sowohl Verbraucher als auch Unternehmer.
(5) Abweichende, entgegenstehende oder ergänzende Allgemeine Geschäftsbedingungen von Unternehmern werden, selbst in Kenntnis, nicht Vertragsbestandteil, es sei denn, ihrer Geltung wird ausdrücklich schriftlich zugestimmt.

§2 Zustandekommen eines Vertrages

(1) Die folgenden Regelungen über den Vertragsabschluss gelten für Bestellungen über unsere Kataloge und sonstigen Drucksachen.

(2) Im Falle des Vertragsschlusses kommt der Vertrag zustande mit

Firma SCC Fahrzeugtechnik GmbH
vertreten durch Georg Gundel
Gewerbestr. 11
D-91166 Georgensgmünd
Registergericht: Amtsgericht Nürnberg
Registernummer: HRB 23909

(3) Die Präsentation der Waren in unseren Katalogen sowie unseren weiteren Drucksachen stellen kein rechtlich bindendes Vertragsangebot unsererseits dar, sondern sind nur unverbindliche Aufforderungen an den Kunden, Waren zu bestellen. Mit der Bestellung der gewünschten Ware gibt der Kunde ein für ihn verbindliches Angebot auf Abschluss eines Kaufvertrages ab.
(4) Bei Bestellungen über unsere Kataloge und sonstigen Drucksachen kommt ein Kaufvertrag erst durch eine Bestätigung der Bestellung per E-Mail oder, wenn der Kunde über eine E-Mail-Adresse nicht verfügt oder uns die E-Mail-Adresse nicht bekannt ist, per Telefax, per einfachen Brief oder Übersendung der Ware zustande. Die Entgegennahme einer fernmündlichen Bestellung stellt noch keine verbindliche Annahme des Angebots des Kunden unsererseits dar.
(5) Bei Bestellungen über unsere Kataloge und sonstigen Drucksachen sind wir berechtigt, das in der Bestellung liegende Vertragsangebot des Kunden schriftlich oder in Textform oder durch Übersendung der bestellten Ware innerhalb von einer Woche anzunehmen. Nach fruchtlosem Ablauf der in Satz 1 genannten Frist gilt das Angebot als abgelehnt.

§3 Preise, Versandkosten, Zahlung, Fälligkeit

Die angegebenen Preise enthalten die gesetzliche Umsatzsteuer und sonstige Preisbestandteile. Hinzu kommen etwaige Versandkosten.
(2) Der Kunde hat die Möglichkeit der Zahlung per Vorkasse (Überweisung).
(3) Hat der Kunde die Zahlung per Vorkasse (Überweisung) gewählt, so verpflichtet er sich den Kaufpreis unverzüglich nach Vertragsschluss zu zahlen.
(4) Der Unternehmer hat während des Verzugs die Geldschuld in Höhe von 8 % über dem Basiszinssatz zu verzinsen. Gegenüber dem Unternehmer behalten wir uns das Recht vor, einen höheren Verzugszinsschaden nachzuweisen und geltend zu machen.
(5) Der Unternehmer hat ein Recht zur Aufrechnung nur, wenn seine Gegenansprüche unbestritten oder rechtskräftig festgestellt sind.

§4 Lieferung, Gefahrübergang

(1) Sofern wir dies in der Produktbeschreibung nicht deutlich anders angegeben haben, sind alle von uns angebotenen Artikel sofort versandfertig.
(2) Hat der Kunde die Zahlung per Vorkasse (Überweisung) gewählt, so versenden wir die Ware nicht vor Zahlungseingang.
(3) Ist der Käufer Verbraucher, geht die Gefahr des zufälligen Untergangs und der zufälligen Verschlechterung der verkauften Sache auch beim Versendungskauf erst mit der Übergabe der Sache an den Käufer auf diesen über.
(4) Ist der Käufer Unternehmer geht das Risiko und die Gefahr der Versendung über, sobald die Ware von uns an den beauftragten Logistikkooperationspartner übergeben worden ist.
(5) Ist der Kunde Unternehmer, so behalten wir uns das Recht für den Fall, dass wir eine Lieferfrist aus Gründen, die wir nicht zu vertreten haben, nicht einhalten können, vor, nach unverzüglicher Information des Kunden eine neue angemessene Lieferfrist zu bestimmen. Ist der bestellte Artikel auch innerhalb dieser neuen Lieferfrist nicht verfügbar, sind wir bei Unternehmern berechtigt, vom Vertrag zurückzutreten. Eine bereits erbrachte Gegenleistung werden wir unverzüglich erstatten.

§5 Kulanzrücknahme, Annahmeverweigerung

(1) Außerhalb der gesetzlich geregelten Fälle ist ein Umtausch-, Rücknahme- oder Gutschriftersuchen (im Folgenden Kulanzrücknahme) nur möglich, wenn durch uns eine schriftliche Retourenfreigabe (RMA-Nummer) erteilt wurde. Die Rücksendung der Ware an uns erfolgt in solchen Fällen auf Kosten und Gefahr des Kunden. Bei Waren, die im Fall eines Kulanzrücknahmeersuchens ohne die entsprechende Retourenfreigabe an uns zurückgesendet werden bzw. keine RMA-Nummer am Paket ersichtlich ist, behalten wir uns das Recht vor, die Annahme zu verweigern. Die Kulanzrücknahme kommt nur in Betracht wenn die zurückzugebende Ware vollständig ist und sich in einem wiederverkaufsfähigen Zustand befindet. Uns steht für diesen Fall ein Anspruch auf Auslagen- und Schadensersatz in Höhe von 20 % des Bruttokaufpreises zu. Im Falle der Kulanzrückgabe einer Sonderbeschaffung für den Kunden erheben wir zusätzlich eine Wiedereinlagerungsgebühr in Höhe von 15 % des Bruttokaufpreises.
(2) Sonderanfertigungen die nach Angaben des Kunden gefertigt werden sowie gebrauchte oder als 2. Wahl gekennzeichnete Ware ist generell von der Rücknahme oder Umtausch nach Abs. 1 ausgenommen.
(3) Sind die vorstehenden Voraussetzungen erfüllt, schreiben wir dem Kunden den verbleibenden Erstattungsbetrag gut (Kulanzgutschrift). Bei Erteilung einer Kulanzgutschrift werden die Erstattungsbeträge grundsätzlich zunächst mit Forderungen aus laufenden oder neuen Warenlieferungen verrechnet. Die Kulanzgutschrift hat ohne zeitliche Begrenzung Gültigkeit bis zur Verrechnung.
(4) Ist der Kunde Verbraucher und bestehen keine Zahlungsansprüche aus neuen laufenden Bestellungen, so kann er die Auszahlung der Gutschrift verlangen. Die Auszahlung erfolgt innerhalb von 30 Tagen ab dem Auszahlungsverlangen des Kunden. Ist der Kunde Unternehmer, ist eine Auszahlung der Gutschrift ausgeschlossen.
(5) Durch die vorstehenden Regelungen zur Kulanzrücknahme werden das Widerrufsrecht des Verbrauchers sowie das Gewährleistungsrecht nicht berührt.
(6) Ist der Kunde Unternehmer und nimmt er die angebotene Lieferung nicht ab, so sind wir berechtigt, wahlweise auf Abnahme zu bestehen oder vom Vertrag zurückzutreten und 10% des Kaufpreises als pauschalisierten Schadens- und Aufwendungsersatz zu verlangen. Für die Dauer des Annahmeverzugs des Kunden sind wir berechtigt, die Ware auf Gefahr des Kunden bei uns, bei einer Spedition oder einem Lagerhalter einzulagern. Während der Dauer des Annahmeverzugs hat der Kunde die entstehenden Lagerkosten ohne weiteren Nachweis pauschal mit 15,- Euro pro angefangenen Monat zu erstatten. Die pauschale Entschädigung mindert sich in dem Maße, wie der Kunde nachweist, dass Aufwendungen oder ein Schaden nicht entstanden sind. Im Falle eines höheren Schadens behalten wir uns das Recht vor diesen geltend zu machen.

§6 Eigentumsvorbehalt

(1) Ist der Kunde Verbraucher, so behalten wir uns das Eigentum an der Ware bis zur vollständigen Bezahlung des Kaufpreises vor.
(2) Ist der Kunde Unternehmer, so behalten wir uns das Eigentum an der Ware bis zur vollständigen Begleichung aller Forderungen aus einer laufenden Geschäftsbeziehung vor. Wenn der Wert der Vorbehaltsware die zu sichernden Forderungen aus der laufenden Geschäftsbeziehung um 10 % übersteigt, sind wir zur Freigabe der Vorbehaltsware verpflichtet.
(3) Ist der Kunde Unternehmer, so ist dieser berechtigt, die Ware im ordentlichen Geschäftsgang weiterzuveräußern. Er tritt uns bereits jetzt alle Forderungen in Höhe des Rechnungsbetrags ab, die ihm durch die Weiterveräußerung gegen einen Dritten erwachsen. Wir nehmen die Abtretung an. Nach der Abtretung ist der Unternehmer zur Einziehung der Forderung ermächtigt. Wir behalten uns vor, die Forderung selbst einzuziehen, sobald der Unternehmer seinen Zahlungsverpflichtungen nicht ordnungsgemäß nachkommt und in Zahlungsverzug gerät. Die Be- und Verarbeitung der Ware durch den Unternehmer erfolgt stets im Namen und Auftrag für uns. Erfolgte eine Verarbeitung der Ware durch den Unternehmer, so erwerben wir an der neuen Sache das Miteigentum im Verhältnis zum Wert der von uns gelieferten Ware. Dasselbe gilt, wenn die Ware von Unternehmern mit anderen, uns nicht gehörenden Gegenständen verarbeitet oder vermischt wird.

§7 Gewährleistung

(1) Bei Verbrauchern gelten die gesetzlichen Gewährleistungsvorschriften.
(2) Bei Verbrauchern verjähren die Gewährleistungsansprüche hiervon abweichend bei gebrauchten Sachen in einem Jahr ab Ablieferung der Ware.
Die Verkürzung der Verjährungsfrist gilt nicht für Gewährleistungsansprüche, die auf Schadensersatz gerichtet sind und auf grober Fahrlässigkeit oder Vorsatz oder der Verletzung wesentlicher Vertragspflichten beruhen. Vertragswesentliche Pflichten sind solche, deren Erfüllung die ordnungsgemäße Durchführung des Vertrages überhaupt erst ermöglicht und auf deren Einhaltung der Käufer regelmäßig vertrauen darf.

(3) Bei Verbrauchern bleiben Schadensersatzansprüche wegen der Verletzung von Leben, Körper oder Gesundheit oder aufgrund des Produkthaftungsgesetzes ebenfalls unberührt.

Gleiches gilt für Pflichtverletzungen unserer Erfüllungsgehilfen

(4) Bei Unternehmern verjähren Gewährleistungsansprüche, die nicht auf Schadensersatz gerichtet sind, in einem Jahr ab Ablieferung der Ware. Die gesetzlichen Verjährungsfristen für Rückgriffsansprüche des Unternehmers nach § 478 BGB bleiben hiervon unberührt.
(5) Unternehmer im Sinne dieser AGB müssen die Ware unverzüglich auf Qualitäts- und Mengenabweichungen untersuchen und uns erkennbare Mängel innerhalb einer Frist von einer Woche ab Empfang der Ware schriftlich anzeigen. Unterlässt der Unternehmer dies, so ist die Geltendmachung des Gewährleistungsrechts ausgeschlossen. Verdeckte Mängel sind uns von Unternehmern innerhalb einer Frist von einer Woche ab Entdeckung schriftlich anzuzeigen. Zur Fristwahrung genügt die rechtzeitige Absendung der Mängelanzeige. Den Unternehmer trifft die volle Beweislast für sämtliche Anspruchsvoraussetzungen, insbesondere für den Mangel selbst, für den Zeitpunkt der Feststellung des Mangels und für die Rechtzeitigkeit der Mängelrüge.

§8 Haftungsbeschränkung
Wir schließen die Haftung für Schäden, die durch einfache Fahrlässigkeit verursacht worden sind, aus, sofern diese nicht aus der Verletzung vertragswesentlicher Pflichten, deren Erfüllung die ordnungsgemäße Durchführung des Vertrags überhaupt erst ermöglicht und auf deren Einhaltung der Vertragspartner regelmäßig vertrauen darf, resultieren, Garantien für die Beschaffenheit des Kaufgegenstandes betreffen, Schäden aus der Verletzung des Lebens, des Körpers oder der Gesundheit oder Ansprüche nach dem Produkthaftungsgesetz betroffen sind.

Gleiches gilt für Pflichtverletzungen unserer Erfüllungsgehilfen. Bei der Verletzung von vertragswesentlichen Pflichten ist die Haftung in Fällen einfacher Fahrlässigkeit auf die Schäden beschränkt, die in typischer Weise mit dem Vertrag verbunden und vorhersehbar sind.

§9 Ausfuhrgenehmigung
Eventuell für die Ausfuhr der gelieferten Ware notwendige Genehmigungen des Bundesamtes Wirtschaft und Ausfuhrkontrolle (BAFA) sind vom Kunden in eigenem Namen und auf eigene Kosten einzuholen. Die Versagung einer solchen Ausfuhrgenehmigung berechtigt den Kunden nicht, vom Vertrag zurückzutreten

§10 Widerrufsrecht des Kunden als Verbraucher:
Widerrufsrecht
Sie können Ihre Vertragserklärung innerhalb von 14 Tagen ohne Angabe von Gründen in Textform (z. B. Brief, Fax, E-Mail) oder – wenn Ihnen die Sache vor Fristablauf überlassen wird – auch durch Rücksendung der Sache widerrufen. Die Frist beginnt nach Erhalt dieser Belehrung in Textform, jedoch nicht vor Eingang der Ware beim Empfänger (bei der wiederkehrenden Lieferung gleichartiger Waren nicht vor Eingang der ersten Teillieferung) und auch nicht vor Erfüllung unserer Informationspflichten gemäß Artikel 246 § 2 in Verbindung mit § 1 Abs. 1 und 2 EGBGB. Der Widerruf ist zu richten an:

SCC Fahrzeugtechnik GmbH
Gewerbestraße 11
D-91166 Georgensgmünd
Telefax: 09172 / 66 79 70
E-Mail: info@spurverbreiterung.de

Widerrufsfolgen
Im Falle eines wirksamen Widerrufs sind die beiderseits empfangenen Leistungen zurückzu-gewähren und ggf. gezogene Nutzungen (z. B. Zinsen) herauszugeben. Können Sie uns die empfangene Leistung sowie Nutzungen (z. B. Gebrauchsvorteile) nicht oder teilweise nicht oder nur in verschlechtertem Zustand zurückgewähren beziehungsweise herausgeben, müssen Sie uns insoweit Wertersatz leisten. Für die Verschlechterung der Sache und für gezogene Nutzungen müssen Sie Wertersatz nur leisten, soweit die Nutzungen oder die Verschlechterung auf einen Umgang mit der Sache zurückzuführen ist, der über die Prüfung der Eigenschaften und der Funktionsweise hinausgeht. Unter „Prüfung der Eigenschaften und der Funktionsweise“ versteht man das Testen und Ausprobieren der jeweiligen Ware, wie es etwa im Ladengeschäft möglich und üblich ist.
Paketversandfähige Sachen sind auf unsere Gefahr zurückzusenden. Sie haben die regelmäßigen Kosten der Rücksendung zu tragen, wenn die gelieferte Ware der bestellten entspricht und wenn der Preis der zurückzusendenden Sache einen Betrag von 40 Euro nicht übersteigt oder wenn Sie bei einem höheren Preis der Sache zum Zeitpunkt des Widerrufs noch nicht die Gegenleistung oder eine vertraglich vereinbarte Teilzahlung erbracht haben. Anderenfalls ist die Rücksendung für Sie kostenfrei. Nicht paketversandfähige Sachen werden bei Ihnen abgeholt. Verpflichtungen zur Erstattung von Zahlungen müssen innerhalb von 30 Tagen erfüllt werden. Die Frist beginnt für Sie mit der Absendung Ihrer Widerrufserklärung oder der Sache, für uns mit deren Empfang.
Finanzierte Geschäfte
Wenn Sie diesen Vertrag durch ein Darlehen finanzieren und ihn später widerrufen, sind Sie auch an den Darlehensvertrag nicht mehr gebunden, sofern beide Verträge eine wirtschaftliche Einheit bilden. Dies ist insbesondere dann anzunehmen, wenn wir gleichzeitig Ihr Darlehensgeber sind oder wenn sich Ihr Darlehensgeber im Hinblick auf die Finanzierung unserer Mitwirkung bedient. Wenn uns das Darlehen bei Wirksamwerden des Widerrufs oder bei der Rückgabe der Ware bereits zugeflossen ist, tritt Ihr Darlehensgeber im Verhältnis zu Ihnen hinsichtlich der Rechtsfolgen des Widerrufs oder der Rückgabe in unsere Rechte und Pflichten aus dem finanzierten Vertrag ein. Letzteres gilt nicht, wenn der vorliegende Vertrag den Erwerb von Finanzinstrumenten (z.B. von Wertpapieren, Devisen oder Derivaten) zum Gegenstand hat.
Wollen Sie eine vertragliche Bindung so weitgehend wie möglich vermeiden, machen Sie von Ihrem Widerrufsrecht Gebrauch und widerrufen Sie zudem den Darlehensvertrag, wenn Ihnen auch dafür ein Widerrufsrecht zusteht.
Ende der Widerrufsbelehrung

§ 11 Vertragliche Regelung bezüglich der Rücksendekosten bei Widerruf
Sollten Sie von Ihrem Widerrufsrecht Gebrauch machen, so gilt im Einklang mit § 357 Abs. 2 BGB, folgende Vereinbarung, nach der Sie die regelmäßigen Kosten der Rücksendung zu tragen haben, wenn die gelieferte Ware der bestellten entspricht und wenn der Preis der zurückzusendenden Sache einen Betrag von 40 Euro nicht übersteigt oder wenn Sie bei einem höheren Preis der Sache zum Zeitpunkt des Widerrufs noch nicht die Gegenleistung oder eine vertraglich vereinbarte Teilzahlung erbracht haben. Anderenfalls ist die Rücksendung für Sie kostenfrei.

§12 Vertragsprache, Rechtswahl & Gerichtsstand
(1) Als Vertragssprache steht ausschließlich Deutsch zur Verfügung.
(2) Es gilt das Recht der Bundesrepublik Deutschland unter Ausschluss des UN-Kaufrechts. Bei Verbrauchern, die den Vertrag nicht zu beruflichen oder gewerblichen Zwecken abschließen, gilt diese Rechtswahl nur insoweit, als nicht der gewährte Schutz durch zwingende Bestimmungen des Rechts des Staates, indem der Verbraucher seinen gewöhnlichen Aufenthalt hat, entzogen wird.
(3) Ist der Kunde Kaufmann, juristische Person des öffentlichen Rechts oder öffentlich-rechtliches Sondervermögen, ist ausschließlicher Gerichtsstand für alle Streitigkeiten aus diesem Vertrag unser Geschäftssitz.

§ 14 Kundendienst

Unser Kundendienst ist für Fragen, Reklamationen und Beanstandungen von Montag bis Freitag von 09:00 Uhr bis 12:00 Uhr und 13.00 Uhr bis 17.00 Uhr zu erreichen:

Telefon: 09172 / 66 79 0
Telefax: 09172 / 66 79 70
E-Mail: info@spurverbreiterung.de

§15 Salvatorische Klausel
Für den Fall, dass eine oder mehrere Bestimmungen dieser Geschäftsbedingungen ungültig oder undurchsetzbar sein sollten oder dies im Nachhinein werden, so bleiben die übrigen Bestimmungen hiervon unberührt, es sei denn, durch den Wegfall einzelner Klauseln würde eine Vertragspartei so unzumutbar benachteiligt, dass ihr ein Festhalten am Vertrag nicht mehr zugemutet werden kann.

Stand der AGB: 22.04.2013

UNSER VERTRIEBSTEAM



Judith Gundel
Vertrieb
Tel.: 09172 / 66 79 - 60
E-Mail: judith.gundel@spurverbreiterung.de



Martina Zell
Vertrieb
Tel.: 09172 / 66 79 - 42
E-Mail: martina.zell@spurverbreiterung.de





Christian Beckel
Vertrieb
Tel.: 09172 / 66 79 - 64
E-Mail: christian.beckel@spurverbreiterung.de



Patrick Simeanu
Vertrieb
Tel.: 09172 / 66 79 - 68
E-Mail: patrick.simeanu@spurverbreiterung.de



Marco Gundel
Vertrieb
Tel.: 09172 / 66 79 - 67
E-Mail: marco.gundel@spurverbreiterung.de

SCC group

WWW.SPURVERBREITERUNG.DE



SCC FAHRZEUGTECHNIK GMBH

GEWERBESTRASSE 11
91166 GEORGENSGMÜND

TEL.: 09172 / 66 79 - 0
FAX: 09172 / 66 79 - 70

WWW.SPURVERBREITERUNG.DE
INFO@SPURVERBREITERUNG.DE